ALGEMENE **CATALOGUS**

2022 / 2023

wirquin

LOODGIETERIJ - SANITAIR

www.wirquin.fr

INHOUDSOPGAVE

SANITAIR

07 Hangwc's
25 Reservoirs
31 Wc-brillen
67 Inloopdouche
87 Hydrotherapie

LOODGIETERIJ

133 Douche
143 Bad
151 Wastafel
175 Spoelbak
197 Spoelinrichting
233 Aansluitingen

255 Index

IN DE CATALOGUS

- Aan het begin van elk hoofdstuk vindt u een woordenlijst.
- De belangrijkste kenmerken van een productcategorie staan vermeld in het begin. U ziet het logo NF naast de producten die gecertificeerd zijn.
- U geniet garantie op alle producten van Wirquin (vermeld naast het product).

EEN FRANSE GROEP MET INTERNATIONALE AANWEZIGHEID

1977
OPRICHTING VAN DE EERSTE FABRIEK

10
FILIALEN

4
PRODUCTIESITES

1200
WERKNEMERS WERELDWIJD

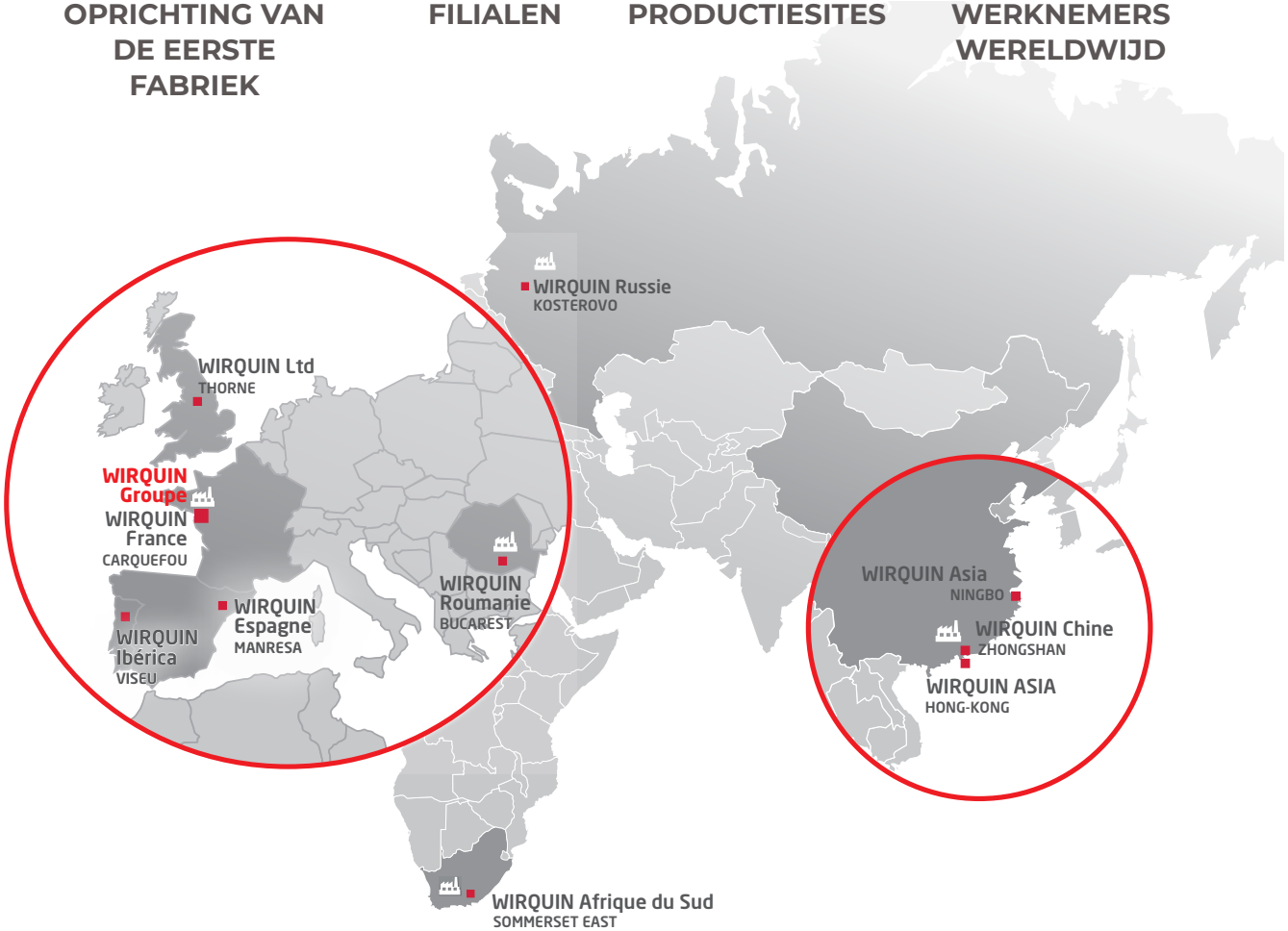

INNOVATIE ZIT IN HET DNA VAN WIRQUIN

Innovatie staat centraal in alles wat wij doen. Het is in Frankrijk dat onze teams producten ontwerpen die gelauwerd worden, uitgroeien tot bestsellers en vaak nagemaakt worden door onze concurrenten. Het verhaal van WIRQUIN berust dus op ontwerp, ontwikkeling, internationalisering en externe groei; pijlers die nooit zo stevig zouden zijn zonder de inzet van onze mensen.

Franse
Fabrikant

290
WERKNEMERS

€ 67 M
OMZET IN 2019

31 persen
5 blaasmachines

6 miljoen
geïnjecteerde onderdelen per jaar

meer dan **2,2 miljoen**
geassembleerde spoelmechanismen of sifons per jaar

meer dan **15 miljoen**
geleverde onderdelen per jaar

NORMEN EN CERTIFICATEN

Onze ISO-certificaten tonen aan dat onze organisatie rekening houdt met de behoeften van onze klanten, met de risico's voor onze teams en met de impact van onze activiteit op het milieu. Daarbij streven wij naar continue verbetering.

Om de kwaliteit en betrouwbaarheid van onze producten te waarborgen, werden meerdere producten gecertificeerd volgens de NF-normen (het NF-logo wordt weergegeven naast de gecertificeerde producten).

WIRQUIN HELPT U

Een toegewijd en competent team van professionals staat aan uw zijde.

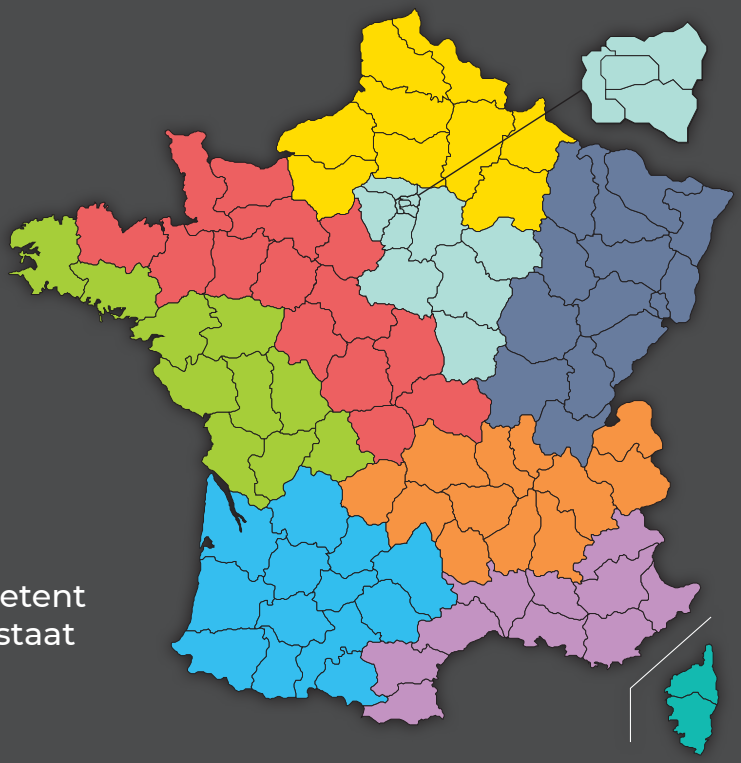

KLANTENDIENST WIRQUIN
EEN BEREIKBARE DIENST NA VERKOOP

Technisch assistenten die u steunen en antwoord bieden op al uw vragen.

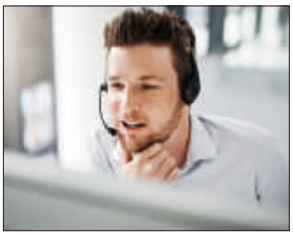

Dienst na verkoop Wirquin
sav@wirquin.com
Tel.: 33 (0)2 40 30 68 36

Van maandag tot donderdag: 8.00 u tot 17.00 u
Vrijdag: 8.00 u tot 16.00 u

DIGITALE SUPPORT

Een website met productinformatie, video's, tutorials, montagehandleidingen, technische fiches alsook een Youtube-kanaal van Wirquin France.

www.**wirquin**.fr

Wirquin France

HANGWC'S

Hoe uw HANGWC kiezen?

KWALITEIT VAN DE MUUR

AARD VAN DE VLOER	GIPSPLAAT	BAKSTEEN	BETONBLOKKEN	HOUT
BETON	- UNIVERSEEL - VLOER	- MUUR - UNIVERSEEL - VLOER	- MUUR - UNIVERSEEL - VLOER	- UNIVERSEEL - VLOER
HOUT	✗	- MUUR - UNIVERSEEL	- MUUR - UNIVERSEEL	✗

MUURS-TRUCTUUR

UNIVERSELE STRUCTUUR

VLOERSTRUCTUUR

Waterbesparing

Dubbel spoelsysteem 3l/6l

Stil

10 ANS GARANTIE

Garantie

SMART ROCK

Het universele inbouwreservoir WIRQUIN SMART ROCK met bedieningsplaat is compatibel met elk type installatie (draagmuur of niet). Dit product is eenvoudig te monteren en ook te onderhouden dankzij de makkelijke toegang. Bovendien is het inbouwframe SMART ROCK een stevig en vernuftig product met vooraf afgesteld reservoir en een valpijp in de vorm van een zwanenhals om snijwerk te vermijden. De bedieningsplaat wordt meegeleverd met het inbouwreservoir.

VOORDELEN

> Smal inbouwreservoir dat zich aanpast aan elk type installatie.
> Duurzame bekleding bestand tegen vocht en schimmel.
> Eenvoudige afstelling van de bedieningsplaat in functie van de dikte van de muur.
> Eenvoudige toegang tot het reservoir.
> Montage zonder meten en snijden dankzij het aanpasbare verbindingsstuk en de uitrekbare mof.
> Hangwc bestand tegen lasten van 400 kg.

KENMERKEN

> Breedte van 36 cm.
> Reservoir met isolatie in PSE.
> Mat verchroomde plaat SQUARE met dubbel spoelsysteem.
> Installatie van de bedieningsplaat zonder gereedschap.
> Groot toegangsluik vooraan.
> Pot in hoogte verstelbaar 40 > 52 cm.

Dit pack bevat:
- een universele zelfdragende structuur met H 106 tot 127 cm, L 36 cm, D 17,5 cm,
- schroeven voor bevestiging aan vloer en muur,
- onderdelen voor bevestiging aan muur,
- een messing vlotterkraan 3/8" JOLLYFILL,
- het standaard kabelbinnenwerk MW² WIRQUIN met dubbel spoelsysteem,
- een afsluitkraan,
- de bedieningsplaat SQUARE met dubbele drukknop,
- een aanpasbaar verbindingsstuk voor de wateraanvoer,
- een uitrekbare afvoermof,
- een afvoerbuis met bocht.

INSTALLATIE TEGEN ALLE MUURTYPES (zelfs draagmuren)

Universeel zefdragend inbouwreservoir SMART ROCK met bedieningsplaat	
Referentie	55722926
Barcode	3 375537 228089
Verpakking	Doos
Buis	Ø 100 mm
Taal	FR / EN
Pallet	10

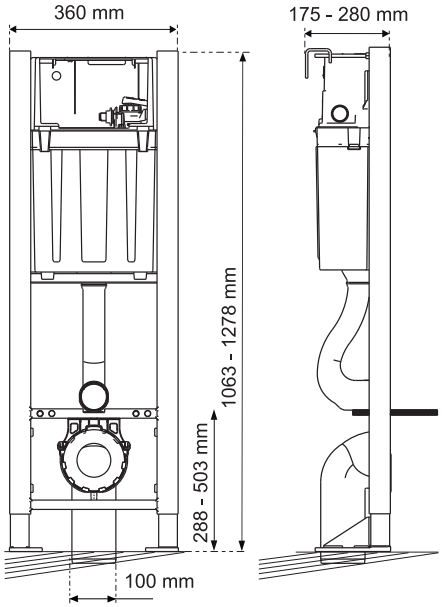

SMART ROCK

Volledig pack: 2 colli promo
Universeel inbouwreservoir SMART ROCK met bedieningsplaat, plaatsbesparende pot en wc-bril

Referentie	55722980
Barcode	3 375537 228621
Verpakking	Doos
Bedienings-plaat	SQUARE, mat verchroomd en met dubbel spoelsysteem
Wc-bril	Wc-bril FIRST in polypropyleen met softclose
Wc-pot	Plaatsbesparend
Buis	Ø 100 mm
Taal	FR / EN
Pallet	04

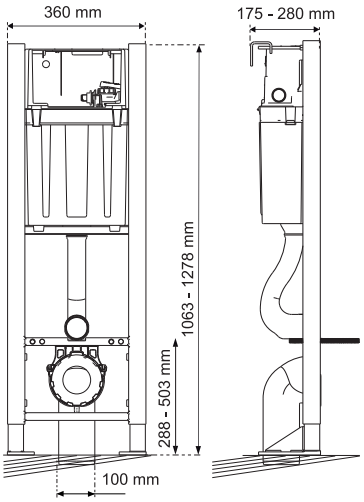

Volledig pack One Box
Universeel inbouwreservoir SMART ROCK met bedieningsplaat, eigentijdse pot en wc-bril

Referentie	55722933
Barcode	3 375537 228157
Verpakking	Doos
Bedienings-plaat	SQUARE, mat verchroomd en met dubbel spoelsysteem
Wc-bril	Afneembare wc-bril CHUT in thermodur met softclose
Wc-pot	EIGENTIJDS
Buis	Ø 100 mm
Taal	FR / EN
Pallet	04

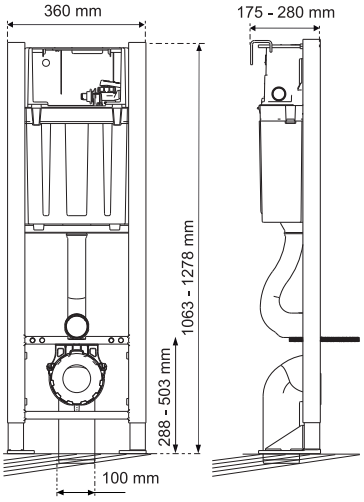

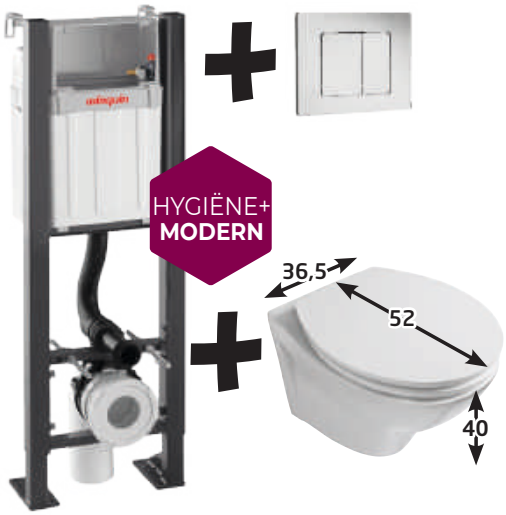

Volledig pack: 2 colli
Universeel inbouwreservoir SMART ROCK met bedieningsplaat, moderne pot zonder rand en wc-bril

Referentie	55722934
Barcode	3 375537 228164
Verpakking	Doos
Bedienings-plaat	SQUARE, mat verchroomd en met dubbel spoelsysteem
Wc-bril	Wc-bril DIPLOMAT in hout met softclose en top-fix scharnieren
Wc-pot	MODERN onderhoudsvriendelijk
Buis	Ø 100 mm
Taal	FR / EN
Pallet	04

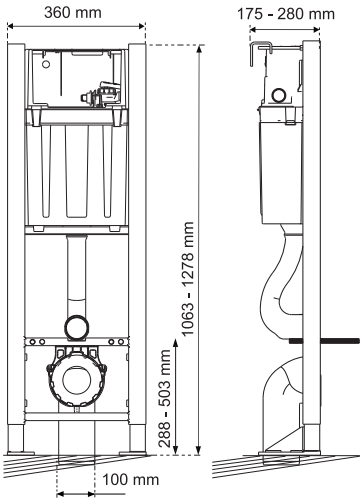

SMART ROCK

Volledig pack: 2 colli
Universeel inbouwreservoir SMART ROCK met bedieningsplaat, pot Glassy zonder rand en wc-bril

Referentie	55722256
Barcode	3 375537 221776
Verpakking	Doos
Bedienings-plaat	SQUARE, mat verchroomd en met dubbel spoelsysteem
Wc-bril	Afneembare wc-bril EMILIA in thermodur met softclose
Wc-pot	GLASSY onderhoudsvriendelijk
Buis	Ø 100 mm
Taal	FR / EN
Pallet	04

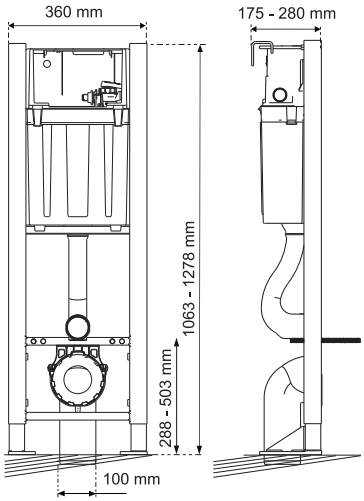

Volledig pack One Box
Universeel inbouwreservoir SMART ROCK met bedieningsplaat, pot Trendy zonder rand en wc-bril

Referentie	55722935
Barcode	3 375537 228171
Verpakking	Doos
Bedienings-plaat	SQUARE, mat verchroomd en met dubbel spoelsysteem
Wc-bril	Afneembare wc-bril AMIRAL in thermodur met softclose en top-fix scharnieren
Wc-pot	TRENDY onderhoudsvriendelijk
Buis	Ø 100 mm
Taal	FR / EN
Pallet	04

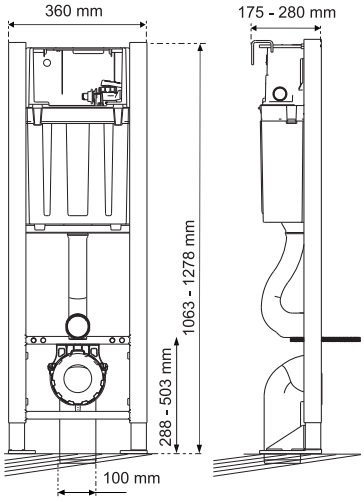

Volledig pack: 2 colli
Universeel inbouwreservoir SMART ROCK met bedieningsplaat, pot Harmony zonder rand en wc-bril

Referentie	55721929
Barcode	3 375537 218486
Verpakking	Doos
Bedienings-plaat	SQUARE, mat verchroomd en met dubbel spoelsysteem
Wc-bril	Afneembare wc-bril AMIRAL in thermodur met softclose en top-fix scharnieren
Wc-pot	HARMONY onderhoudsvriendelijk
Buis	Ø 100 mm
Taal	FR / EN
Pallet	04

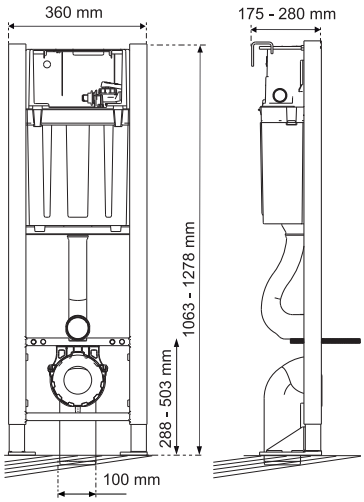

LINEO STONE

Het universeel inbouwreservoir WIRQUIN LINEO STONE met bedieningsplaat is compatibel met elk type installatie (draagmuur of niet). Dit product is eenvoudig te monteren en ook te onderhouden dankzij de vlotte toegang. De hoogte kan dankzij de verstelbare voeten verlaagd worden voor meer flexibiliteit tijdens de installatie. De bedieningsplaat wordt meegeleverd met het inbouwwreservoir het inbouwreservoir

VOORDELEN
> Smal inbouwreservoir dat zich aanpast aan elk type installatie.
> Duurzame bekleding bestand tegen vocht en schimmel.
> Eenvoudige afstelling van de bedieningsplaat in functie van de dikte van de muur.
> Eenvoudige toegang tot het reservoir.
> Hangwc bestand tegen lasten van 400 kg.

KENMERKEN
> Breedte van 36 cm.
> Reservoir met isolatie in PSE.
> Witte plaat SQUARE met dubbel spoelsysteem.
> Installatie van de bedieningsplaat zonder gereedschap.
> Groot toegangsluik vooraan.
> Pot in hoogte verstelbaar 40 > 52 cm.

Dit framepack bevat:
- een universele zelfdragende structuur met H 106 tot 127 cm, L 36 cm, D 17 cm,
- schroeven voor bevestiging aan vloer en muur,
- onderdelen voor bevestiging aan muur,
- een messing vlotterkraan 3/8'' JOLLYFILL,
- het standaard kabelbinnenwerk MW² WIRQUIN met dubbel spoelsysteem,
- een afsluitkraan,
- de witte bedieningsplaat SQUARE met dubbele drukknop,
- een verbindingsstuk voor de wateraanvoer,
- een afvoermof,
- een afvoerbuis met bocht.

INSTALLATIE TEGEN ALLE MUURTYPES (zelfs draagmuren)	
Universeel zelfdragend inbouwreservoir LINEO STONE met bedieningsplaat	
Referentie	**55722929**
Barcode	3 375537 228119
Verpakking	**Doos**
Buis	**Ø 100 mm**
Taal	**FR / EN**
Pallet	**10**

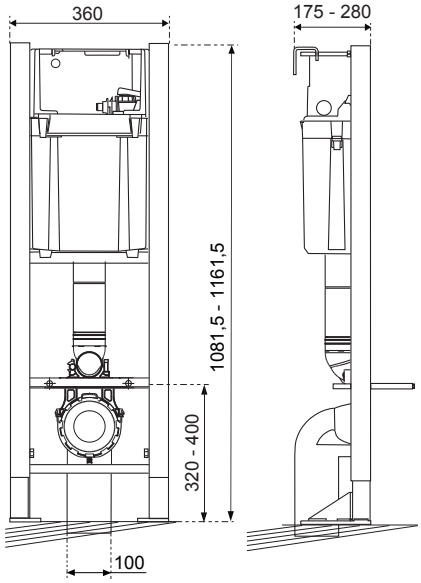

LINEO STONE

Volledig pack One Box
Universeel inbouwreservoir LINEO STONE met bedieningsplaat, plaatsbesparende pot en wc-bril

Referentie	55722936
Barcode	3 375537 228188
Verpakking	Doos
Bedienings-plaat	Witte plaat SQUARE met dubbel spoelsys-teem
Wc-bril	Wc-bril FIRST in polypropyleen met softclose
Wc-pot	Plaatsbesparend
Buis	Ø 100 mm
Taal	FR / EN
Pallet	04

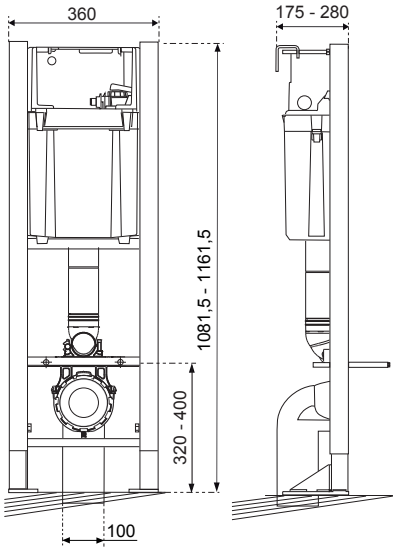

Volledig pack: 2 colli
Universeel inbouwreservoir LINEO STONE met bedieningsplaat, pot Casual en wc-bril

Referentie	55722937
Barcode	3 375537 228195
Verpakking	Doos
Bedienings-plaat	Witte plaat SQUARE met dubbel spoelsys-teem
Wc-bril	Afneembare wc-bril DIPLOMAT in hout met softclose
Wc-pot	CASUAL
Buis	Ø 100 mm
Taal	FR / EN
Pallet	04

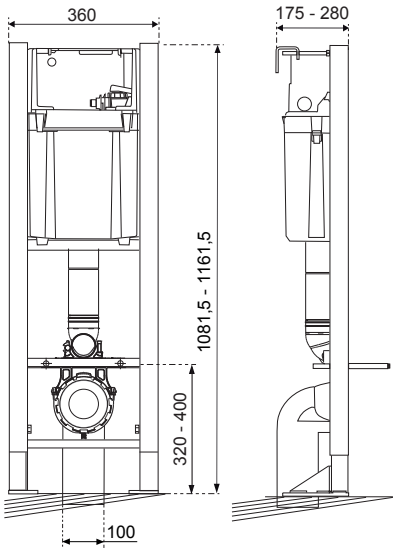

SMART SAFYR

Het zelfdragende inbouwreservoir SMART SAFYR van WIRQUIN met bedieningsplaat is compatibel met elk type installatie aan de vloer (geen draagmuur). Dit product is eenvoudig te monteren en ook te onderhouden dankzij de vlotte toegang. Het inbouwframe SMART SAFYR, met 4 voeten, is een stevig en vernuftig product. Het is uitgerust met een vooraf afgesteld reservoir en een valpijp in de vorm van een zwanenhals om snijwerk te vermijden. De bedieningsplaat wordt meegeleverd met het inbouwreservoir.

VOORDELEN
> Smal inbouwreservoir dat zich aanpast aan elk type installatie aan de vloer.
> Duurzame bekleding bestand tegen vocht en schimmel.
> Eenvoudige afstelling van de bedieningsplaat in functie van de dikte van de muur.
> Eenvoudige toegang tot het reservoir.
> Montage zonder meten en snijden dankzij het aanpasbare verbindingsstuk en de uitrekbare mof.
> Hangwc bestand tegen lasten van 400 kg.

KENMERKEN
>Inbouwreservoir met 4 voeten.
> Breedte van 36 cm.
> Reservoir met isolatie in PSE.
> Mat verchroomde plaat SQUARE met dubbel spoelsysteem.
> Installatie van de bedieningsplaat zonder gereedschap.
> Groot toegangsluik vooraan.
> Pot in hoogte verstelbaar 40 > 52 cm.

Dit framepack bevat:
- een zelfdragende structuur met H 99 tot 121 cm, L 36 cm, D 22 cm,
- schroeven voor bevestiging aan vloer,
- een messing vlotterkraan uiteinde 3/8'' JOLLYFILL,
- het standaard kabelbinnenwerk MW² WIRQUIN met dubbel spoelsysteem,
- een afsluitkraan,
- de mat verchroomde plaat SQUARE met dubbele drukknop,
- een aanpasbaar verbindingsstuk voor de wateraanvoer,
- een uitrekbare afvoermof,
- een afvoerbuis met bocht.

INSTALLATIE TEGEN NIET-DRAGENDE MUREN	
Zelfdragend inbouwreservoir SMART SAFYR met bedieningsplaat	
Referentie	**55722927**
Barcode	3 375537 228096
Verpakking	**Doos**
Buis	**Ø 100 mm**
Taal	**FR/EN**
Pallet	**08**

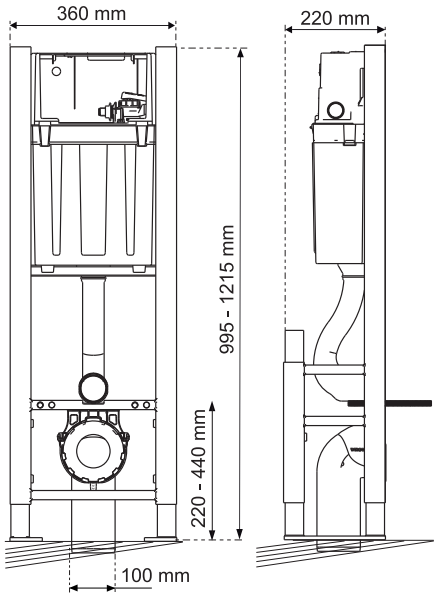

SMART SAFYR

Volledig pack: 2 colli
Vloerframe SMART SAFYR met bedieningsplaat, eigentijdse pot en wc-bril

Referentie	55722938
Barcode	3 375537 228201
Verpakking	Doos
Bedienings-plaat	Mat verchroomde plaat SQUARE met dubbel spoelsysteem
Wc-bril	Afneembare wc-bril CHUT in thermodur met softclose
Wc-pot	EIGENTIJDSE pot met dunne rand
Buis	Ø 100 mm
Taal	FR / EN
Pallet	02

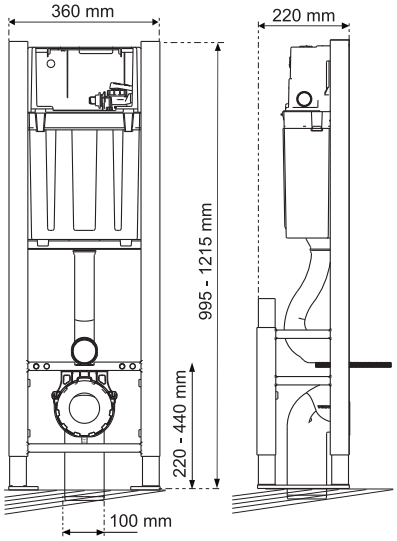

Volledig pack: 2 colli
Vloerframe SMART ROCK met bedieningsplaat, pot Glassy zonder rand en wc-bril

Referentie	55722939
Barcode	3 375537 228218
Verpakking	Doos
Bedienings-plaat	Mat verchroomde plaat SQUARE met dubbel spoelsysteem
Wc-bril	Afneembare wc-bril EMILIA in thermodur met softclose
Wc-pot	GLASSY onderhoudsvriendelijk
Buis	Ø 100 mm
Taal	FR / EN
Pallet	02

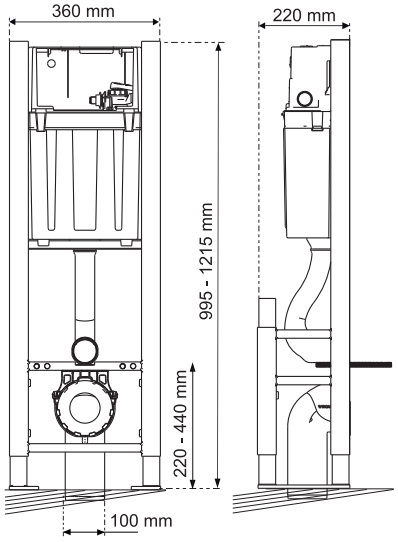

LINEO SUNRISE

Het inbouwreservoir WIRQUIN LINEO SUNRISE met bedieningsplaat is compatibel met de meeste installatietypes. Dit product is eenvoudig te monteren en ook te onderhouden dankzij de vlotte toegang. De hoogte kan dankzij de verstelbare voeten verlaagd worden voor meer flexibiliteit tijdens de installatie. De bedieningsplaat wordt meegeleverd met het inbouwreservoir.

VOORDELEN
> Smalle framehouder die zich aanpast aan elk type installatie.
> Duurzame bekleding bestand tegen vocht en schimmel.
> Eenvoudige afstelling van de bedieningsplaat in functie van de dikte van de muur.
> Eenvoudige toegang tot het reservoir.
> Hangwc bestand tegen lasten van 250 kg.

KENMERKEN
> Breedte van 36 cm.
> Reservoir met isolatie in PSE.
> Witte plaat SQUARE met dubbel spoelsysteem.
> Installatie van de bedieningsplaat zonder gereedschap.
> Groot toegangsluik vooraan.
> Pot in hoogte verstelbaar 40 > 52 cm.

Dit framepack bevat:
- een muurstructuur met H 98 tot 117 cm, L 36 cm, D 17 tot 28 cm,
- schroeven voor bevestiging aan vloer en muur,
- onderdelen voor bevestiging aan muur,
- een messing vlotterkraan 3/8'' F90,
- het standaard kabelbinnenwerk MW² WIRQUIN met dubbel spoelsysteem,
- een afsluitkraan,
- de witte bedieningsplaat SQUARE met dubbele drukknop,
- een verbindingsstuk voor de wateraanvoer,
- een afvoermof,
- een afvoerbuis met bocht.

INSTALLATIE TEGEN DRAAGMUREN

Inbouwreservoir LINEO SUNRISE met bedieningsplaat

Referentie	**55722931**
Barcode	3 375537 228133
Verpakking	**Doos**
Buis	**Ø 100 mm**
Taal	**FR / EN**
Pallet	**10**

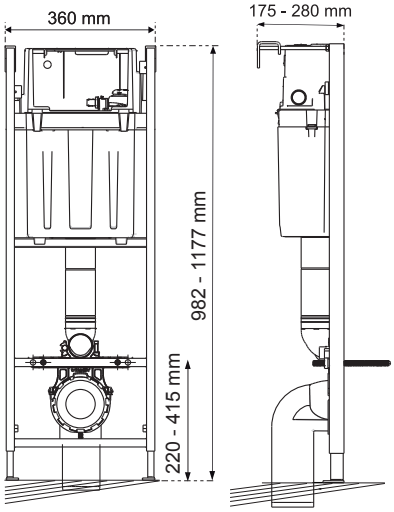

INSTALLATIE TEGEN DRAAGMUREN

2 colli
Inbouwreservoir LINEO SUNRISE met bedieningsplaat, plaatsbesparende pot en wc-bril

Referentie	**55722944**
Barcode	3 375537 228263
Verpakking	**Doos**
Bedieningsplaat	**Witte plaat SQUARE met dubbel spoelsysteem**
Wc-bril	**Wc-bril NEON in thermoplast**
WC-pot	**Plaatsbesparend**
Buis	**Ø 100 mm**
Taal	**FR / EN**
Pallet	**04**

Wat is een spoelrand?
Dit is de rand bovenaan de pot.
Deze dient om het spoelwater helemaal rond te pot te leiden.

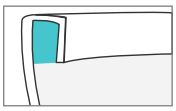

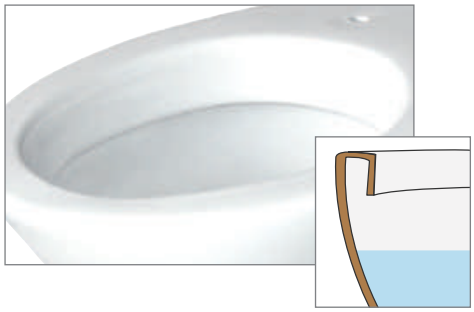

Traditionele pot / pot met rand
De traditionele pot heeft een rand. Het water wordt voortgestuwd door het spoelsysteem en via de rand naar de wc-pot geleid.

De binnenzijde van de spoelrand is soms onvoldoende geglazuurd en dus poreus. De traditionele pot kan nooit 100% gereinigd worden. Bij de schoonmaak wordt een fles met zwanenhals gebruikt.

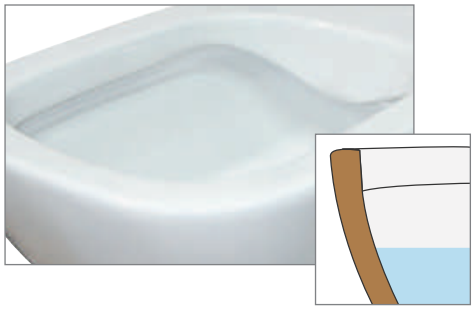

Pot zonder rand
Deze pot heeft geen spoelrand. Het water wordt voortgestuwd door het spoelsysteem maar de vorm van de pot werd zo ontworpen dat de waterstroom optimaal is. Zo spoelt het water de wc-pot doeltreffend en zonder spatten.

De volledige pot werd geglazuurd voor een eenvoudigere reiniging en een verbeterde hygiëne.
Een simpele reiniging met spons of wc-borstel volstaat om een onberispelijk resultaat te verkrijgen.

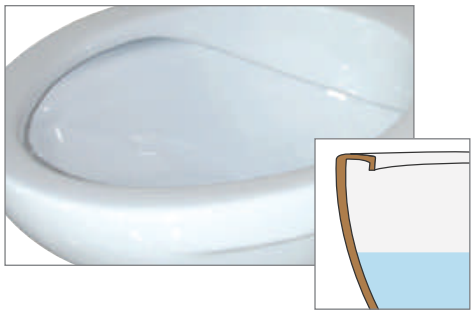

Pot met dunne rand
Deze pot heeft een dunne rand. Het water wordt voortgestuwd door het spoelsysteem en via de rand naar de wc-pot geleid.

De binnenzijde van de spoelrand werd geglazuurd voor een eenvoudigere reiniging en een verbeterde hygiëne.
Bij de schoonmaak wordt een fles met zwanenhals gebruikt.

ONDERHOUD
Twee oplossingen voor de reiniging van uw wc-pot:

1 - BICARBONAAT
Giet een half glas natriumbicarbonaat uit over de bodem van de pot. Voeg een half glas witte azijn toe. Al snel begint dit mengsel te schuimen. Dit is normaal. Laat minstens 30 minuten inwerken en reinig vervolgens de pot met de wc-borstel.

2 - WITTE AZIJN
Warm een halve liter witte azijn op (niet laten koken). Giet de witte azijn voorzichtig over de wanden van de pot. Laat minstens één uur inwerken, een volledige nacht is zelfs nog beter. Reinig de pot tot slot met de wc-borstel.

GLASSY

Referentie	55722257
Barcode	3 375537 221783
Verpakking	Doos
Wc-bril	Afneembare, aanpasbare en ultraplatte wc-bril GLASSY in thermodur met softclose en scharnieren in rvs
Pallet	04

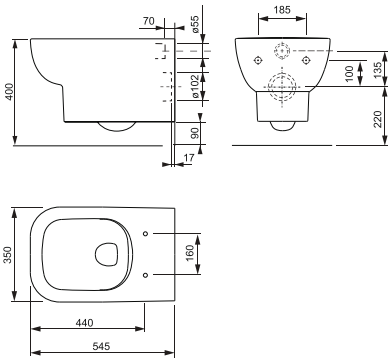

TRENDY

Referentie	55722946
Barcode	3 375537 228287
Verpakking	Doos
Wc-bril	Afneembare, ultraplatte wc-bril AMIRAL in thermodur met softclose en top-fix scharnieren in rvs
Pallet	04

HARMONY

Referentie	55722048
Barcode	3 375537 219667
Verpakking	Doos
Wc-bril	Afneembare, ultraplatte wc-bril AMIRAL in thermodur met softclose en top-fix scharnieren in rvs
Pallet	04

PLAATSBESPAREND

Referentie	55719676
Barcode	3 375537 196036
Verpakking	Doos
Wc-bril	Wc-bril FIRST in polypropyleen met softclose en scharnieren in plastic
Pallet	06

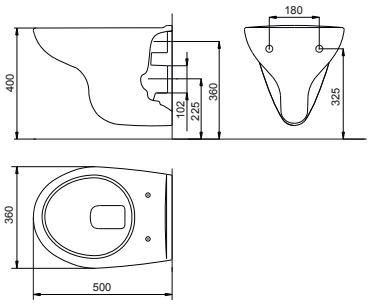

CASUAL

Referentie	55719678
Barcode	3 375537 196050
Verpakking	Doos
Wc-bril	Wc-bril DIPLOMAT in geperst hout met softclose en scharnieren in rvs
Pallet	04

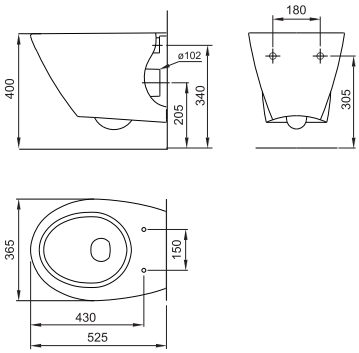

EIGENTIJDS

Pot met dunne rand

Referentie	55722947
Barcode	3 375537 228294
Verpakking	Doos
Wc-bril	Afneembare wc-bril CHUT in thermodur met softclose en scharnieren in plastic
Pallet	04

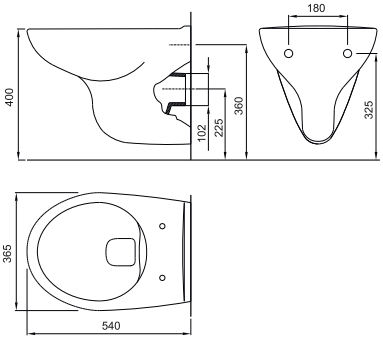

MODERN

Referentie	55722945
Barcode	3 375537 228270
Verpakking	Doos
Wc-bril	Afneembare wc-bril DIPLOMAT in geperst hout met softclose en top-fix scharnieren in rvs
Pallet	04

BEDIENINGSPLATEN

Dankzij zijn klassieke look past de bedieningsplaat SQUARE bij alle stijlen. De bedieningsplaat is verkrijgbaar in het wit, in mat zwart en mat verchroomd en maakt het mogelijk water te besparen dankzij het dubbele spoelsysteem. De plaat SQUARE werd vervaardigd in ABS en kan tegen een muur of in een meubel geïnstalleerd worden zonder meet- of snijwerk. Compatibel met de **inbouwreservoirs LINEO en SMART**, met een muurdikte van 1 tot 8 cm.

Referentie	**55723015**
Barcode	3 375537 228966
Verpakking	**Doos**
Kleur	**Wit**
Verpakkingseenheid	**30**

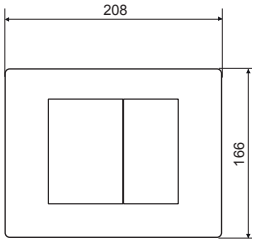

Referentie	**55723044**
Barcode	3 375537 229253
Verpakking	**Doos**
Kleur	**Mat verchroomd**
Verpakkingseenheid	**30**

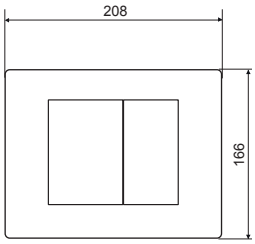

Referentie	**55722890**
Barcode	3 375537 227723
Verpakking	**Doos**
Kleur	**Zwart**
Verpakkingseenheid	**30**

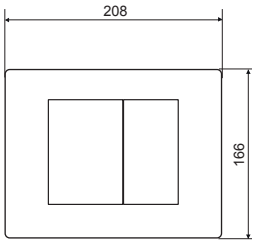

BEDIENINGSPLAAT

ÉGAL voor de inbouwreservoir IMAGE&O Wirquin

Referentie	**55719671**
Barcode	3 375537 228270
Verpakking	**Doos**
Kleur	**Mat verchroomd**
Verpakkingseenheid	**16**

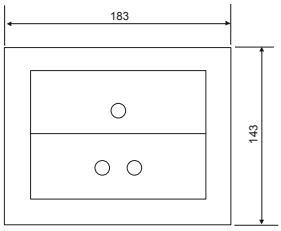

BEKLEDING OM TE VERVEN OF TE BETEGELEN

De bekleding SMART-LINEO van WIRQUIN is een eenvoudige wandbekleding die geplaatst kan worden na installatie van het frame. Deze voorgeboorde bekleding in mdf geassembleerd met houten tapbouten kan na installatie geverfd of betegeld worden. De pot is 43 cm hoog en de bekleding kan bijgesneden worden.

Referentie	**55723073**
Barcode	3 375537 229543
Verpakking	**Doos**
Materiaal	**mdf**
Montage	**Met te lijmen tappen**
Pallet	**30**

PEFC
10-31-2775
Certifié PEFC
pefc-france.org

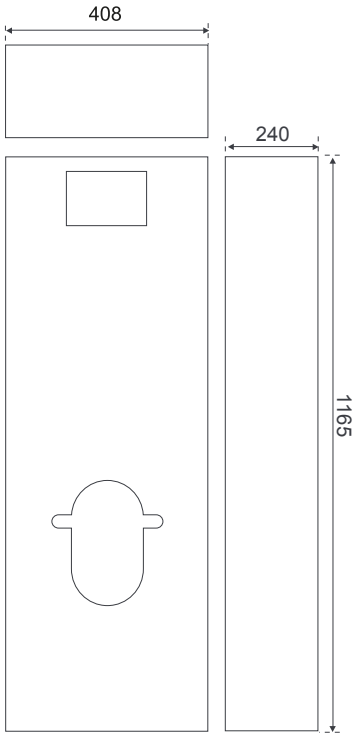

ROND VERBINDINGSSTUK

Voor hangwc's LINEO en IMAGE&O Rond niet-gecentreerd verbindingsstuk met 2 dichtingen	
Referentie	50719183
Barcode	3 375537 191123
Verpakking	Zak
Verpakkingseenheid	50

Voor hangwc's SMART Rond verbindingsstuk	
Referentie	55722699
Barcode	3 375537 225859
Verpakking	Zak
Verpakkingseenheid	20

RECHT VERBINDINGSSTUK L 28 CM

Voor hangwc's IMAGE&O, SMART en LINÉO	
Referentie	70720613
Barcode	3 375537 205387
Verpakking	Zak
Verpakkingseenheid	15

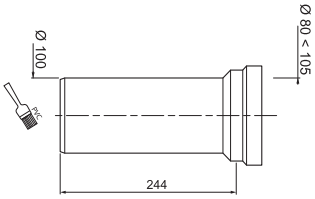

SPOELINRICHTING

Voor hangwc's IMAGE&O, SMART en LINÉO	
Referentie	50719184
Barcode	3 375537 191130
Verpakking	Zak
Verpakkingseenheid	20

BEVESTIGINGSKIT

Voor pot TRENDY	
Referentie	55723546
Barcode	3 375537 234073
Verpakking	Zak
Verpakkingseenheid	-

BEVESTIGINGSKIT

Voor pot HARMONY	
Referentie	55722314
Barcode	3 375537 222353
Verpakking	Zak
Verpakkingseenheid	-

BEVESTIGINGSKIT

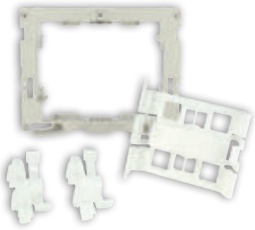

Voor bedieningsplaat	
Referentie	55723467
Barcode	3 375537 233496
Verpakking	Zak
Verpakkingseenheid	03

CONCEPT HANGWC'S

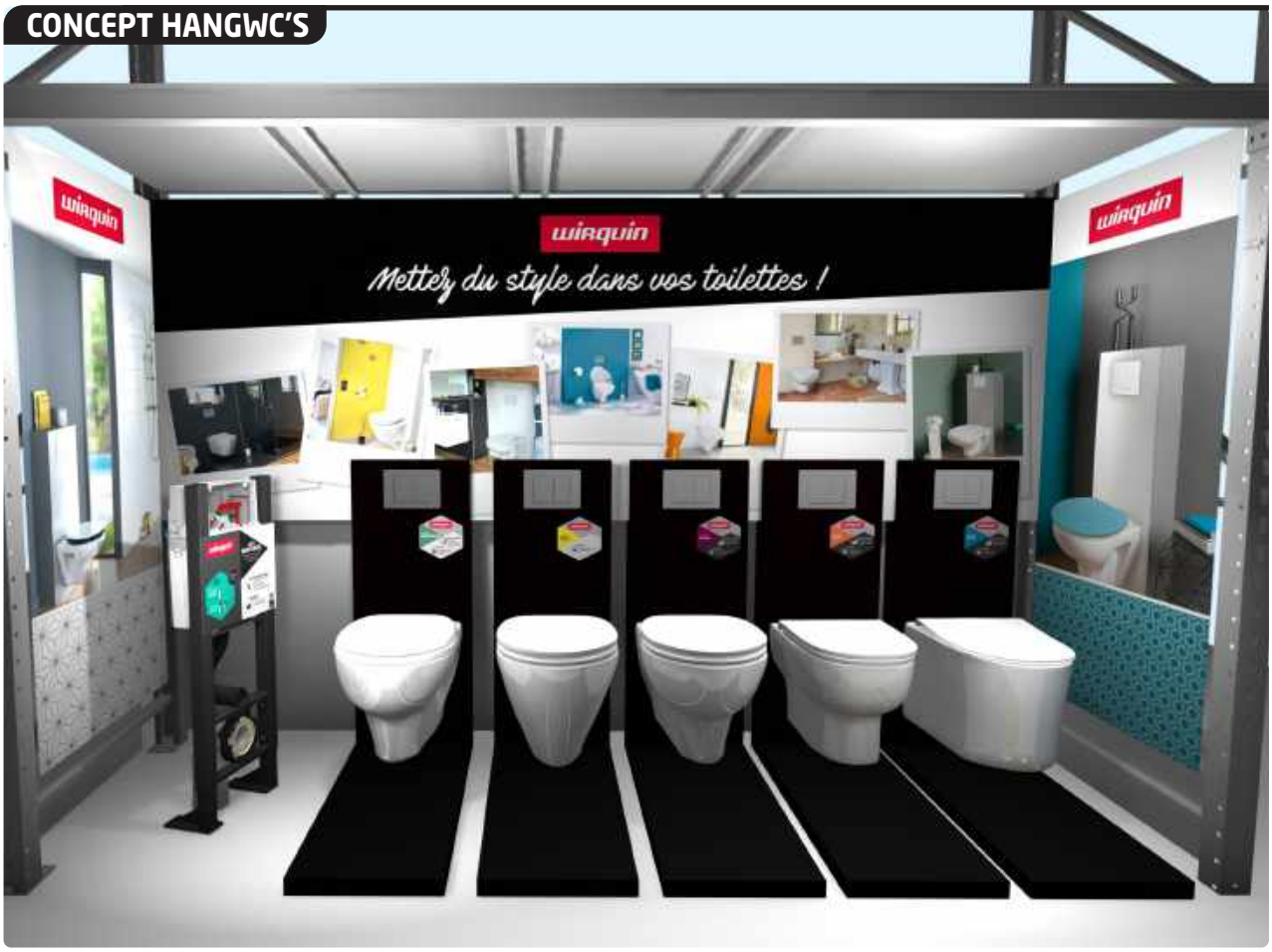

Een moduleerbaar en aanpasbaar concept
dat een decoratieve benadering combineert
met technische informatie.

Presentatiemodule in hout 41 x 120 x 23 cm	**90722884**	-
Metaalplaat voor inbouwreservoirs 50 x 41 cm	**90721588**	-
Kit infoborden sfeer ▪ Infoborden opzij: 80 x 200 cm ▪ Infoborden wand: 300 x 130 cm	**90722883**	FR
Kit infoborden product	**90722882**	FR
Infoborden inbouwreservoir	**90723091**	FR
Technisch infobord inbouwreservoir **LINEO**	**90723093**	FR
Technisch infobord inbouwreservoir **SUNRISE**	**90723092**	FR
Neutrale koker	**90722880**	-
Schapstopper pot zonder rand	**90722881**	FR

Foto's winkels

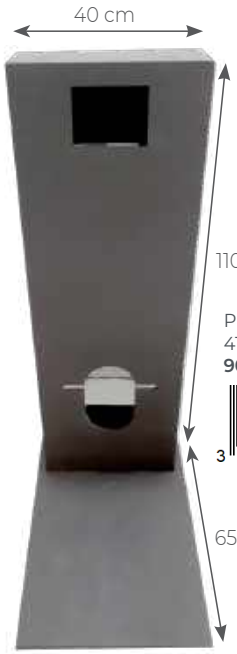

Presentatiemodule in hout
41 x 120 x 23 cm
90722884

3 375537 227662

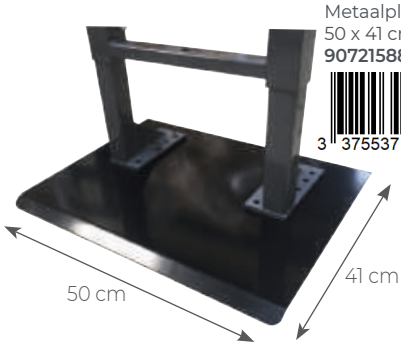

Metaalplaat voor inbouwreservoirs
50 x 41 cm
90721588

3 375537 215171

Neutrale koker
90722880

3 375537 227624

Kit infoborden sfeer:
- Infoborden opzij: 80 x 200 cm
- Infoborden wand: 300 x 130 cm

90722883

3 375537 227655

3 375537 227648

Kit infoborden product
90722882

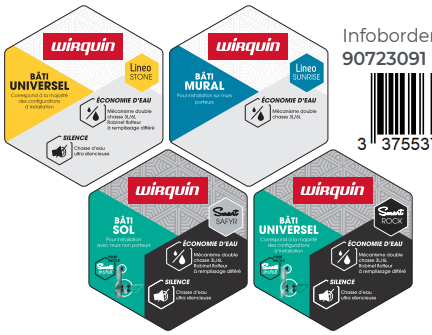

Infoborden inbouwreservoir
90723091

3 375537 229727

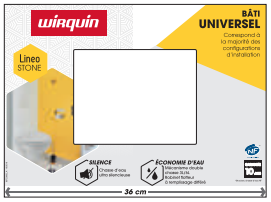

Technisch infobord inbouwreservoir **LINEO**
90723093

3 375537 229741

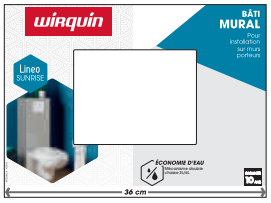

Technisch infobord inbouwreservoir **SUNRISE**
90723092

3 375537 229734

Schapstopper pot zonder rand
90722881

3 375537 227631

RESERVOIRS

Hoe uw reservoir kiezen?

	BEVESTIGING	GEBRUIK
LAAG OF AANSLUITEND	Bevestiging op de pot	De meest gebruikelijke configuratie (vervangt de keramische reservoirs)
HALFLAAG	Bevestiging aan de muur Boven de pot	Kortere pot voor kleinere wc's
HOOG	Bevestiging op traditionele wijze In de hoogte	Vervangt de traditionele reservoirs in gietijzer (type in scholen ...)

Laag of aansluitend reservoir

Halflaag reservoir

Hoog reservoir

Waterbesparing

Handmatige bediening

Infrarood bediening

Stil

Garantie

ISEO

Het **reservoir ISEO MET HANDENWASSER** is een zichtbaar en installatieklaar reservoir. In het deksel van het reservoir zit een handenwasser ingebouwd, waardoor dit product perfect is voor kleine ruimten waar geen plek is voor een volledige wastafel. Het reservoir is langs de binnenzijde geïsoleerd met PSE om storende geluiden en condensatievorming te vermijden. Het reservoir ISEO MET HANDENWASSER is vervaardigd uit glanzend polystyreen, waardoor hij niet alleen een keramische look heeft, maar ook lichter is, eenvoudiger te installeren en beter bestand is tegen schokken. Het reservoir is uitgerust met een stop achteraan en een tussenstuk om de stabiliteit te vrijwaren. Hij is ook voorzien van een dubbel spoelsysteem MW2 en een stille vlotterkraan JOLLYFILL.

VOORDELEN
> Plaatsbesparend.
> Waterbesparend: dubbel spoelsysteem.
> Geluids- en warmte-isolatie.
> Keramische look maar dan veel lichter en eenvoudiger te installeren.
> Van nature antibacterieel materiaal.

KENMERKEN
> Ingebouwde wastafel met kraan.
> Dubbel spoelmechanisme 3/6 l.
> Isolatie in PSE.
> In glanzend polystyreen.
> Snel en stil vullen van het reservoir.
> Regelbare tussenafstand voor de bevestiging.

Referentie	50720090
Barcode	3 375537 200122
Verpakking	Doos
Spoelsysteem	MW2 waterbesparend 3/6 liter
Vlotterkraan	Stille Jollyfill met zijwaartse toevoer
Afmetingen	L 380 mm x H 412 mm x D 180 mm
Regelbare tussenafstand (bevestiging op de pot)	135 tot 240 mm
Pallet	48

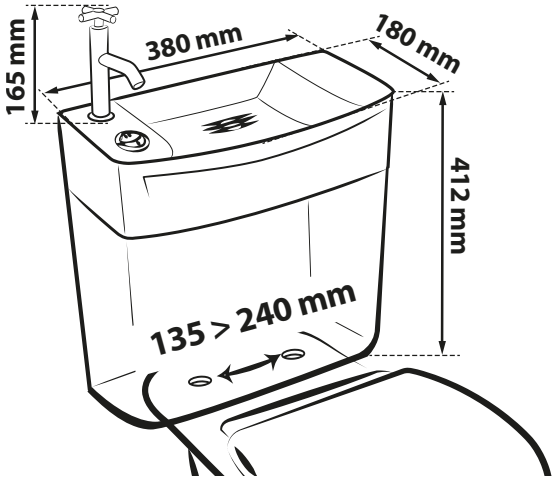

ISEO CLEAN

Het **reservoir ISEO CLEAN** is een zichtbaar en installatieklaar reservoir. Het reservoir is langs de binnenzijde geïsoleerd met PSE om storende geluiden en condensatievorming te vermijden. Het reservoir ISEO CLEAN is vervaardigd uit glanzend polystyreen, waardoor hij niet alleen een keramische look heeft, maar ook lichter is, eenvoudiger te installeren en beter bestand is tegen schokken. Het reservoir is uitgerust met een stop achteraan en een tussenstuk om de stabiliteit te vrijwaren. Hij is ook voorzien van een dubbel spoelsysteem MW2 en een stille vlotterkraan JOLLYFILL.

Referentie	**50720024**
Barcode	375537 199464
Verpakking	**Doos**
Spoelsysteem	**MW2 waterbesparend 3/6 liter**
Vlotterkraan	**Jollyfill met zijwaartse toevoer stil**
Afmetingen	**L 380 mm x H 368 mm x D 160 mm**
Regelbare tussenafstand (bevestiging op de pot)	**135 tot 240 mm**
Pallet	**48**

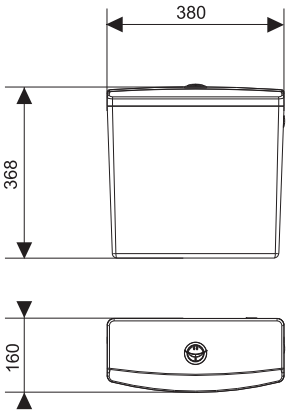

REVISO

Het **reservoir REVISO** is een zichtbaar en installatieklaar reservoir. Hij is uitgerust met een dubbel spoelsysteem om water te besparen en met de vlotterkraan Topy. Het reservoir is ook uitgerust met een stop achteraan en een tussenstuk om de stabiliteit te vrijwaren. De klassiek ogende REVISO is vervaardigd uit plastic waardoor hij lichter is en eenvoudiger te installeren.

Referentie	**50717359**
Barcode	3 375537 173570
Verpakking	**Doos**
Spoelsysteem	**MW2 waterbesparend 3/6 liter**
Vlotterkraan	**Topy met zijwaartse toevoer, ultracompact**
Afmetingen	**L 380 mm x H 368 mm x D 160 mm**
Regelbare tussenafstand (bevestiging op de pot)	**135 tot 240 mm**
Pallet	**48**

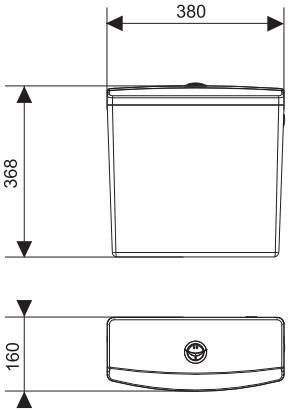

REVISO

Het **reservoir REVISO** is een zichtbaar en installatieklaar reservoir. Hij is uitgerust met een dubbel spoelsysteem om water te besparen en met de vlotterkraan Topy. Het reservoir is ook uitgerust met een stop achteraan en een tussenstuk om de stabiliteit te vrijwaren. De klassiek ogende REVISO is vervaardigd uit plastic waardoor hij lichter is en eenvoudiger te installeren.

HALFLAAG reservoir	
Referentie	**50717360**
Barcode	3 375537 173587
Verpakking	**Doos**
Spoelsysteem	**MW2 waterbesparend 3/6 liter**
Vlotterkraan	**Topy met zijwaartse toevoer, ultracompact**
Afmetingen	**L 380 mm x H 368 mm x D 160 mm**
Geleverd met een valpijp	**L 345 mm x H 332 mm**
Pallet	**48**

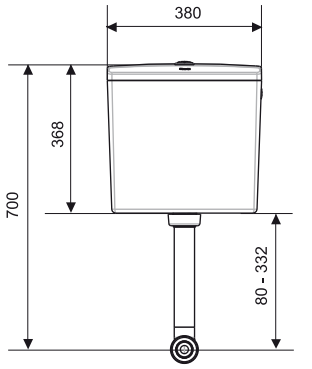

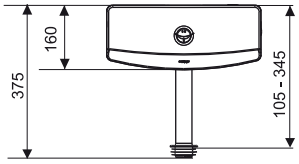

> Geleverd met verstelbare muurbevestigingen, conische dichting, sifonbeker (valpijp niet meegeleverd).

HOOG reservoir	
Referentie	**50717361**
Barcode	3 375537 173594
Verpakking	**Doos**
Spoelsysteem	**Enkelvoudig met kabel**
Vlotterkraan	**Topy met zijwaartse toevoer, ultracompact**
Afmetingen	**L 380 mm x H 368 mm x D 160 mm**
Valpijp	**Afzonderlijk geleverd**
Pallet	**48**

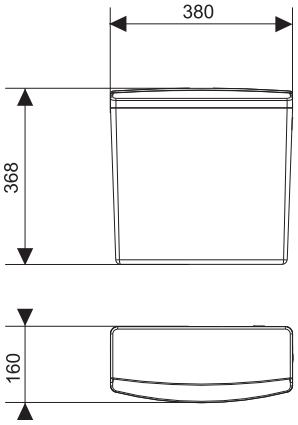

KEGEL SPOELSYSTEEM

Referentie	59060007	RA371
Barcode	3 375536 018483	3 375530 086211
Verpakking	Hangzakje	Bulk
Materiaal	Rubber	Rubber
Verpakking-seenheid	50	240

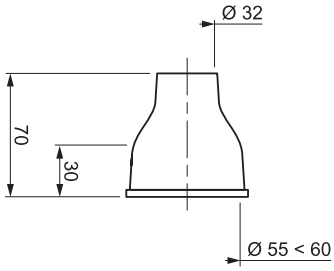

RECHTE BUIS Ø 32 MM

Referentie	59000002
Barcode	3 375536 036289
Verpakking	Zak
Verpakking-seenheid	20

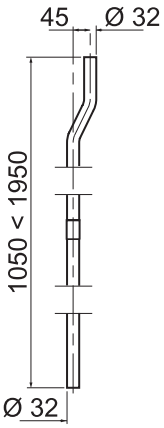

STANDAARD AFDICHTINGSRING Ø 32/40 MM

Referentie	59180005	RA375
Barcode	3 375536 027256	3 375536 005568
Verpakking	Hangzakje	Zak
Wc-pot	Ø 55 mm	Ø 55 mm
Verpakking-seenheid	25	240

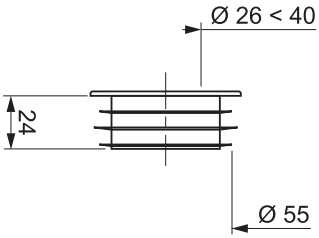

WC-BRILLEN

Hoe uw wc-bril kiezen?

MATERIALEN	MODELLEN
THERMOPLAST Kunsthars (in korrelvorm) die week gemaakt en door inspuiting omgevormd werd. De meest gebruikte thermoplast is polypropyleen (PP). Recycleerbaar materiaal. Onbreekbaar.	**Marbella** **First** **Aquaroc - Expert**
THERMODUR Kunsthars (poeder of vloeistof) + katalysator (verharder) omgevormd door samendrukking. Krasbestendig. Hoge dichtheid.	**Amiral** **Chut!**
GEPERST HOUT Houtmeel omhuld met kunsthars dat gevormd is door samendrukking en vervolgens werd gelakt. Sterk. Geschikt voor decoratie.	**Woody** **Diplomat**

Sommige modellen zijn uitgerust met **SOFTCLOSE** voor meer gebruikscomfort.

De **AFNEEMBAARHEID** zorgt voor een supereenvoudige reiniging van de pot en wc-bril.

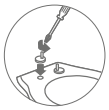

Dankzij de **TOP-FIX SCHARNIEREN** kan de wc-bril eenvoudig langs boven bevestigd worden.

10 000 CYCLES

Al onze wc-brillen werden **GETEST MET MINSTENS 10.000 OPEN-/SLUITCYCLI WAARBIJ SOMMIGE MODELLEN ZELFS GETEST WERDEN TOT 30.000 CYCLI.**

2 ANS GARANTIE

Op al onze wc-brillen rust een **GARANTIE VAN 2 JAAR**.

FSC

FSC staat voor Forest Stewardship Council, een wereldwijde organisatie met **een onafhankelijk certificeringssysteem**, dat dient als garantie dat het gebruikte hout afkomstig is uit duurzaam en verantwoord beheerde bossen. **De producten die als zodanig geïdentificeerd worden dragen het FSC 100%-label**.

De wc-bril DIPLOMAT is vervaardigd uit mdf en kan verkregen worden met tal van mooie opdrukken ontworpen in Frankrijk. Het materiaal is stevig en zit comfortabel. De wc-bril DIPLOMAT heeft een universele vorm met rechte randen die perfect past op alle potten. Dit product is de meest kwalitatieve stijlvolle wc-bril op de markt. De scharnieren zijn verstelbaar zodat de wc-bril tot op de millimeter precies gecentreerd kan worden. En de bevestigingen zijn in rvs om corrosie te vermijden.

VOORDELEN
> Stevig en warm materiaal.
> De meest stijlvolle wc-bril voor uw toiletten.
> Corrosie werend en stabiel.
> Universele vorm die past op alle standaard wc-potten.
> Getest met 20.000 open-/sluitcycli.
> Kan lasten dragen tot 150 kg.

KENMERKEN
> Wc-bril in mdf (houtvezel).
> Rechte randen.
> Scharnieren en schroeven in rvs.
> U-vorm.

MDF OF GEPERST HOUT, WAT IS DAT?
Houtmeel omhuld met kunsthars dat gevormd is door samendrukking en vervolgens werd gelakt.

School sardines

Marmer

Jungle

Tokyo

TIPS VOOR ONDERHOUD EN REINIGING
▹ De bril en het deksel moeten gereinigd worden met warm zeepwater.
▹ Gebruik geen agressieve schoonmaakproducten of schuurmiddelen aangezien u zo krassen kunt maken in het oppervlak van de wc-bril.
▹ De scharnieren moeten gereinigd worden met zeep of een zacht schoonmaakmiddel. Spoel de scharnieren na het schoonmaken met helder water en droog ze af.
▹ Breng op de scharnieren nooit bleekmiddel of geconcentreerde of zure reinigingsmiddelen aan aangezien deze dan kunnen verkleuren of aangetast kunnen worden.
▹ Laat de bril omhoog wanneer er bleekmiddel in de pot zit zodat de bril en de scharnieren niet kunnen verkleuren.
▹ Zorg ervoor dat er geen spatten terechtkomen op de scharnieren wanneer u bleekmiddel in de toiletpot giet.

SCHOOL SARDINES

Referentie	20722979
Barcode	3 375537 228614
Verpakking	Doos
Bijzonderheden	Softclose
Afwerking	Glanzend
Scharnieren	Rvs
Schroeven	Rvs
Gewicht	3,5 kg
Afstand tussen de twee openingen van de pot	130-180 mm
Verpakkings-eenheid	04

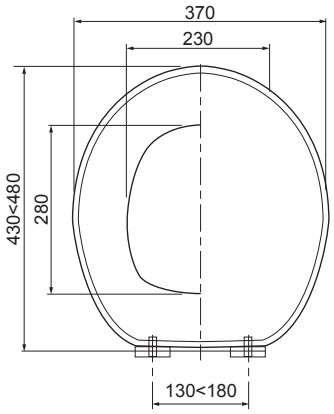

MARMER

Referentie	20723478
Barcode	3 375537 233601
Verpakking	Doos
Bijzonderheden	Softclose
Afwerking	Glanzend
Scharnieren	Rvs
Schroeven	Rvs
Gewicht	3,4 kg
Afstand tussen de twee openingen van de pot	130-180 mm
Verpakkings-eenheid	04

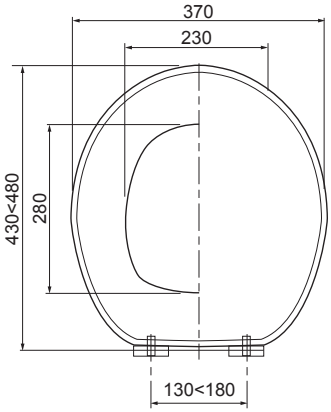

ZEN

Referentie	20719925
Barcode	3 375537 198481
Verpakking	Doos
Bijzonderheden	Softclose
Afwerking	Glanzend
Scharnieren	Rvs
Schroeven	Rvs
Gewicht	3,4 kg
Afstand tussen de twee openingen van de pot	130-180 mm
Verpakkings-eenheid	04

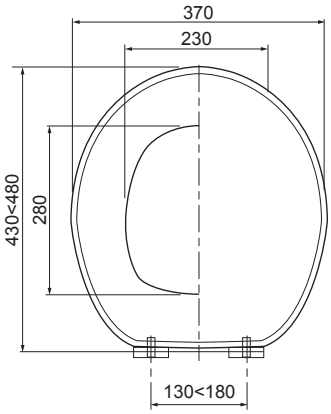

JUNGLE

Referentie	20722133
Barcode	3 375537 220564
Verpakking	Doos
Bijzonderheden	Softclose
Afwerking	Mat
Scharnieren	Rvs
Schroeven	Rvs
Gewicht	3,4 kg
Afstand tussen de twee openingen van de pot	130-180 mm
Verpakkings-eenheid	04

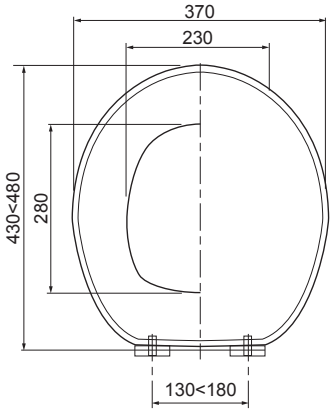

PALM

Referentie	20723080
Barcode	3 375537 229611
Verpakking	Doos
Bijzonderheden	Top-fix, afneembaar, softclose
Afwerking	Glanzend
Scharnieren	Rvs
Schroeven	Rvs
Gewicht	3,4 kg
Afstand tussen de twee openingen van de pot	130-180 mm
Verpakkings-eenheid	04

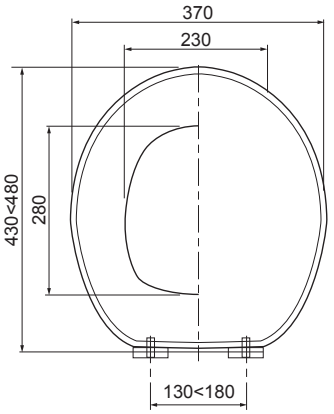

PASTEL

Referentie	20721955
Barcode	3 375537 218745
Verpakking	Doos
Bijzonderheden	Softclose
Afwerking	Mat
Scharnieren	Rvs
Schroeven	Rvs
Gewicht	3,4 kg
Afstand tussen de twee openingen van de pot	130-180 mm
Verpakkings-eenheid	04

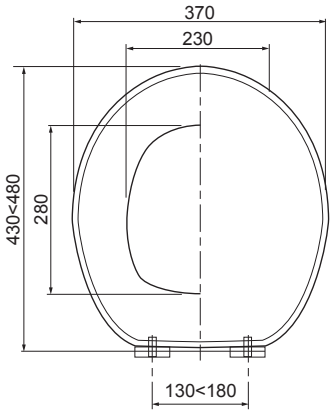

VLECHTRIET

Referentie	20723077
Barcode	3 375537 229581
Verpakking	Doos
Bijzonderheden	Top-fix, afneembaar, softclose
Afwerking	Glanzend
Scharnieren	Rvs
Schroeven	Rvs
Gewicht	3,4 kg
Afstand tussen de twee openingen van de pot	130-180 mm
Verpakkings-eenheid	04

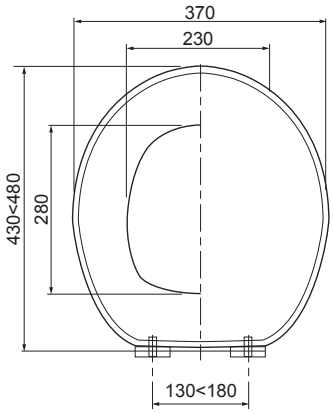

HERT

Referentie	20721956
Barcode	3 375537 218752
Verpakking	Doos
Bijzonderheden	Softclose
Afwerking	Mat
Scharnieren	Rvs
Schroeven	Rvs
Gewicht	3,4 kg
Afstand tussen de twee openingen van de pot	130-180 mm
Verpakkings-eenheid	04

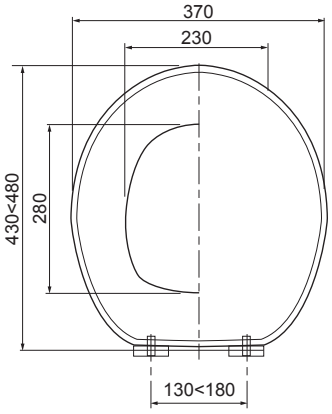

MALMO

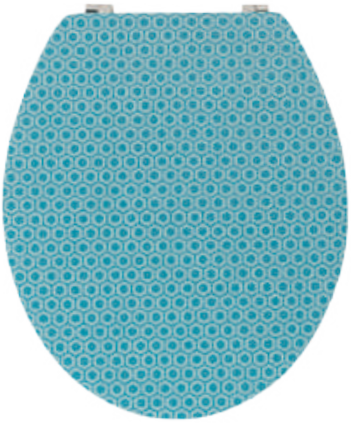

Referentie	20721907
Barcode	3 375537 218264
Verpakking	Doos
Bijzonderheden	-
Afwerking	Mat
Scharnieren	Rvs
Schroeven	Rvs
Gewicht	3,4 kg
Afstand tussen de twee openingen van de pot	130-180 mm
Verpakkings-eenheid	04

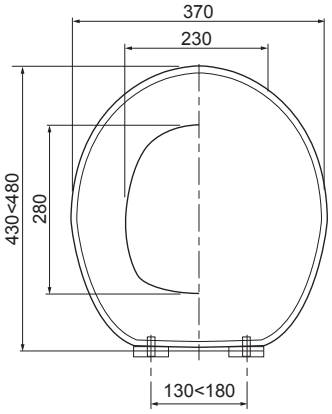

PALMBOMEN

Referentie	20722978
Barcode	3 375537 228607
Verpakking	Doos
Bijzonderheden	Softclose
Afwerking	Mat
Scharnieren	Rvs
Schroeven	Rvs
Gewicht	3,4 kg
Afstand tussen de twee openingen van de pot	130-180 mm
Verpakkings-eenheid	04

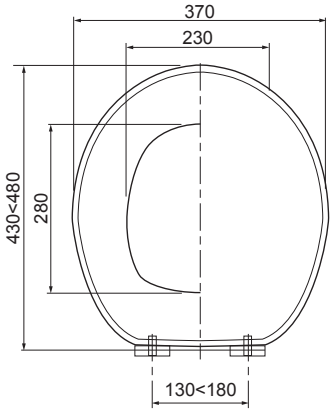

BOHO STYLE

Referentie	20722718
Barcode	3 375537 226047
Verpakking	Doos
Bijzonderheden	Softclose
Afwerking	Mat
Scharnieren	Rvs
Schroeven	Rvs
Gewicht	3,4 kg
Afstand tussen de twee openingen van de pot	130-180 mm
Verpakkings-eenheid	04

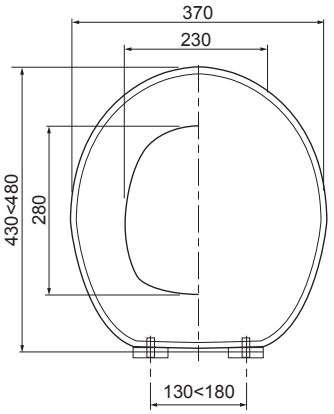

YELLOW

Referentie	20721908
Barcode	3 375537 218271
Verpakking	Doos
Bijzonderheden	-
Afwerking	Mat
Scharnieren	Rvs
Schroeven	Rvs
Gewicht	3,4 kg
Afstand tussen de twee openingen van de pot	130-180 mm
Verpakkings-eenheid	04

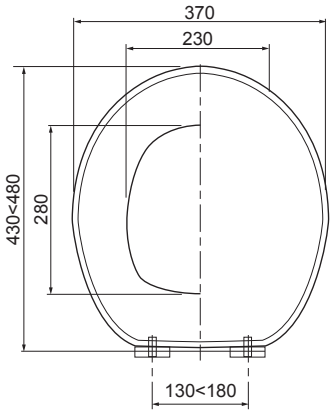

WORLD

Referentie	20723079
Barcode	3 375537 229604
Verpakking	Doos
Bijzonderheden	Top-fix, afneembaar, softclose
Afwerking	Glanzend
Scharnieren	Rvs
Schroeven	Rvs
Gewicht	3,4 kg
Afstand tussen de twee openingen van de pot	130-180 mm
Verpakkings-eenheid	04

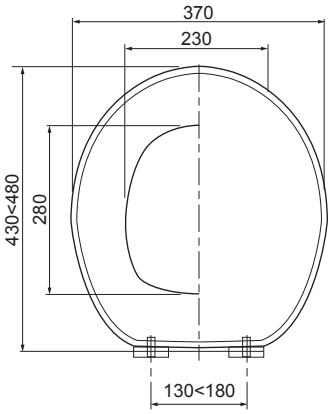

TOKYO

Referentie	20723078
Barcode	3 375537 229598
Verpakking	Doos
Bijzonderheden	Top-fix, afneembaar, softclose
Afwerking	Glanzend
Scharnieren	Rvs
Schroeven	Rvs
Gewicht	3,4 kg
Afstand tussen de twee openingen van de pot	130-180 mm
Verpakkings-eenheid	04

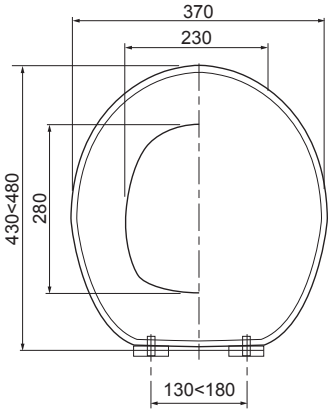

WHITE BAMBOO

Referentie	20722707
Barcode	3 375537 225934
Verpakking	Doos
Bijzonderheden	Softclose
Afwerking	Glanzend
Scharnieren	Rvs
Schroeven	Rvs
Gewicht	3,4 kg
Afstand tussen de twee openingen van de pot	130-180 mm
Verpakkings-eenheid	04

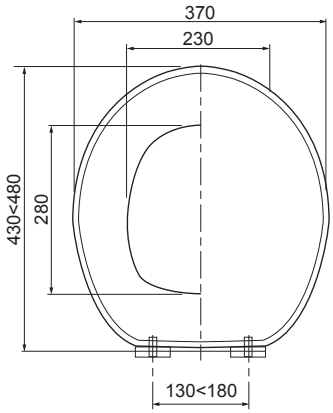

GEOMETRIC GOLD

Referentie	20722723
Barcode	3 375537 226092
Verpakking	Doos
Bijzonderheden	Softclose
Afwerking	Glanzend
Scharnieren	Rvs
Schroeven	Rvs
Gewicht	3,4 kg
Afstand tussen de twee openingen van de pot	130-180 mm
Verpakkings-eenheid	04

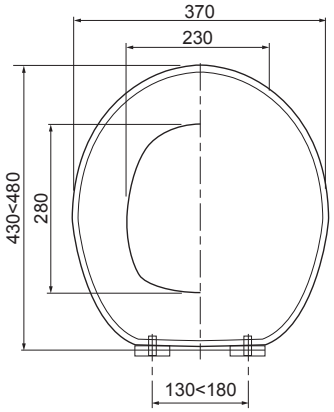

ART DECO CHIC

Referentie	20722722
Barcode	3 375537 226085
Verpakking	Doos
Bijzonderheden	Softclose
Afwerking	Glanzend
Scharnieren	Rvs
Schroeven	Rvs
Gewicht	3,4 kg
Afstand tussen de twee openingen van de pot	130-180 mm
Verpakkings-eenheid	04

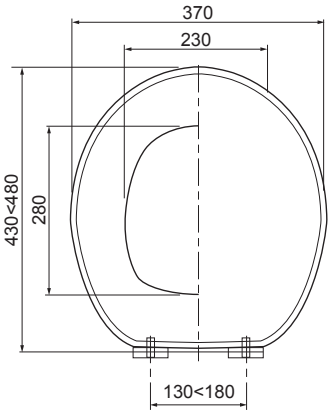

BLACK BAMBOO

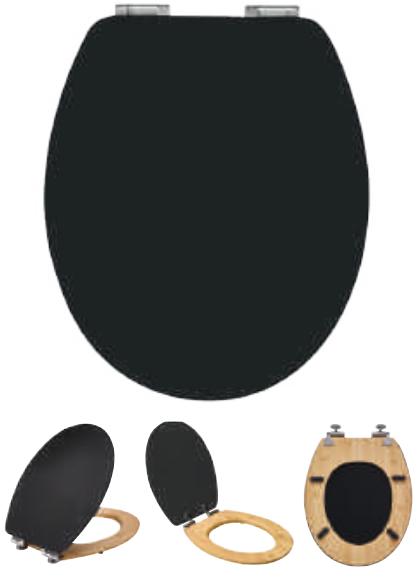

Referentie	20722853
Barcode	3 375537 227365
Verpakking	Doos
Afwerking	Mat
Scharnieren	Rvs
Schroeven	Rvs
Gewicht	3,4 kg
Afstand tussen de twee openingen van de pot	130-180 mm
Verpakkings-eenheid	04

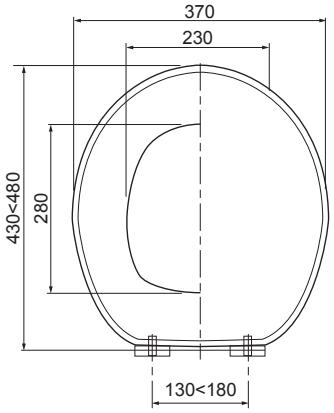

MARMER GOUD

Referentie	**20723081**
Barcode	3 375537 229628
Verpakking	**Doos**
Bijzonderheden	**Top-fix, afneembaar, softclose**
Afwerking	**Glanzend**
Scharnieren	**Rvs**
Schroeven	**Rvs**
Gewicht	**3,4 kg**
Afstand tussen de twee openingen van de pot	**130-180 mm**
Verpakkings-eenheid	**04**

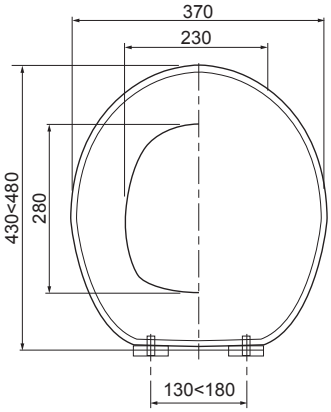

ART DECO BLUE

Referentie	**20722720**
Barcode	3 375537 226061
Verpakking	**Doos**
Bijzonderheden	**Softclose**
Afwerking	**Glanzend**
Scharnieren	**Rvs**
Schroeven	**Rvs**
Gewicht	**3,4 kg**
Afstand tussen de twee openingen van de pot	**130-180 mm**
Verpakkings-eenheid	**04**

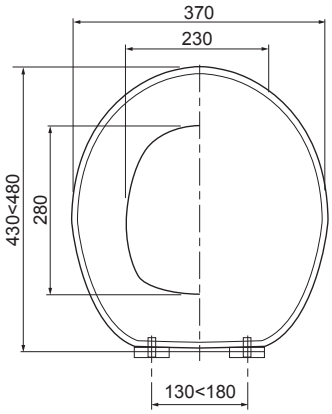

TAUPE

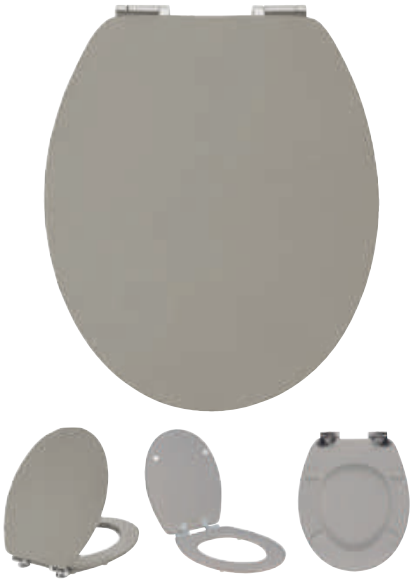

Referentie	20719923
Barcode	3 375537 198467
Verpakking	Doos
Bijzonderheden	Softclose
Afwerking	Glanzend
Scharnieren	Rvs
Schroeven	Rvs
Gewicht	3,4 kg
Afstand tussen de twee openingen van de pot	130-180 mm
Verpakkings-eenheid	04

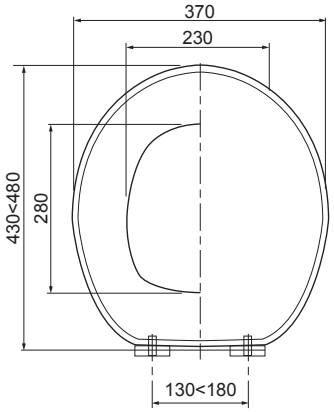

BAMBOO NATURE

Referentie	20719732
Barcode	3 375537 196593
Verpakking	Doos
Materiaal	Bamboe
Scharnieren	Rvs
Schroeven	Rvs
Gewicht	2,6 kg
Afstand tussen de twee openingen van de pot	130-180 mm
Verpakkings-eenheid	04

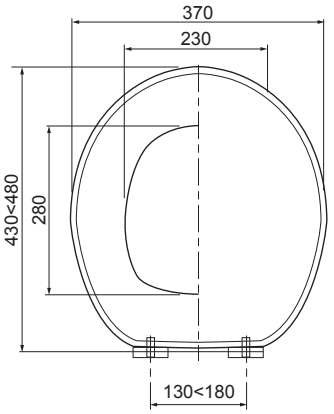

MONTREAL

Referentie	AB00610
Barcode	3 375530 252845
Verpakking	Doos
Materiaal	Lindehout
Scharnieren	Rvs
Schroeven	Rvs
Gewicht	3,4 kg
Afstand tussen de twee openingen van de pot	118-168 mm
Verpakkings-eenheid	04

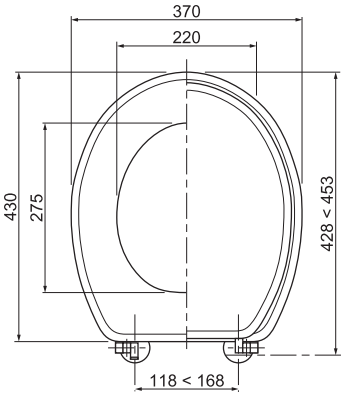

De wc-bril WOODY is vervaardigd uit mdf en kan verkregen worden met tal van mooie opdrukken ontworpen in Frankrijk. Het materiaal is stevig en zit comfortabel. De wc-bril WOODY heeft een universele ronde vorm die perfect past op alle standaard wc-potten. De scharnieren zijn verstelbaar zodat de wc-bril tot op de millimeter precies gecentreerd kan worden. En de bevestigingen zijn in rvs om corrosie te vermijden.

VOORDELEN
> Stevig en warm materiaal.
> Corrosie werend en stabiel.
> Universele vorm die past op alle wc-potten.
> Getest met 20.000 open-/sluitcycli.
> Kan lasten dragen tot 150 kg.

KENMERKEN
> Wc-bril in mdf (houtvezel).
> Scharnieren en schroeven in rvs.
> U-vorm.

MDF OF GEPERST HOUT, WAT IS DAT?
Houtmeel omhuld met kunsthars dat gevormd is door samendrukking en vervolgens werd gelakt.

Cementtegels

Origami

Dark jungle

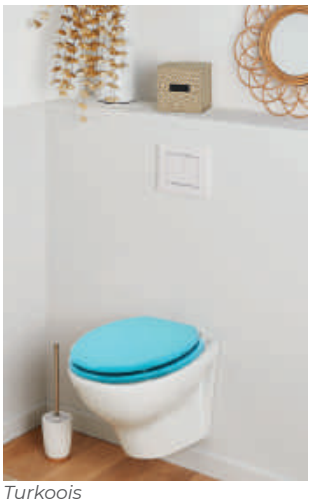
Turkoois

TIPS VOOR ONDERHOUD EN REINIGING
▹ De bril en het deksel moeten gereinigd worden met warm zeepwater.
▹ Gebruik geen agressieve schoonmaakproducten of schuurmiddelen aangezien u zo krassen kunt maken in het oppervlak van de wc-bril.
▹ De scharnieren moeten gereinigd worden met zeep of een zacht schoonmaakmiddel. Spoel de scharnieren na het schoonmaken met helder water en droog ze af.
▹ Breng op de scharnieren nooit bleekmiddel of geconcentreerde of zure reinigingsmiddelen aan aangezien deze dan kunnen verkleuren of aangetast kunnen worden.
▹ Laat de bril omhoog wanneer er bleekmiddel in de pot zit zodat de bril en de scharnieren niet kunnen verkleuren.
▹ Zorg ervoor dat er geen spatten terechtkomen op de scharnieren wanneer u bleekmiddel in de toiletpot giet.

DISTINCT

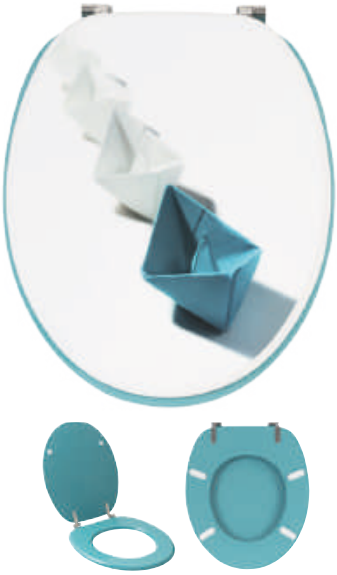

Referentie	20721909
Barcode	3 375537 218288
Verpakking	Doos
Bijzonderheden	-
Afwerking	Glanzend
Scharnieren	Rvs
Schroeven	Rvs
Gewicht	2,9 kg
Afstand tussen de twee openingen van de pot	130-170 mm
Verpakkings-eenheid	04

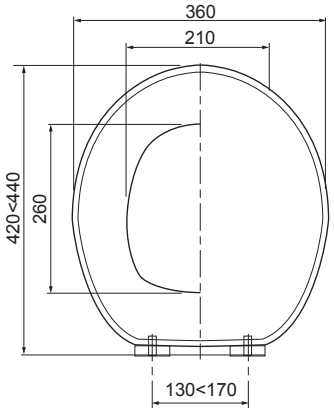

VISSERSHUT

Referentie	20720369
Barcode	3 375537 202942
Verpakking	Doos
Bijzonderheden	-
Afwerking	Glanzend
Scharnieren	Rvs
Schroeven	Rvs
Gewicht	2,9 kg
Afstand tussen de twee openingen van de pot	130-170 mm
Verpakkings-eenheid	04

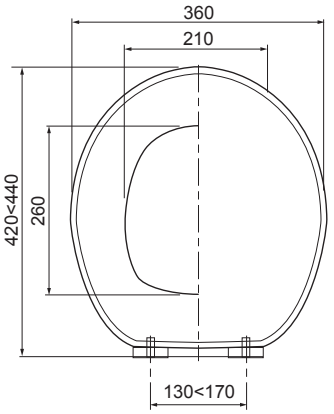

AQUARIUM

Referentie	20717963
Barcode	3 375537 179220
Verpakking	Doos
Bijzonderheden	-
Afwerking	Glanzend
Scharnieren	Rvs
Schroeven	Rvs
Gewicht	2,9 kg
Afstand tussen de twee openingen van de pot	130-170 mm
Verpakkings-eenheid	04

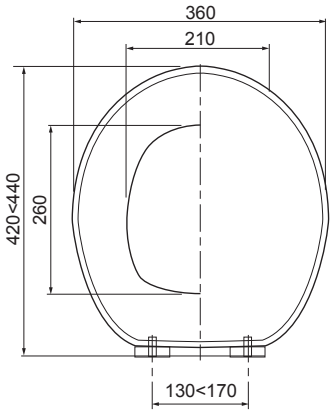

HOLIDAY BEACH

Referentie	20719122
Barcode	3 375537 190515
Verpakking	Doos
Bijzonderheden	-
Afwerking	Glanzend
Scharnieren	Rvs
Schroeven	Rvs
Gewicht	2,9 kg
Afstand tussen de twee openingen van de pot	130-170 mm
Verpakkings-eenheid	04

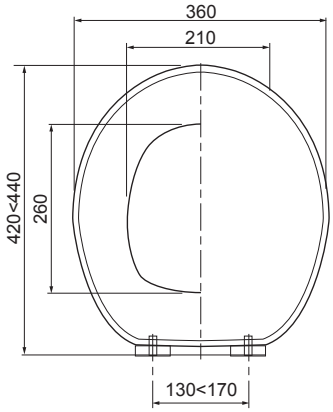

BORD DE MER

Referentie	20722976
Barcode	3 375537 228584
Verpakking	Doos
Bijzonderheden	Softclose
Afwerking	Mat
Scharnieren	Rvs
Schroeven	Rvs
Gewicht	2,9 kg
Afstand tussen de twee openingen van de pot	130-170 mm
Verpakkings-eenheid	04

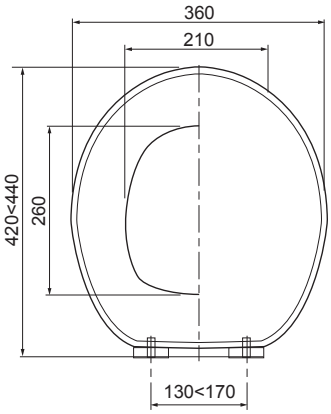

FISH

Referentie	20722705
Barcode	3 375537 225910
Verpakking	Doos
Bijzonderheden	Softclose
Afwerking	Glanzend
Scharnieren	Rvs
Schroeven	Rvs
Gewicht	2,9 kg
Afstand tussen de twee openingen van de pot	130-170 mm
Verpakkings-eenheid	04

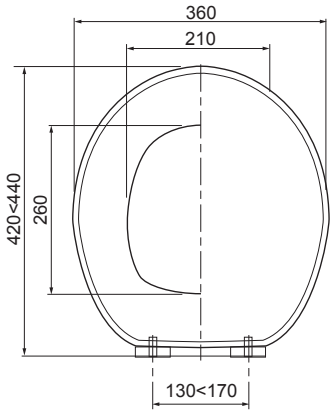

CEMENTTEGELS

Referentie	**20722706**
Barcode	3 375537 225927
Verpakking	**Doos**
Bijzonderheden	**-**
Afwerking	**Mat**
Scharnieren	**Rvs**
Schroeven	**Rvs**
Gewicht	**2,9 kg**
Afstand tussen de twee openingen van de pot	**130-170 mm**
Verpakkings-eenheid	**04**

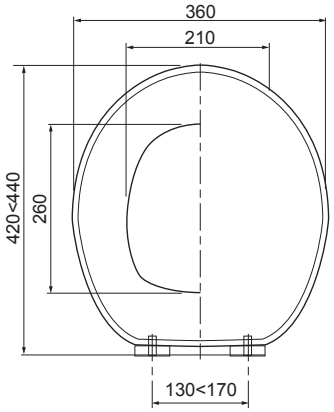

CEMENTTEGELS KLEUR

Referentie	**20722724**
Barcode	3 375537 226108
Verpakking	**Doos**
Bijzonderheden	**Softclose**
Afwerking	**Mat**
Scharnieren	**Rvs**
Schroeven	**Rvs**
Gewicht	**2,9 kg**
Afstand tussen de twee openingen van de pot	**130-170 mm**
Verpakkings-eenheid	**04**

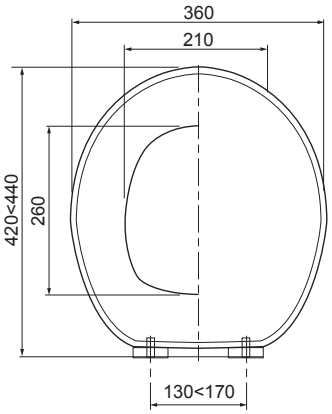

STEEN

Referentie	**20720371**
Barcode	3 375537 202966
Verpakking	**Doos**
Bijzonderheden	**-**
Afwerking	**Glanzend**
Scharnieren	**Rvs**
Schroeven	**Rvs**
Gewicht	**2,9 kg**
Afstand tussen de twee openingen van de pot	**130-170 mm**
Verpakkings-eenheid	**04**

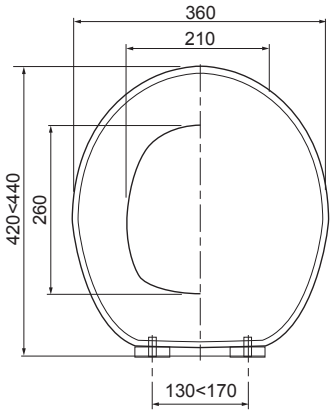

MARMEREFFECT

Referentie	**20720370**
Barcode	3 375537 202959
Verpakking	**Doos**
Bijzonderheden	**-**
Afwerking	**Glanzend**
Scharnieren	**Rvs**
Schroeven	**Rvs**
Gewicht	**2,9 kg**
Afstand tussen de twee openingen van de pot	**130-170 mm**
Verpakkings-eenheid	**04**

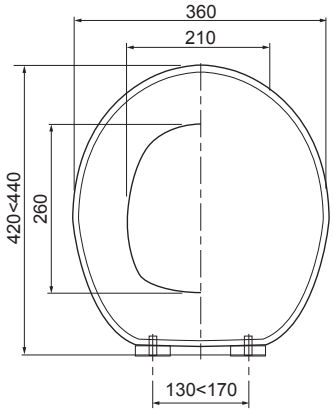

PAARDENBLOEM

Referentie	**20720372**
Barcode	3 375537 202973
Verpakking	**Doos**
Bijzonderheden	**-**
Afwerking	**Glanzend**
Scharnieren	**Rvs**
Schroeven	**Rvs**
Gewicht	**2,9 kg**
Afstand tussen de twee openingen van de pot	**130-170 mm**
Verpakkings-eenheid	**04**

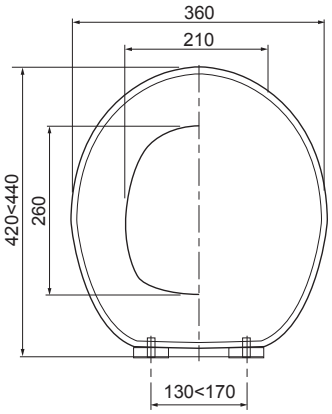

GENTS LADIES

Referentie	**20721503**
Barcode	3 375537 214327
Verpakking	**Doos**
Bijzonderheden	**-**
Afwerking	**Glanzend**
Scharnieren	**Rvs**
Schroeven	**Rvs**
Gewicht	**2,9 kg**
Afstand tussen de twee openingen van de pot	**130-170 mm**
Verpakkings-eenheid	**04**

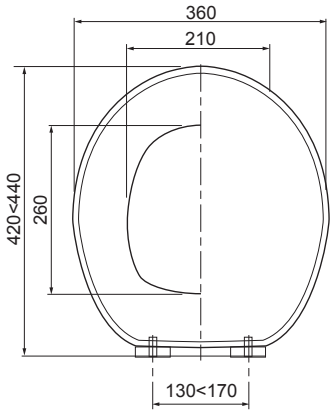

DARK JUNGLE

Referentie	20723480
Barcode	3 375537 233625
Verpakking	Doos
Bijzonderheden	-
Afwerking	Glanzend
Scharnieren	Rvs
Schroeven	Rvs
Gewicht	2,9 kg
Afstand tussen de twee openingen van de pot	130-170 mm
Verpakkings-eenheid	04

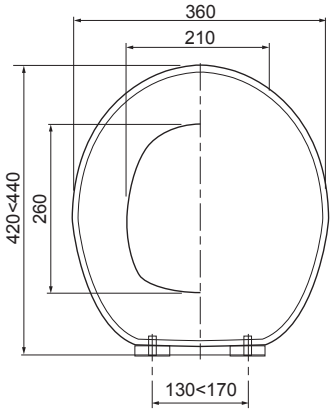

PALM

Referentie	20722725
Barcode	3 375537 226115
Verpakking	Doos
Bijzonderheden	Softclose
Afwerking	Glanzend
Scharnieren	Rvs
Schroeven	Rvs
Gewicht	2,9 kg
Afstand tussen de twee openingen van de pot	130-170 mm
Verpakkings-eenheid	04

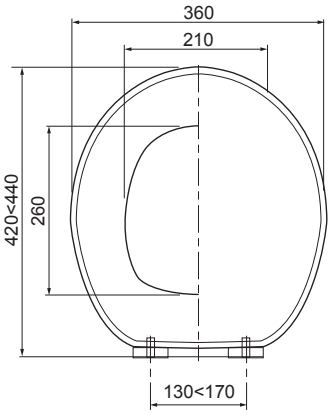

PLANT

Referentie	20717959
Barcode	3 375537 179183
Verpakking	Doos
Bijzonderheden	-
Afwerking	Glanzend
Scharnieren	Rvs
Schroeven	Rvs
Gewicht	2,9 kg
Afstand tussen de twee openingen van de pot	130-170 mm
Verpakkings-eenheid	04

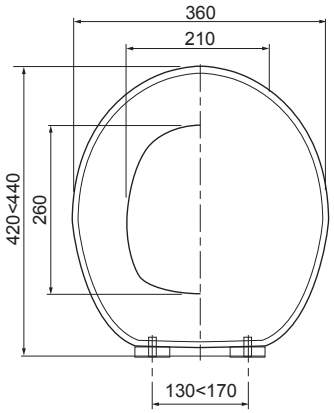

ORIGAMI

Referentie	**20721501**
Barcode	3 375537 214303
Verpakking	**Doos**
Bijzonderheden	**-**
Afwerking	**Glanzend**
Scharnieren	**Rvs**
Schroeven	**Rvs**
Gewicht	**2,9 kg**
Afstand tussen de twee openingen van de pot	**130-170 mm**
Verpakkings-eenheid	**04**

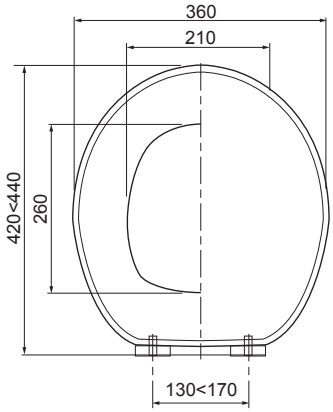

VISGRAAT

Referentie	**20722977**
Barcode	3 375537 228591
Verpakking	**Doos**
Bijzonderheden	**Softclose**
Afwerking	**Mat**
Scharnieren	**Rvs**
Schroeven	**Rvs**
Gewicht	**2,9 kg**
Afstand tussen de twee openingen van de pot	**130-170 mm**
Verpakkings-eenheid	**04**

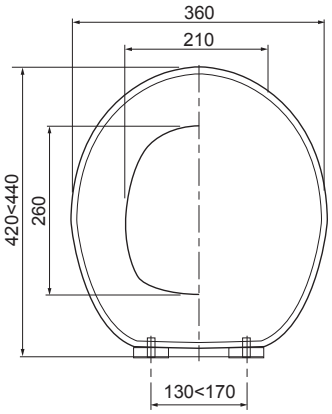

KITTENS

Referentie	**20721504**
Barcode	3 375537 214334
Verpakking	**Doos**
Bijzonderheden	**-**
Afwerking	**Glanzend**
Scharnieren	**Rvs**
Schroeven	**Rvs**
Gewicht	**2,9 kg**
Afstand tussen de twee openingen van de pot	**130-170 mm**
Verpakkings-eenheid	**04**

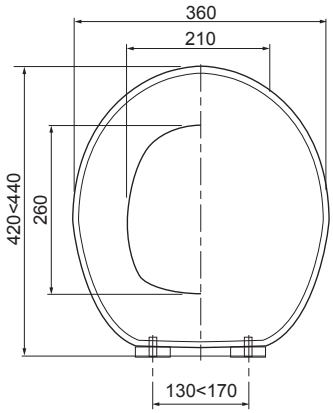

TROPICAL PARADISE

Referentie	20722717
Barcode	3 375537 226030
Verpakking	Doos
Bijzonderheden	Softclose
Afwerking	Glanzend
Scharnieren	Rvs
Schroeven	Rvs
Gewicht	2,9 kg
Afstand tussen de twee openingen van de pot	130-170 mm
Verpakkings-eenheid	04

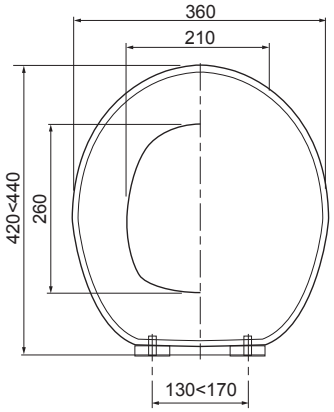

ETHNIC

Referentie	20722716
Barcode	3 375537 226023
Verpakking	Doos
Bijzonderheden	-
Afwerking	Glanzend
Scharnieren	Rvs
Schroeven	Rvs
Gewicht	2,9 kg
Afstand tussen de twee openingen van de pot	130-170 mm
Verpakkings-eenheid	04

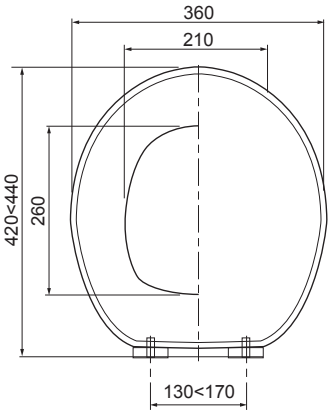

JAPANESE FLOWER

Referentie	20719127
Barcode	3 375537 190560
Verpakking	Doos
Bijzonderheden	-
Afwerking	Glanzend
Scharnieren	Rvs
Schroeven	Rvs
Gewicht	2,9 kg
Afstand tussen de twee openingen van de pot	130-170 mm
Verpakkings-eenheid	04

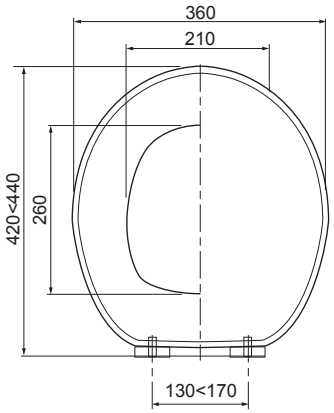

GRAFISCH BLAUW

Referentie	**20722975**
Barcode	3 375537 228577
Verpakking	**Doos**
Bijzonderheden	**Softclose**
Afwerking	**Mat**
Scharnieren	**Rvs**
Schroeven	**Rvs**
Gewicht	**2,9 kg**
Afstand tussen de twee openingen van de pot	**130-170 mm**
Verpakkings-eenheid	**04**

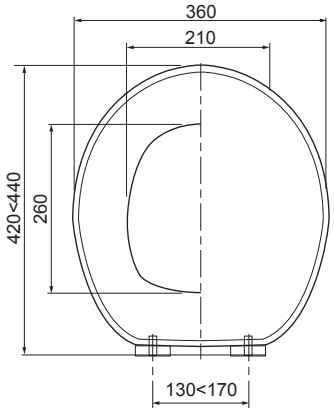

BLAUW & GOUD

Referentie	**20723479**
Barcode	3 375537 233618
Verpakking	**Doos**
Bijzonderheden	**-**
Afwerking	**Mat**
Scharnieren	**Rvs**
Schroeven	**Rvs**
Gewicht	**2,9 kg**
Afstand tussen de twee openingen van de pot	**130-170 mm**
Verpakkings-eenheid	**04**

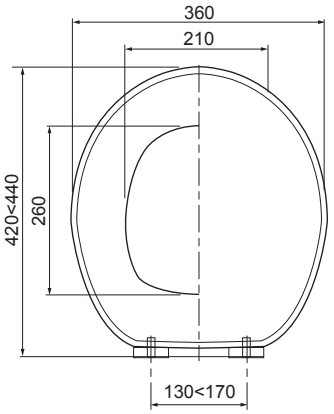

ANTRACIETGRIJS / LICHTGRIJS

Referentie	**20719739**
Barcode	3 375537 196661
Verpakking	**Doos**
Bijzonderheden	**-**
Afwerking	**Mat**
Scharnieren	**Rvs**
Schroeven	**Rvs**
Gewicht	**2,9 kg**
Afstand tussen de twee openingen van de pot	**130-170 mm**
Verpakkingseenheid	**04**

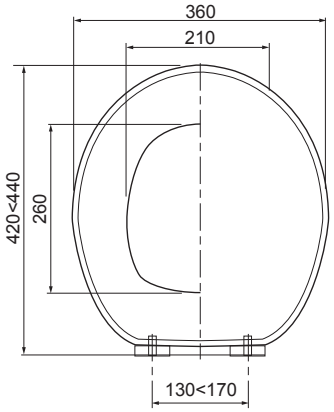

TAUPE

Referentie	**20717957**
Barcode	3 375537 179169
Verpakking	**Doos**
Bijzonderheden	**-**
Afwerking	**Mat**
Scharnieren	**Rvs**
Schroeven	**Rvs**
Gewicht	**2,9 kg**
Afstand tussen de twee openingen van de pot	**130-170 mm**
Verpakkingseenheid	**04**

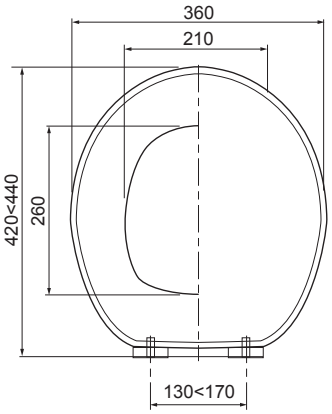

GRIJS

Referentie	**20717953**
Barcode	3 375537 179121
Verpakking	**Doos**
Bijzonderheden	**-**
Afwerking	**Mat**
Scharnieren	**Rvs**
Schroeven	**Rvs**
Gewicht	**2,9 kg**
Afstand tussen de twee openingen van de pot	**130-170 mm**
Verpakkingseenheid	**04**

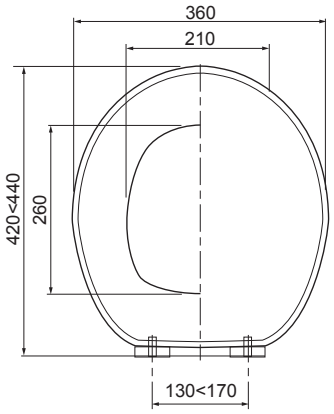

BLAUW

Referentie	**20722726**
Barcode	3 375537 226122
Verpakking	**Doos**
Bijzonderheden	**-**
Afwerking	**Mat**
Scharnieren	**Rvs**
Schroeven	**Rvs**
Gewicht	**2,9 kg**
Afstand tussen de twee openingen van de pot	**130-170 mm**
Verpakkings-eenheid	**04**

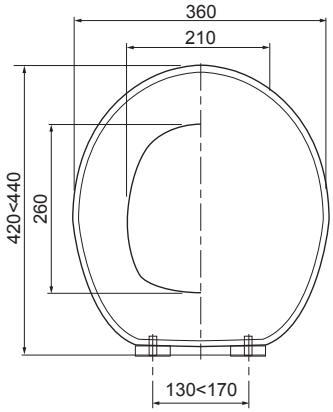

EENDENBLAUW

Referentie	**20722727**
Barcode	3 375537 226139
Verpakking	**Doos**
Bijzonderheden	**-**
Afwerking	**Glanzend**
Scharnieren	**Rvs**
Schroeven	**Rvs**
Gewicht	**2,9 kg**
Afstand tussen de twee openingen van de pot	**130-170 mm**
Verpakkings-eenheid	**04**

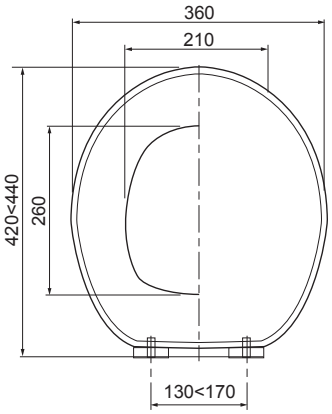

TURKOOIS

Referentie	**20718777**
Barcode	3 375537 187249
Verpakking	**Doos**
Bijzonderheden	**-**
Afwerking	**Glanzend**
Scharnieren	**Rvs**
Schroeven	**Rvs**
Gewicht	**2,9 kg**
Afstand tussen de twee openingen van de pot	**130-170 mm**
Verpakkings-eenheid	**04**

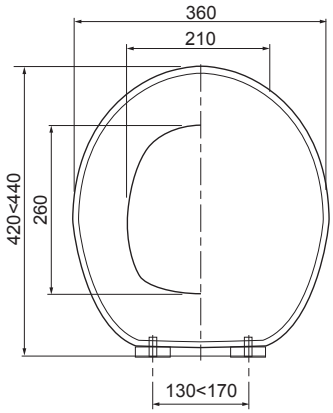

FRAMBOOS

Referentie	20718778
Barcode	3 375537 187256
Verpakking	Doos
Bijzonderheden	-
Afwerking	Glanzend
Scharnieren	Rvs
Schroeven	Rvs
Gewicht	2,9 kg
Afstand tussen de twee openingen van de pot	130-170 mm
Verpakkings-eenheid	04

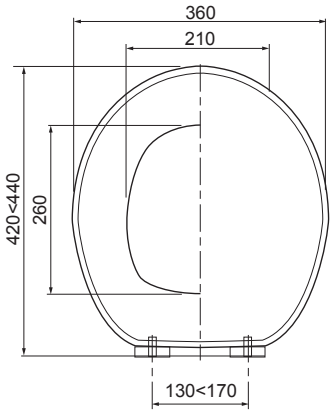

PRUIM

Referentie	20717955
Barcode	3 375537 179145
Verpakking	Doos
Bijzonderheden	-
Afwerking	Glanzend
Scharnieren	Rvs
Schroeven	Rvs
Gewicht	2,9 kg
Afstand tussen de twee openingen van de pot	130-170 mm
Verpakkings-eenheid	04

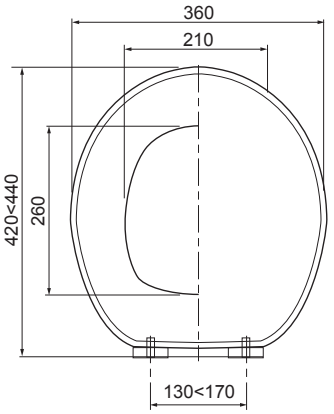

ANIJSGROEN

Referentie	20717950
Barcode	3 375537 179091
Verpakking	Doos
Bijzonderheden	-
Afwerking	Mat
Scharnieren	Rvs
Schroeven	Rvs
Gewicht	2,9 kg
Afstand tussen de twee openingen van de pot	130-170 mm
Verpakkings-eenheid	04

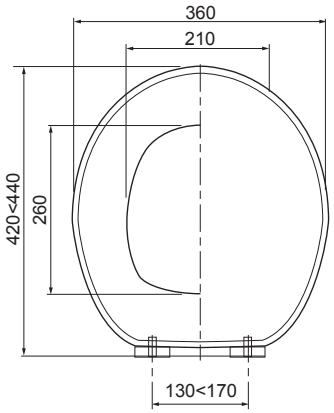

De wc-bril AMIRAL is een D-vormige wc-bril in thermodur met een dun en modern design. Thermodur is een materiaal met tal van voordelen: het is van nature antibacterieel, heeft een grote krasbestendigheid en is uiterst bestand tegen chemische producten. De wc-bril AMIRAL is compatibel met een breed gamma aan D-vormige potten.

VOORDELEN
> Ultraplat.
> Uiterst bestendig en van nature antibacterieel.
> Past op D-vormige potten.
> Moderne en stijlvolle vorm.
> Getest met 20.000 open-/sluitcycli.

KENMERKEN
> Wc-bril in thermodur.
> D-vorm.
> Dun profiel.

THERMODUR, WAT IS DAT?
Kunsthars (poeder of vloeistof) gemengd met een katalysator (verharder) en omgevormd door samendrukking.
Krasbestendig materiaal met een heel hoge dichtheid.

Taupe

Grijs

TIPS VOOR ONDERHOUD EN REINIGING
▹ De bril en het deksel moeten gereinigd worden met warm zeepwater.
▹ Gebruik geen agressieve schoonmaakproducten of schuurmiddelen aangezien u zo krassen kunt maken in het oppervlak van de wc-bril.
▹ De scharnieren moeten gereinigd worden met zeep of een zacht schoonmaakmiddel. Spoel de scharnieren na het schoonmaken met helder water en droog ze af.
▹ Breng op de scharnieren nooit bleekmiddel of geconcentreerde of zure reinigingsmiddelen aan aangezien deze dan kunnen verkleuren of aangetast kunnen worden.
▹ Laat de bril omhoog wanneer er bleekmiddel in de pot zit zodat de bril en de scharnieren niet kunnen verkleuren.
▹ Zorg ervoor dat er geen spatten terechtkomen op de scharnieren wanneer u bleekmiddel in de toiletpot giet.

TAUPE

Referentie	**20722689**
Barcode	3 375537 225750
Verpakking	**Doos**
Bijzonderheden	**Top-fix, afneembaar, softclose**
Afwerking	**Glanzend**
Scharnieren	**Rvs**
Schroeven	**Rvs**
Gewicht	**2,2 kg**
Afstand tussen de twee openingen van de pot	**84-196 mm**
Verpakkings-eenheid	**04**

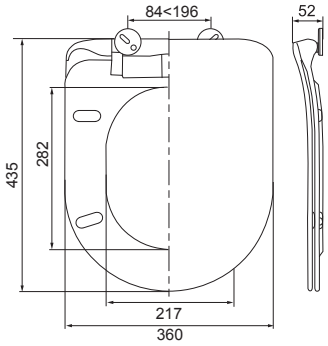

GRIJS

Referentie	**20722690**
Barcode	3 375537 225767
Verpakking	**Doos**
Bijzonderheden	**Top-fix, afneembaar, softclose**
Afwerking	**Glanzend**
Scharnieren	**Rvs**
Schroeven	**Rvs**
Gewicht	**2,2 kg**
Afstand tussen de twee openingen van de pot	**84-196 mm**
Verpakkings-eenheid	**04**

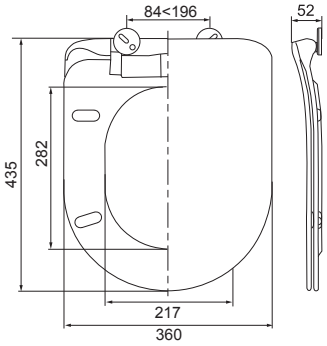

De wc-bril MARBELLA is vervaardigd uit thermoplast, een materiaal met tal van voordelen: het is recycleerbaar, bijzonder stevig, onbreekbaar en bestand tegen chemische producten. De wc-bril MARBELLA heeft een universele U-vorm die past op alle standaard wc-potten.

VOORDELEN
> Geluidsarm en kindvriendelijk.
> Eenvoudige reiniging.
> Recycleerbaar, bestand tegen chemische producten, onbreekbaar.
> Universele vorm die past op alle wc-potten.
> Getest met 20.000 open-/sluitcycli.

KENMERKEN
> Wc-bril in thermoplast.
> U-vorm.

THERMOPLAST, WAT IS DAT?
Kunsthars (in korrelvorm) die week gemaakt en door inspuiting omgevormd werd.

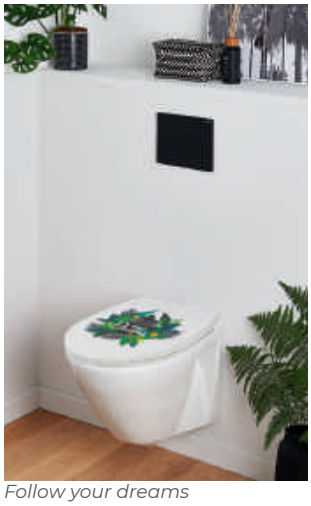
Follow your dreams

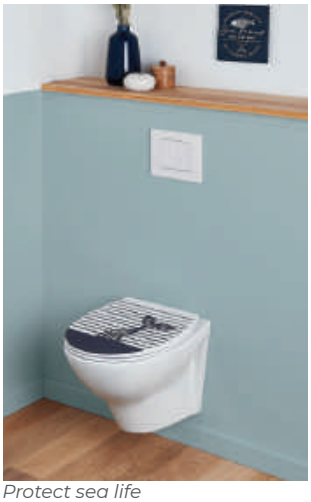
Protect sea life

Home

Koraal

TIPS VOOR ONDERHOUD EN REINIGING
▹ De bril en het deksel moeten gereinigd worden met warm zeepwater.
▹ Gebruik geen agressieve schoonmaakproducten of schuurmiddelen aangezien u zo krassen kunt maken in het oppervlak van de wc-bril.
▹ De scharnieren moeten gereinigd worden met zeep of een zacht schoonmaakmiddel. Spoel de scharnieren na het schoonmaken met helder water en droog ze af.
▹ Breng op de scharnieren nooit bleekmiddel of geconcentreerde of zure reinigingsmiddelen aan aangezien deze dan kunnen verkleuren of aangetast kunnen worden.
▹ Laat de bril omhoog wanneer er bleekmiddel in de pot zit zodat de bril en de scharnieren niet kunnen verkleuren.
▹ Zorg ervoor dat er geen spatten terechtkomen op de scharnieren wanneer u bleekmiddel in de toiletpot giet.

PROTECT SEA LIFE

Referentie	20723476
Barcode	3 375537 233588
Verpakking	Doos
Bijzonderheden	Afneembaar, softclose
Afwerking	Glanzend
Scharnieren	Plastic
Schroeven	Rvs
Gewicht	1,6 kg
Afstand tussen de twee openingen van de pot	95-185 mm
Verpakkings-eenheid	05

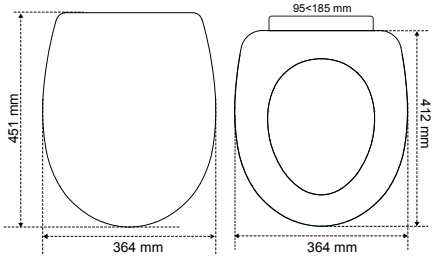

HOME

Referentie	20723477
Barcode	3 375537 233595
Verpakking	Doos
Bijzonderheden	Afneembaar, softclose
Afwerking	Glanzend
Scharnieren	Plastic
Schroeven	Rvs
Gewicht	1,6 kg
Afstand tussen de twee openingen van de pot	95-185 mm
Verpakkings-eenheid	05

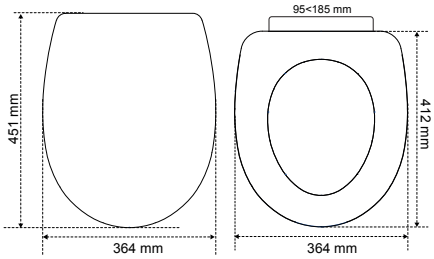

FOLLOW YOUR DREAMS

Referentie	20723475
Barcode	3 375537 233571
Verpakking	Doos
Bijzonderheden	Afneembaar, softclose
Afwerking	Glanzend
Scharnieren	Plastic
Schroeven	Rvs
Gewicht	1,6 kg
Afstand tussen de twee openingen van de pot	95-185 mm
Verpakkings-eenheid	05

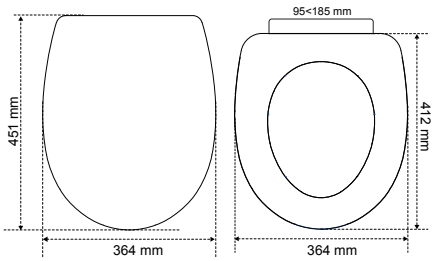

KORAAL

Referentie	20722972
Barcode	3 375537 228546
Verpakking	Doos
Bijzonderheden	Afneembaar, softclose
Afwerking	Glanzend
Scharnieren	Plastic
Schroeven	Rvs
Gewicht	1,6 kg
Afstand tussen de twee openingen van de pot	95-185 mm
Verpakkings-eenheid	05

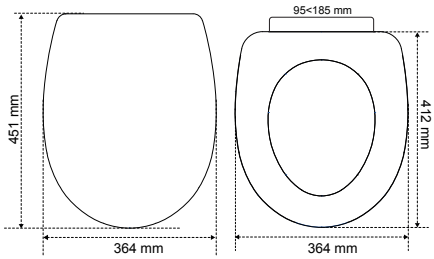

KEI

Referentie	20722971
Barcode	3 375537 228539
Verpakking	Doos
Bijzonderheden	Afneembaar, softclose
Afwerking	Glanzend
Scharnieren	Plastic
Schroeven	Rvs
Gewicht	1,6 kg
Afstand tussen de twee openingen van de pot	95-185 mm
Verpakkings-eenheid	05

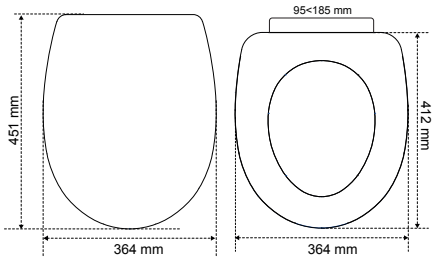

DIPLOMAT

Referentie	20719794
Barcode	3 375537 197217
Verpakking	Doos
Bijzonderheden	Softclose
Afwerking	Glanzend
Scharnieren	Rvs
Schroeven	Rvs
Gewicht	3,4 kg
Afstand tussen de twee openingen van de pot	127-172 mm
Verpakkings-eenheid	04

Referentie	20723482
Barcode	3 375537 233649
Verpakking	Doos
Bijzonderheden	Top-fix, softclose
Afwerking	Glanzend
Scharnieren	Rvs
Schroeven	Rvs
Gewicht	3,4 kg
Afstand tussen de twee openingen van de pot	130-182 mm
Verpakkings-eenheid	04

WOODY PARAMOUNT

Referentie	21230001
Barcode	3 375539 049736
Verpakking	Doos
Bijzonderheden	-
Afwerking	Glanzend
Scharnieren	Plastic
Schroeven	Rvs
Gewicht	1,6 kg
Afstand tussen de twee openingen van de pot	130-180 mm
Verpakkings-eenheid	04

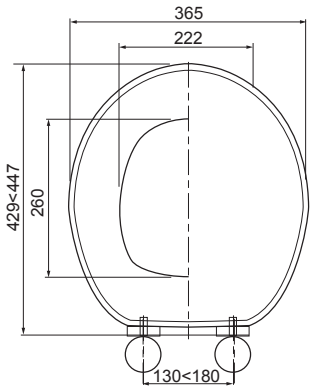

WOODY

Referentie	21230004
Barcode	3 375537 127320
Verpakking	Doos
Bijzonderheden	-
Afwerking	Glanzend
Scharnieren	Rvs
Schroeven	Rvs
Gewicht	2,9 kg
Afstand tussen de twee openingen van de pot	135-170 mm
Verpakkings-eenheid	04

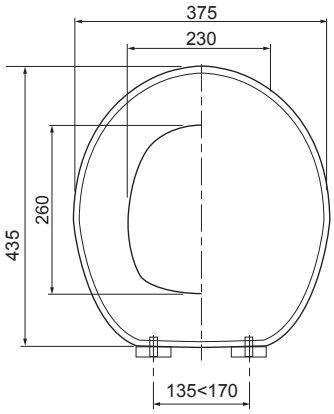

WOODY LUX

Referentie	**20719569**
Barcode	3 375537 194971
Verpakking	**Doos**
Bijzonderheden	**Softclose**
Afwerking	**Glanzend**
Scharnieren	**Rvs**
Schroeven	**Rvs**
Gewicht	**2,9 kg**
Afstand tussen de twee openingen van de pot	**130-170 mm**
Verpakkings-eenheid	**04**

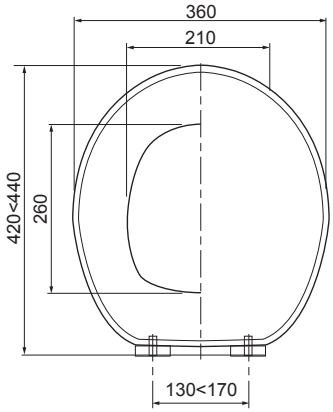

MARBELLA

Referentie	**20723074**
Barcode	3 375537 229550
Verpakking	**Doos**
Bijzonderheden	**Afneembaar, softclose**
Afwerking	**Glanzend**
Scharnieren	**Rvs**
Schroeven	**Rvs**
Gewicht	**1,6 kg**
Afstand tussen de twee openingen van de pot	**95-185 mm**
Verpakkings-eenheid	**05**

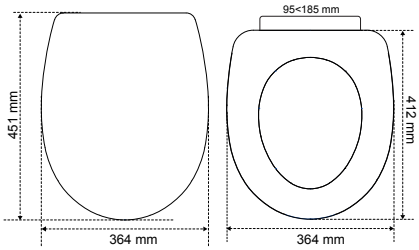

FIRST

Referentie	**20718747**
Barcode	3 375537 186945
Verpakking	**Doos**
Bijzonderheden	**Softclose**
Afwerking	**Glanzend**
Scharnieren	**Plastic**
Schroeven	**Plastic**
Gewicht	**1,5 kg**
Afstand tussen de twee openingen van de pot	**140-170 mm**
Verpakkings-eenheid	**04**

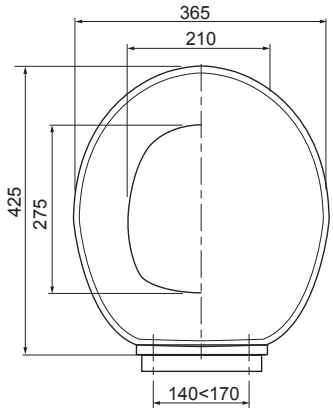

EXPERT

Referentie	20950144
Barcode	6 425366 002583
Verpakking	Doos
Bijzonderheden	-
Afwerking	Glanzend
Scharnieren	Plastic
Schroeven	Plastic
Gewicht	1,2 kg
Afstand tussen de twee openingen van de pot	140-160 mm
Verpakkings-eenheid	04

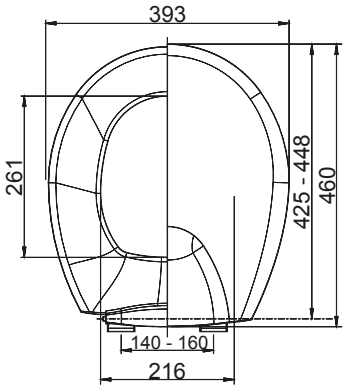

FAMILY

met ingebouwd kinderzitje

Referentie	20719572
Barcode	3 375537 195008
Verpakking	Doos
Bijzonderheden	Softclose
Afwerking	Glanzend
Scharnieren	Plastic
Schroeven	Plastic
Gewicht	1,7 kg
Afstand tussen de twee openingen van de pot	135-185 mm
Verpakkings-eenheid	04

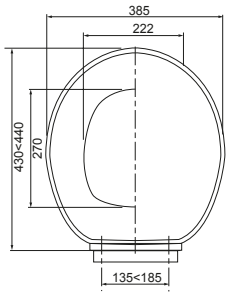

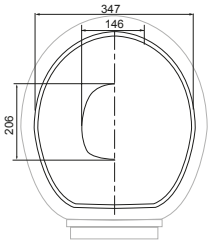

AMIRAL

Referentie	20721280
Barcode	3 375537 212095
Verpakking	Doos
Bijzonderheden	Top-fix, afneembaar, softclose
Afwerking	Glanzend
Scharnieren	Rvs
Schroeven	Rvs
Gewicht	2,2 kg
Afstand tussen de twee openingen van de pot	130-170 mm
Verpakkings-eenheid	04

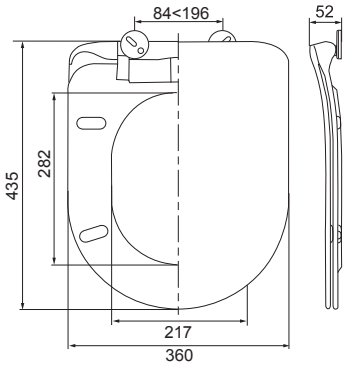

CHUT!

Referentie	**20718118**
Barcode	3 375537 180776
Verpakking	**Doos**
Bijzonderheden	**Afneembaar, softclose**
Afwerking	**Glanzend**
Scharnieren	**Rvs**
Schroeven	**Rvs**
Gewicht	**2,4 kg**
Afstand tussen de twee openingen van de pot	**143-170 mm**
Verpakkings-eenheid	**04**

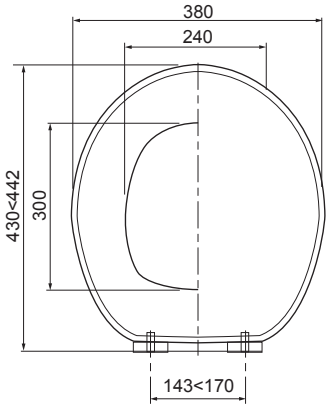

BORSTELHOUDER / VUILNISBAK / WC-ROLHOUDER

Referentie	20719213	20719215
Barcode	3 375537 191420	3 375537 191444
Verpakking	Folie	
Kleuren	Zwart	Wit
Materiaal	Thermoplastische kunsthars	
Verpakkings-eenheid	10	

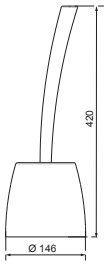

Referentie	20719221	25190001
Barcode	3 375537 191505	3 375536 039280
Verpakking	Folie	
Kleuren	Zwart	Wit
Materiaal	Thermoplastische kunsthars	
Verpakkings-eenheid	06	

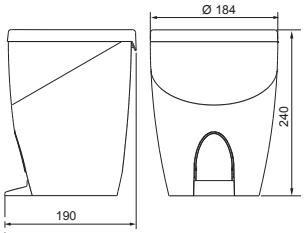

Referentie	20719228	25180001
Barcode	3 375537 191574	3 375536 039228
Verpakking	Folie	
Kleuren	Zwart	Wit
Materiaal	Thermoplastische kunsthars	
Verpakkings-eenheid	50	

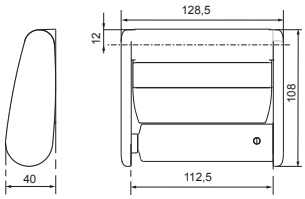

BORSTEL

Referentie	20720514
Barcode	3 375537 204373
Verpakking	Zak
Verpakkings-eenheid	35

Bevestigingskits in plastic voor wc-bril Family

Referentie	20719931
Barcode	3 375537 198542
Verpakking	Doos
Verpakkings-eenheid	200

Bevestigingskits in rvs 304 voor wc-bril in geperst hout

Referentie	20718162	20720274
Barcode	3 375537 181216	3 375537 201983
Verpakking	Hangzakje	Blister
Verpakkings-eenheid	35	24

Bevestigingskits voor wc-bril in geperst hout

Referentie	AT1505S
Barcode	3 375530 021120
Verpakking	Hangzakje
Verpakkings-eenheid	60

Bevestigingskits in verchroomd messing voor wc-bril

Referentie	AT1501S
Barcode	3 375530 020727
Verpakking	Hangzakje
Verpakkings-eenheid	90

Bevestigingskits in verchroomd messing voor wc-bril in massief hout

Referentie	29511001
Barcode	3 375536 017943
Verpakking	Hangzakje
Verpakkings-eenheid	40

LINEXPO

Praktisch en mooi!

Dankzij Linexpo wordt elk model uitgestald en blijft de voorraad toegankelijk.

> 2 mogelijke breedtes: 50 cm en 33 cm.
> Hoogte: 7,8 cm, breedte: 33,3 / 55 cm, diepte: 9,5 cm

Linexpo 33 cm	**90718204**	**x1**	3 375537 181636
Linexpo 50 cm	**90719914**	**x1**	3 375537 198375

Foto's winkels

PRESENTATIEMEUBEL WC-BRILLEN

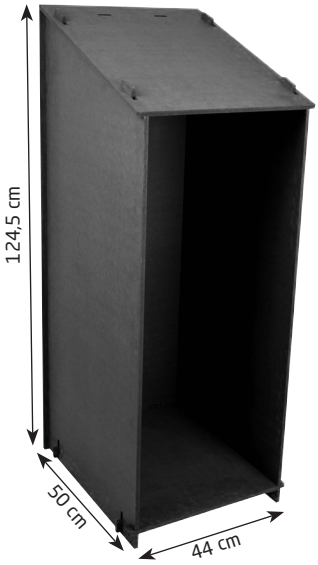

Gewoonweg onmisbaar!

De uitgestalde wc-bril kan getest worden (softclose scharnieren).
Een aanbod met een meerwaarde door een modern concept van topniveau.

> Inhoud: 15 wc-brillen.
> Het meubel is in zwart mdf en wordt plat en gemonteerd geleverd op een halve pallet.

Presentatiemeubel wc-brillen	**90720091**	**x1**	**-**	3 375537 200139
Infobord serie Diplomat FR breedte: 44 cm, hoogte 60 cm (+ 2 stickers met het logo van WIRQUIN)	**90720127**	**x1**	**FR**	3 375537 200498

Infobord reeks Diplomat

BOX WC-BRILLEN

De box voor promoties!

Ideaal op actiekop!
Uitstalling van de wc-brillen op voorraad.

Lege box Inhoud 10 packs	90723739	x1	
Infobord wc-brillen design	90718208	x1	FR / NL
Infobord wc-brillen Chut!	90718209	x1	FR / NL
Infobord wc-brillen Amiral	90721652	x1	FR

3 375537 235919
3 375537 181674
3 375537 181681
3 375537 215805

Foto winkel

Infobord softclose

Infobord design

STICKERS

Verfraai uw rekken!

De stickers komen op de uitgestalde wc-brillen.

1	Set van 10 stickers Softclose 59 x 70 mm	90722885	x1
2	Set van 10 stickers Afneembaar 59 x 70 mm	90722886	x1
3	Set van 10 stickers Bevestiging langs boven 59 x 70 mm	90722887	x1

3 375537 227679
3 375537 227686
3 375537 227693

INLOOPDOUCHE

Hoe uw inloopdouche kiezen?

TYPE DOUCHE	EENVOUDIGE PLAATSING	VOORDELEN
PLAATSINGSKLARE DOUCHEBAK Douchebak in natuursteen of hars	+ + +	• Afwerking in hars of natuursteen • Vierkant rooster of afvoergoot in rvs • Afmetingen: 90 x 90 tot 180 x 90 cm • Waterdichte mat • Bijpassende wandpanelen
TE METSELEN DOUCHE	+	• Economische oplossing • Roosters met diverse designs en afmetingen

DESIGN DOUCHEBAKKEN IN NATUURSTEEN

Bekijk de video

De douchebak LUND'O STEEN is de lichtste douchebak met bovenlaag in authentieke natuursteen en met een vierkant rooster of afvoergoot in rvs. Hij is ook uitgerust met een voorgelijmde waterdichte mat. De perfecte oplossing voor het renoveren of creëren van een douche met ongeziene afwerking in natuursteen!

De douchebak LUND'O STEEN werd speciaal ontworpen voor particulieren die zelf de werken willen uitvoeren!

De waterdichte mat en geïntegreerde hellingen zorgen voor een perfecte waterafdichting, een snelle afvoer voor meer comfort tijdens het douchen en een installatie die betrouwbaar is. De technologie combineert cellulair glas en natuursteen waardoor de douchebak LUND'O STEEN eenvoudig te vervoeren en te plaatsen is. De douchebak is ultralicht met slechts 20 kg m² en kan met een diamantschijf bijgesneden worden tot de afmetingen van de beschikbare ruimte.

De onderhoudsvriendelijke douchebak LUND'O STEEN is veilig voor het hele gezin dankzij de beste antislipbehandeling (klasse C).

Met de douchebak LUND'O STEEN kiest u voor een douchebak die uniek is in zijn soort en ook nog eens uitzonderlijke prestaties oplevert net als tijdwinst bij de installatie.

VOORDELEN
> Natuurlijk, authentiek en uniek design zonder dichtingen met een uniforme en stijlvolle look.
> Een douche zonder risico op vallen voor het hele gezin.
> Eenvoudig te vervoeren en te installeren.
> Lekvrij en snelle afvoer.

TIP
> Niet plaatsen op de voeten voor douchebak.

KENMERKEN
> Stijlvolle douchebak met een oppervlak van 2 mm in authentieke natuursteen en een rooster in geborsteld rvs.
> Stenen douchebak met antislip.
> Ultralicht met slechts 20 kg/m² dankzij de samenstelling met cellulair glas.
> Voorgelijmde waterdichte mat met zoom van 10 cm, geïntegreerde hellingen > 1,5%.

TIPS VOOR ONDERHOUD EN REINIGING
▹ Reinig de douchebak met een zachte spons en zeepwater of een onderhoudsproduct voor badkamers.
▹ Gebruik geen witte azijn of schuurmiddelen.

LUND'O VIERKANT ROOSTER

> Vierkant rooster in geborsteld rvs met motief SOLAR (11,5 x 11,5 cm).
> Douchebak verkocht zonder afvoerplug (zie pagina 77).

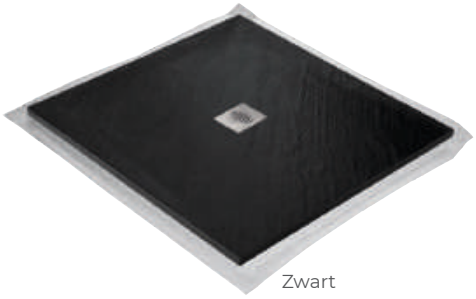

Zwart

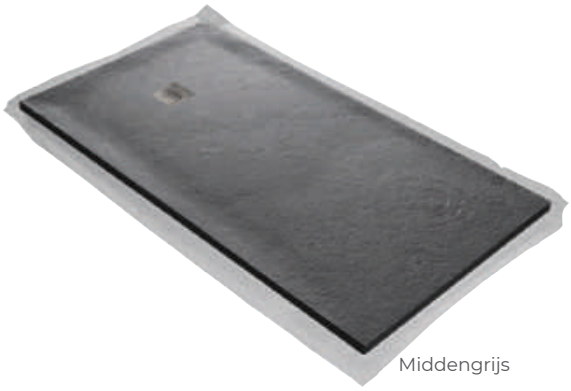

Middengrijs

Zwarte leisteen						
Afmetingen	90 x 90 cm	120 x 80 cm	120 x 90 cm	140 x 90 cm	160 x 90 cm	180 x 90 cm
Referentie	30723041	30723042	30723043	30723045	30723046	30723047
Barcode	3 375537 229222	3 375537 229239	3 375537 229246	3 375537 229260	3 375537 229277	3 375537 229284
Verpakking	Doos	Doos	Doos	Doos	Doos	Doos
Pallet	12	12	12	12	12	12

Middengrijze leisteen						
Afmetingen	90 x 90 cm	120 x 80 cm	120 x 90 cm	140 x 90 cm	160 x 90 cm	180 x 90 cm
Referentie	30723048	30723049	30723050	30723051	30723052	30723053
Barcode	3 375537 229291	3 375537 229307	3 375537 229314	3 375537 229321	3 375537 229338	3 375537 229345
Verpakking	Doos	Doos	Doos	Doos	Doos	Doos
Pallet	12	12	12	12	12	12

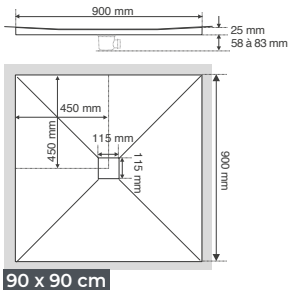

90 x 90 cm

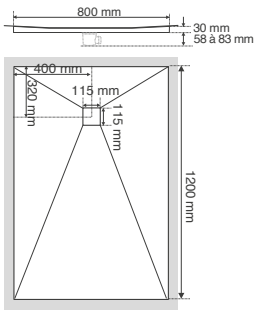

120 x 80 cm

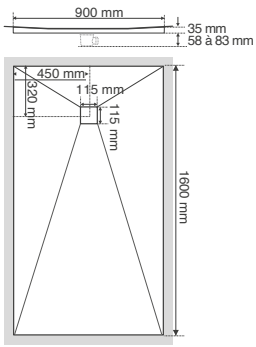

160 x 90 cm

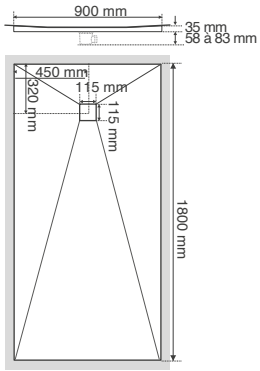

180 x 90 cm

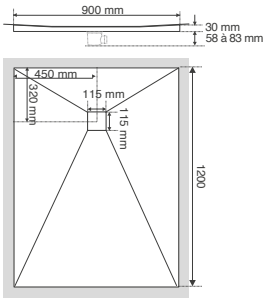

120 x 90 cm

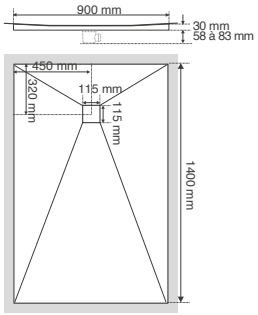

140 x 90 cm

LUND'O AFVOERGOOT

> Afvoergoot in geborsteld rvs, 70 cm x 7 cm.
> Douchebak verkocht zonder afvoerplug (zie pagina 77).

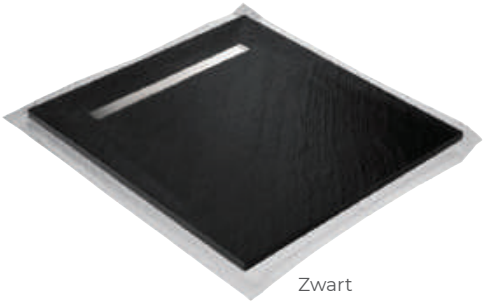

Zwart

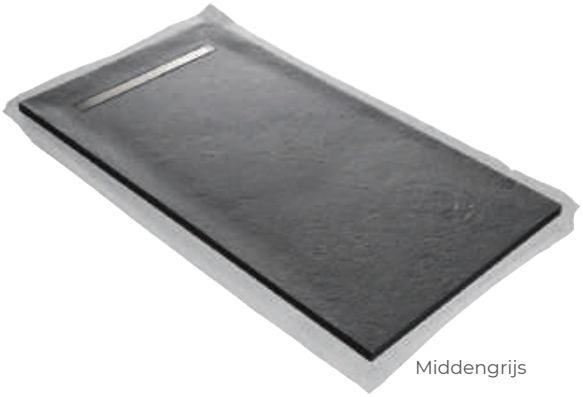

Middengrijs

Zwarte leisteen						
Afmetingen	90 x 90 cm	120 x 80 cm	120 x 90 cm	140 x 90 cm	160 x 90 cm	180 x 90 cm
Referentie	30723054	30723055	30723056	30723057	30723058	30723059
Barcode	3 375537 229352	3 375537 229369	3 375537 229376	3 375537 229383	3 375537 229390	3 375537 229406
Verpakking	Doos	Doos	Doos	Doos	Doos	Doos
Pallet	12	12	12	12	12	12

Middengrijze leisteen						
Afmetingen	90 x 90 cm	120 x 80 cm	120 x 90 cm	140 x 90 cm	160 x 90 cm	180 x 90 cm
Referentie	30723060	30723061	30723062	30723063	30723064	30723065
Barcode	3 375537 229413	3 375537 229420	3 375537 229437	3 375537 229444	3 375537 229451	3 375537 229468
Verpakking	Doos	Doos	Doos	Doos	Doos	Doos
Pallet	12	12	12	12	12	12

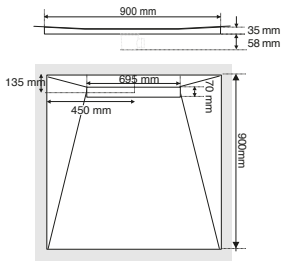

90 x 90 cm

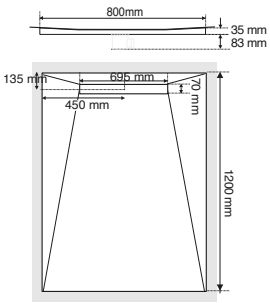

120 x 80 cm

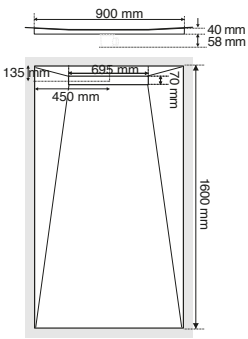

160 x 90 cm

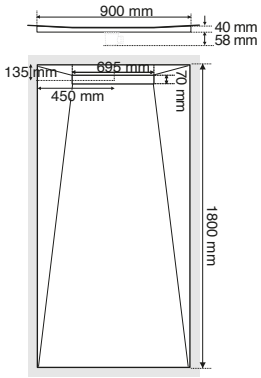

180 x 90 cm

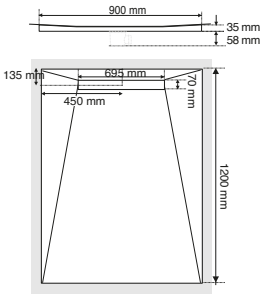

120 x 90 cm

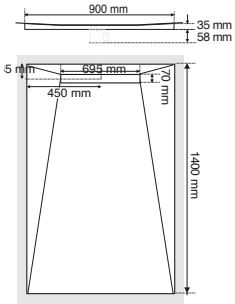

140 x 90 cm

PANELEN MUURBEKLEDING

Bekijk de video

Het paneel LUND'O STEEN is een stijlvolle renovatieoplossing die 100% waterdicht en licht is met een afwerking in authentieke natuursteen.
De samenstelling in cellulair glas en de bekleding in natuursteen van 2 mm maken deze panelen met een ongeziene natuurlijke afwerking stevig en licht.

De panelen LUND'O STEEN kunnen meteen gekleefd worden op de oude tegels voor een snelle en betrouwbare installatie. Ze zijn uitgerust met een voorgelijmde waterdichte mat en zijn semiflexibel om zich te kunnen aanpassen aan alle muurtypes.

Verfraai uw muren met authentieke natuursteen dankzij de panelen LUND'O STEEN!

VOORDELEN
> Natuurlijk, authentiek en uniek design met een uniforme en stijlvolle look.
> 100% waterdicht.
> Snelle en betrouwbare installatie.
> Eenvoudig te vervoeren en minder gewicht aan de muren dan bij tegels.

TIPS
> Kleef de panelen LUND'O STEEN met een PU of MS polymeer lijm of een tegellijm C2 of C2S.
> Maak de panelen regelmatig schoon met een product met neutrale pH en droog deze af met een zachte doek.

KENMERKEN
> Stijlvolle panelen van 200 x 100 cm met authentieke natuursteen van 2 mm.
> Panelen met voorgelijmde waterdichte mat.
> Eenvoudig te versnijden, soepel paneel dat zich aanpast aan alle muurtypes, rechtstreeks te kleven op de oude muren en tegels.
> Lichte panelen dankzij hun samenstelling met cellulair glas.

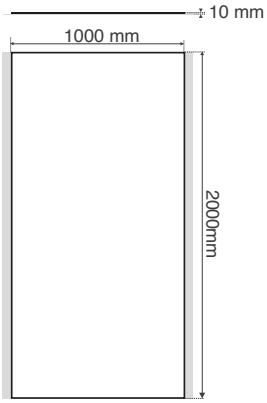

Model	Zwarte leisteen	Middengrijs graniet
Referentie	30723072	30723071
Barcode	3 375537 229536	3 375537 229529
Verpakking	Doos	Doos
Pallet	12	12

DESIGN DOUCHEBAKKEN IN HARS

De douchebak LUND'O HARS van WIRQUIN is een stijlvolle oplossing voor het creëren van een nieuwe douche of het vervangen van een oude badkuip. Deze douchebak werd speciaal ontworpen voor particulieren die zelf de werken willen uitvoeren!

De douchebak LUND'O HARS van WIRQUIN is uitgerust met een voorgelijmde waterdichte mat en geïntegreerde hellingen voor een perfecte waterafdichting, een snelle afvoer voor meer comfort tijdens het douchen en een installatie die betrouwbaar is.
De technologie combineert cellulair glas en natuursteen waardoor de douchebak LUND'O HARS eenvoudig te vervoeren en te plaatsen is. De douchebak is ultralicht met slechts 20 kg m² en kan met een diamantschijf op maat gesneden worden.

Met de stijlvolle douchebak LUND'O HARS van WIRQUIN kiest u voor de nieuwste generatie douchebakken die uitzonderlijke prestaties opleveren net als tijdwinst bij de installatie.

Het nemen van een douche in de douchebak LUND'O HARS van WIRQUIN is volkomen veilig en zonder risico op uitglijden voor het hele gezin dankzij de beste antislipbehandeling (klasse C). Hij is ook eenvoudig te reinigen.

VOORDELEN
> Modern design zonder dichtingen met een uniforme en stijlvolle look!
> Een douche zonder risico op vallen voor het hele gezin.
> Eenvoudig te vervoeren en te installeren.
> Lekvrij en snelle afvoer.

TIP
> Niet plaatsen op de voeten voor douchebak.

KENMERKEN
> Stijlvolle douchebak met een kwaliteitsvol oppervlak in hars van 3 mm en een mooi rooster in geborsteld rvs.
> Stenen douchebak met antislip.
> Ultralicht met slechts 20 kg/m² dankzij de samenstelling met cellulair glas.
> Voorgelijmde waterdichte mat met zoom van 10 cm, geïntegreerde hellingen > 1,5%.

TIPS VOOR ONDERHOUD EN REINIGING
▹ Reinig de douchebak met een zachte spons en zeepwater of een onderhoudsproduct voor badkamers.
▹ Gebruik geen witte azijn of schuurmiddelen.

LUND'O VIERKANT ROOSTER

> Rooster in geborsteld rvs met motief SOLAR (11,5 x 11,5 cm).
> Douchebak verkocht zonder afvoerplug (zie pagina 77).

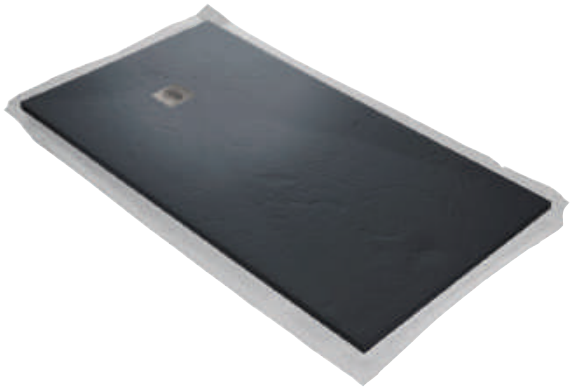

Hars met witte leisteenlook						
Afmetingen	90 x 90 cm	120 x 80 cm	120 x 90 cm	140 x 90 cm	160 x 90 cm	180 x 90 cm
Referentie	30723016	30723017	30723018	30723019	30723020	30723021
Barcode	3 375537 228973	3 375537 228980	3 375537 228997	3 375537 229000	3 375537 229017	3 375537 229024
Verpakking	Doos	Doos	Doos	Doos	Doos	Doos
Pallet	12	12	12	12	12	12

Hars met middengrijze leisteenlook						
Afmetingen	90 x 90 cm	120 x 80 cm	120 x 90 cm	140 x 90 cm	160 x 90 cm	180 x 90 cm
Referentie	30723022	30723023	30723024	30723025	30723026	30723027
Barcode	3 375537 229031	3 375537 229048	3 375537 229055	3 375537 229062	3 375537 229079	3 375537 229086
Verpakking	Doos	Doos	Doos	Doos	Doos	Doos
Pallet	12	12	12	12	12	12

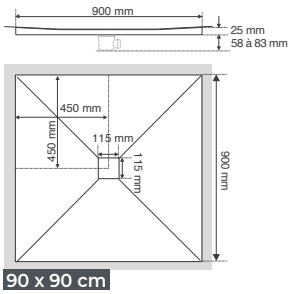

90 x 90 cm

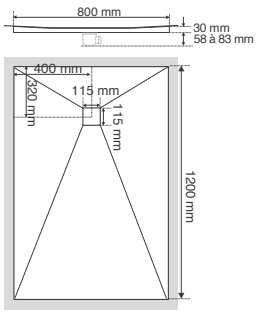

120 x 80 cm

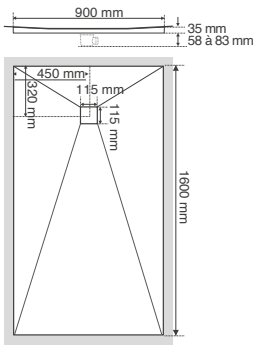

160 x 90 cm

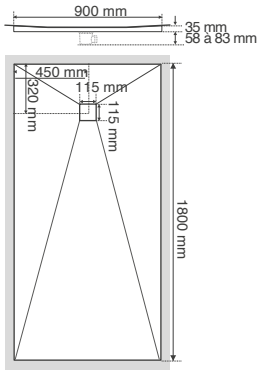

180 x 90 cm

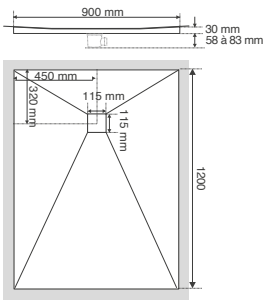

120 x 90 cm

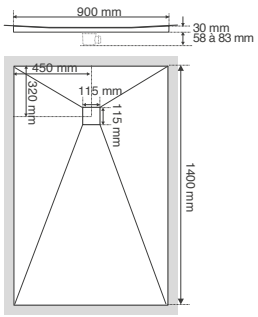

140 x 90 cm

LUND'O AFVOERGOOT

5 ANS GARANTIE

> Rooster in geborsteld rvs, 70 cm x 7 cm.
> Douchebak verkocht zonder afvoerplug (zie pagina 77).

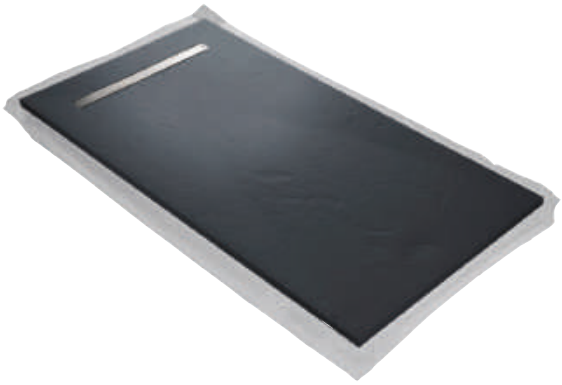

Hars met witte leisteenlook						
Afmetingen	90 x 90 cm	120 x 80 cm	120 x 90 cm	140 x 90 cm	160 x 90 cm	180 x 90 cm
Referentie	30723029	30723030	30723031	30723032	30723033	30723034
Barcode	3 375537 229109	3 375537 229116	3 375537 229123	3 375537 229130	3 375537 229147	3 375537 229154
Verpakking	Doos	Doos	Doos	Doos	Doos	Doos
Pallet	12	12	12	12	12	12

Hars met middengrijze leisteenlook						
Afmetingen	90 x 90 cm	120 x 80 cm	120 x 90 cm	140 x 90 cm	160 x 90 cm	180 x 90 cm
Referentie	30723035	30723036	30723037	30723038	30723039	30723040
Barcode	3 375537 229161	3 375537 229178	3 375537 229185	3 375537 229192	3 375537 229208	3 375537 229215
Verpakking	Doos	Doos	Doos	Doos	Doos	Doos
Pallet	12	12	12	12	12	12

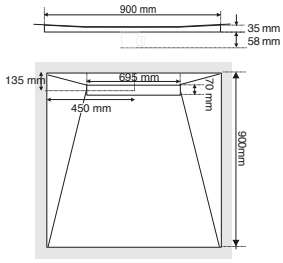

90 x 90 cm

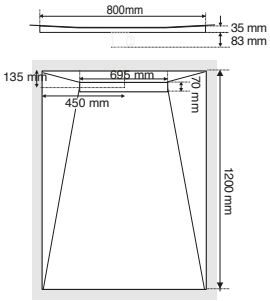

120 x 80 cm

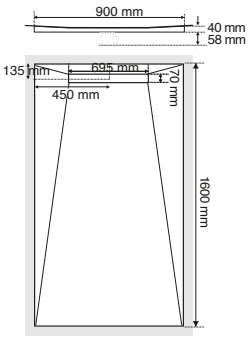

160 x 90 cm

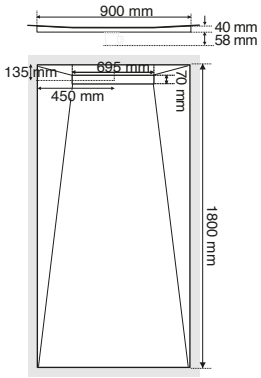

180 x 90 cm

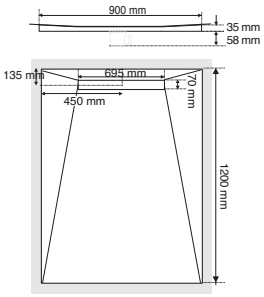

120 x 90 cm

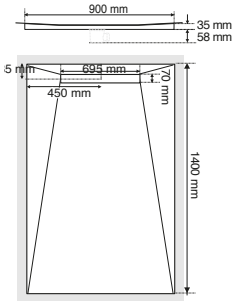

140 x 90 cm

PANELEN MUURBEKLEDING

Bekijk de video

Het paneel LUND'O HARS is een stijlvolle, 100% waterdichte en lichte oplossing voor het moderniseren van uw badkamer, keuken ...
De samenstelling in cellulair glas en de bekleding in hars van 3 mm maken deze panelen stevig en licht.

De panelen LUND'O HARS kunnen meteen gekleefd worden op de oude tegels voor een snelle en betrouwbare installatie. Ze zijn uitgerust met een voorgelijmde waterdichte mat en zijn semiflexibel om zich te kunnen aanpassen aan alle muurtypes.
Wees creatief met uw muren dankzij de panelen LUND'O HARS!

VOORDELEN
> Modern design met een uniforme en stijlvolle look.
> 100% waterdicht.
> Snelle en betrouwbare installatie.
> Eenvoudig te vervoeren en minder gewicht aan de muren dan bij tegels.

TIPS
> Kleef de panelen LUND'O HARS met een PU of MS polymeer lijm of een tegellijm C2 of C2S.
> Maak de panelen regelmatig schoon met een product met neutrale pH en droog deze af met een zachte doek.

KENMERKEN
> Stijlvolle panelen van 200 x 100 cm met een bovenlaag in authentieke natuursteen van 3 mm.
> Panelen met voorgelijmde waterdichte mat.
> Eenvoudig te versnijden, soepel paneel dat zich aanpast aan alle muurtypes, rechtstreeks te kleven op de oude muren en tegels.
> Lichte panelen dankzij hun samenstelling met cellulair glas.

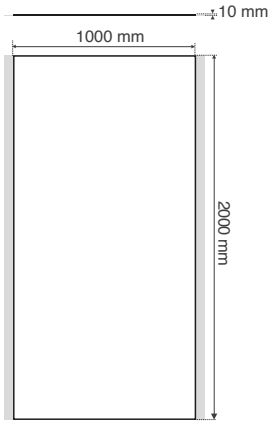

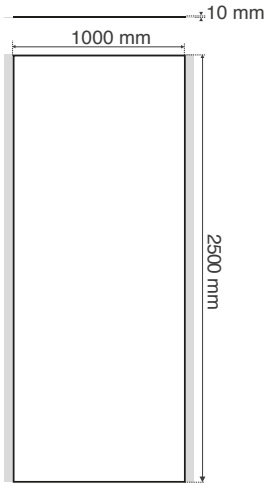

Model	Leisteenlook - wit		Leisteenlook - grijs	
Referentie	30723066	30723067	30723068	30723069
Afmetingen	200 x 100 cm	250 x 100 cm	200 x 100 cm	250 x 100 cm
Barcode	3 375537 229475	3 375537 229482	3 375537 229499	3 375537 229505
Verpakking	Doos	Doos	Doos	Doos
Pallet	12	12	12	12

AFVOERPLUGGEN LUND'O

10 ANS GARANTIE

ULTRAPLATTE AFVOER voor douchebak met vierkant rooster	
Referentie	30723369
Barcode	3 375537 232529
Verpakking	Doos
Type afvoer	TE lijmen of te schroeven
Debiet (onder 15 mm water)	35 l/min.
Diameter ingang	Ø 90 mm
Plaatsinname onder douchebak	40 mm
Verpakkingseenheid	28

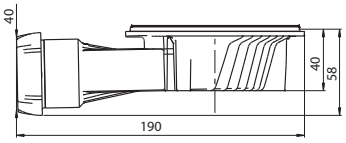

5 ANS GARANTIE

MULTIDIRECTIONELE AFVOERPLUG voor douchebak met vierkant rooster en afvoergoot	
Referentie	30722177
Barcode	3 375537 221004
Verpakking	Zak
Type afvoer	TE lijmen of te schroeven
Waterslot	50 mm
Debiet in horizontale stand (onder 15 mm water)	30 l/min.
Debiet in verticale stand (onder 15 mm water)	40 l/min.
Diameter ingang	Ø 90 mm
Plaatsinname onder douchebak	83 mm
Verpakkingseenheid	30

SO LOW

Bekijk de video

SO LOW is een ultraplatte afvoergoot voor de renovatie van inloopdouches. Hij is de enige afvoergoot met geïntegreerde helling van 2% die noodzakelijk is om het water naar de goot te laten stromen.

5 ANS GARANTIE

SO LOW is door zijn verstelbare voeten eenvoudig en veilig te installeren. Dankzij de ingebouwde hellinggeleiders die afgestemd kunnen worden op de gewenste afmetingen ontstaat er een rooster dat geschikt is voor tegels van 6 tot 14 mm.

SO LOW biedt zijn gebruikers een hoog douchecomfort dankzij het snelle debiet, het gepatenteerde systeem tegen opstijgende geurtjes en het moderne rooster in rvs.

Waterdicht: de zelfklevende en antischeurband in butyl inbegrepen in het pack staat garant voor een waterdichte installatie.

Win tijd dankzij het onderhoudsvriendelijke afvoerrooster SO LOW.

VOORDELEN
> Eenvoudig een helling creëren voor uw inloopdouche.
> Eenvoudige en betrouwbare installatie.
> Stijlvol rooster.
> Geen opstijgende geurtjes of ophoping van water voor maximaal comfort.

TIP
> Gebruik voor uw eigen veiligheid uitsluitend antisliptegels die geschikt zijn voor inloopdouches.

KENMERKEN
> Hellinggeleiders inbegrepen, aanpasbaar in de lengte door te klemmen of te snijden volgens de afmeting van de gewenste douche (tot 160 x 190 cm) en in de hoogte verstelbaar met vloerbevestiging om de helling te creëren van 2% die noodzakelijk is om het water naar de afvoergoot te laten stromen.
> 4 verstelbare voeten die bevestigd kunnen worden aan de vloer en 2 ingebouwde waterpassen om de correcte positionering van de afvoergoot te vergemakkelijken, een zelfklevende en gebruiksklare waterdichte mat.
> Rooster in geborsteld rvs.
> Snel debiet tot 40 l/min. en gepatenteerd systeem tegen opstijgende geurtjes.
> Ingebouwd niveau.

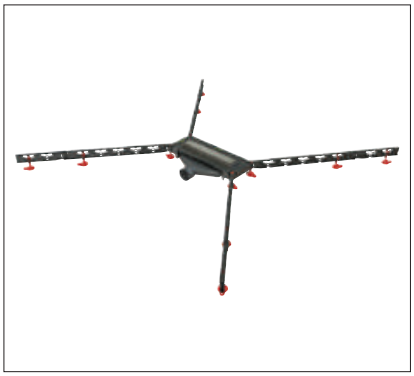

TIPS VOOR ONDERHOUD EN REINIGING
▹ Giet geen onderhouds- of ontstoppingsmiddelen op basis van zwavelzuur of agressieve chemische producten in de afvoergoot om uw douche te beschermen.

SO LOW

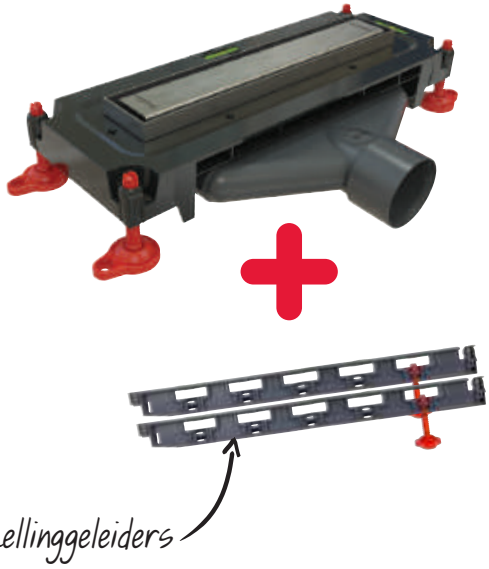

Lengte 210 mm	
Referentie	30721183
Barcode	3 375537 211081
Verpakking	Doos
Plaatsinname onder douchebak	35-70 mm
Lengte	289 mm
Breedte	105 mm
Debiet	40 l/min.
Uitgang	Ø 40 mm te lijmen of te schroeven
Verpakkingseenheid	06

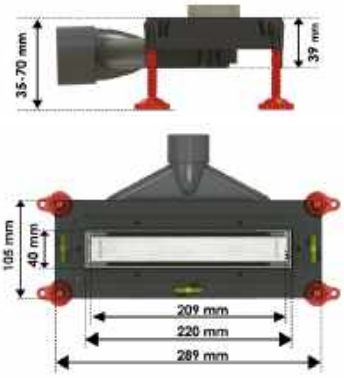

Lengte 500 mm	
Referentie	30721186
Barcode	3 375537 211111
Verpakking	Doos
Plaatsinname onder douchebak	35-70 mm
Lengte	537 mm
Breedte	105 mm
Debiet	40 l/min.
Uitgang	Ø 40 mm te lijmen of te schroeven
Verpakkingseenheid	06

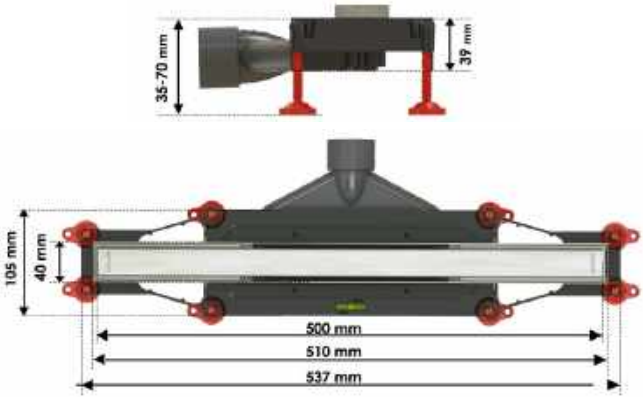

EXPRESS'EAU

Bekijk de video

De stijlvolle AFVOERGOOT EXPRESS'EAU in rvs is uitgerust met een monoblok sifongoot en een rooster met DRUPPELMOTIEF. Deze afvoergoot is een doeltreffende oplossing met een waterslot van 50 mm voor een beperkte plaatsinname van slechts 80 mm en een zeer snel debiet doordat het mogelijk is meerdere uitgangen aan te sluiten.

De installatie verloopt snel en is betrouwbaar. Het niveau van de afvoergoot en de voeten kan langs boven bijgesteld worden.

VOORDELEN
> Ultrasnel afvoerdebiet voor maximaal comfort tijdens het douchen.
> Sifon van bovenaf toegankelijk voor een eenvoudige reiniging.
> Betrouwbare installatie.
> Stijlvol.

TIP
> Gebruik voor uw eigen veiligheid uitsluitend antisliptegels die geschikt zijn voor inloopdouches.

KENMERKEN
> Debiet tot 84 l/min. onder 15 mm water en meerdere uitgangen voor een veelvoudige aansluiting.
> Douchegoot met monoblok sifongoot.
> Geleverd met een antischeurdoek.
> Rooster in rvs met breedte 43 mm en een stijlvol waterdruppelmotief.
> Verkrijgbaar in verschillende lengtes en designs: 700 mm, 800 mm, 900 mm.

TIPS VOOR ONDERHOUD EN REINIGING
▹ Giet geen onderhouds- of ontstoppingsmiddelen op basis van zwavelzuur of agressieve chemische producten in de afvoergoot om uw douche te beschermen.

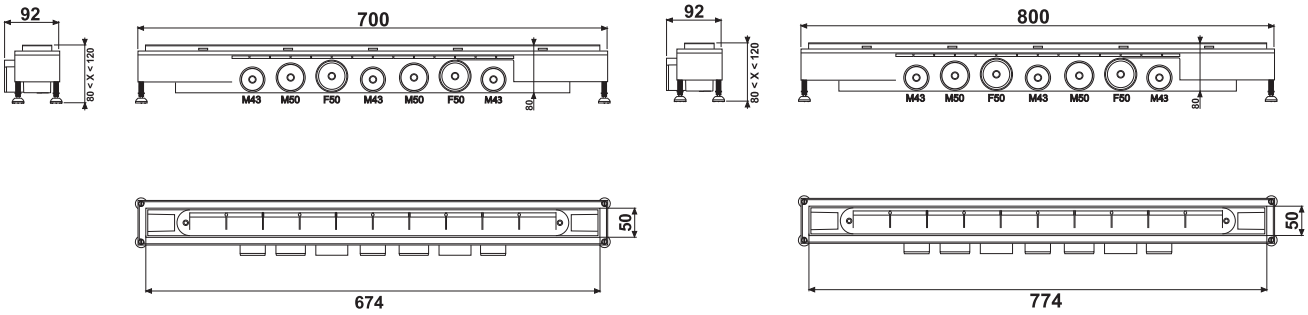

EXPRESS'EAU

5 ANS GARANTIE

Afvoergoot met druppelmotief

Afmetingen	L 700 mm	L 800 mm	L 900 mm
Referentie	30719768	30717664	30719771
Barcode	3 375537 196951	3 375537 176335	3 375537 196982
Verpakking	Doos	Doos	Doos
Verpakkingseenheid	04	04	04

Afvoergoot met streepmotief

Afmetingen	L 700 mm	L 800 mm	L 900 mm
Referentie	30719769	30718579	30719772
Barcode	3 375537 196968	3 375537 185283	3 375537 196999
Verpakking	Doos	Doos	Doos
Verpakkingseenheid	04	04	04

Afvoergoot met motief joker

Afmetingen	L 700 mm	L 800 mm	L 900 mm
Referentie	30719770	30718299	30719773
Barcode	3 375537 196975	3 375537 182589	3 375537 197002
Verpakking	Doos	Doos	Doos
Verpakkingseenheid	04	04	04

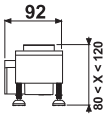

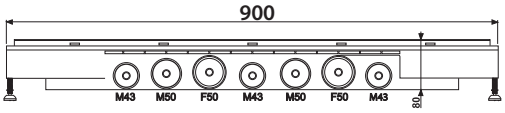

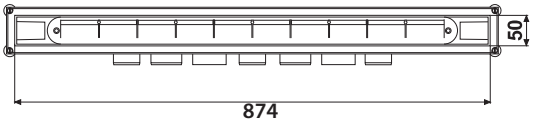

EXPRESS'EAU MINI

Bekijk de video's

EXPRESS'EAU MINI is een betrouwbare en doeltreffende oplossing bij het creëren van een inloopdouche. Deze in te metselen afvoerplug met voorgelijmde waterdichte mat en versterkte plaat maakt uw inloopdouche gegarandeerd lekvrij.
Het rooster in hoogwaardig rvs is verstelbaar dankzij zijn verhoging voor tegels tot 12 mm en laat uw douche stijlvol en duurzaam ogen.
Er bestaan twee modellen.

→ **EXPRESS'EAU MINI ULTRAVLAK,** ultracompact met een sifon van 40 mm hoog.

KENMERKEN

> Voorgelijmde waterdichte mat met een zoom van 50 mm en plaat versterkt met mortel, glasvezel en geëxtrudeerd polystyreen.
> Ultravlakke afvoerplug van 40 mm met een horizontale uitgang en een rooster dat maximaal 12 mm verhoogd kan worden.
> Rooster in geborsteld rvs.

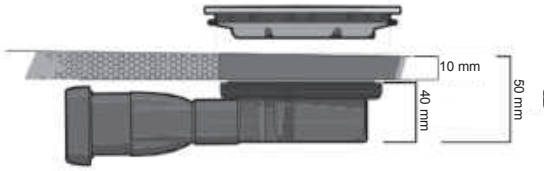

Express'eau Mini Ultravlak	
Referentie	30722051
Barcode	3 375537 219698
Verpakking	Doos
Hoogte	50 mm
Afmetingen rooster	150 x 150 mm
Debiet (onder 20 mm water)	24 l/min.
Verpakkingseen-heid	06

Bekijk de video's

EXPRESS'EAU MINI JAMES bestaat uit de afvoerplug JAMES, de eerste multidirectionele afvoerplug met een uitgang die 360° richtbaar is voor een eenvoudige installatie in alle configuratietypes.

KENMERKEN

> Voorgelijmde waterdichte mat met een zoom van 50 mm en plaat versterkt met mortel, vezels en geëxtrudeerd polystyreen.
> Afvoerplug JAMES met horizontale of verticale uitgang die 360° richtbaar is volgens de positie van de leiding en een rooster dat verhoogd kan worden voor tegels tot 12 mm.
> Rooster in geborsteld rvs.

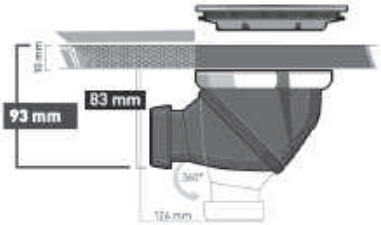

Express'eau Mini James	
Referentie	30722050
Barcode	3 375537 219681
Verpakking	Doos
Installatie horizontaal	93 mm
Installatie verticaal	126 mm
Afmetingen rooster	150 x 150 mm
Debiet (onder 20 mm water)	46 tot 66 l/min.
Verpakkingseen-heid	06

EXPRESS'EAU

Traditionele oplossing voor het creëren van een inloopdouche die volledig lekvrij is dankzij de brede plastic plaat en de waterdichte mat! De VLOERSIFON EXPRESS'EAU JAMES is de 100% waterdichte oplossing met uitgang die 360° richtbaar is.

KENMERKEN

> Uitgang die 360° richtbaar is volgens de positie van de leiding en rooster dat in de hoogte bijgesteld kan worden van 33 tot 100 mm.
> Debiet van 46 l/min. in horizontale stand en van 66 l/min. in verticale stand.
> Rooster in geborsteld rvs.

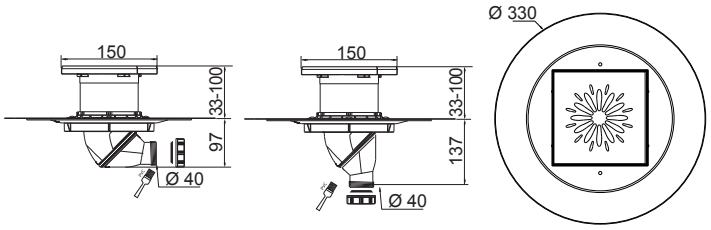

Referentie	30718094
Barcode	3 375537 180530
Verpakking	Doos
Afmetingen rooster	150 x 150 mm
Plaatsinname onder de flens	97 / 137 mm
Waterslot	50 mm
Debiet in horizontale stand (onder 15 mm water)	46 l/min.
Debiet in verticale stand (onder 15 mm water)	66 l/min.
Verpakkingseenheid	04

IN TE METSELEN

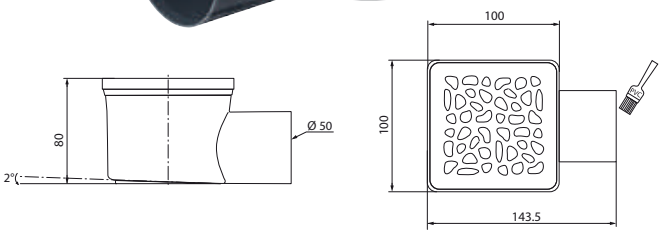

Referentie	30720725
Barcode	3 375537 206506
Verpakking	Doos
Afmetingen rooster	100 x 100 mm
Hoogte sifon	80 mm
Waterslot	30 mm
Debiet (onder 20 mm water)	24 l/min.
Verpakkingseenheid	12

NIV'EAU

Fabriqué en France

5 ANS GARANTIE

Regelbare voeten voor de installatie van de douchebak. Ze zijn bijzonder stevig en kunnen lasten dragen tot 450 kg per voet. De hoogte kan eenvoudig met de hand of met een schroevendraaier geregeld worden van 88 mm tot 172 mm.

Ze zorgen voor een perfecte stabiliteit van de douchebak dankzij een antislipzool en een eenvoudige bevestiging in de vloer (4 inkepingen) via schroeven of lijmen.

VOORDELEN
> Bijzonder stevig voor het dragen van de zwaarste douchebakken.
> Compatibel met alle badkamerconfiguraties, renovatieruimten en afvoerhoogtes.
> Gebruiksvriendelijk en eenvoudig af te stellen.
> Perfecte stabiliteit van de douchebak.

KENMERKEN
> Kan lasten dragen tot 450 kg/voet.
> Afstelling van 88 mm tot 131 mm zonder verlengstuk.
> Afstelling van 88 mm tot 172 mm met verlengstuk.
> Manuele regeling of met een schroevendraaier. Met niveau-aanduiding.
> Antislipzool.
> Schroef met indexering: ± 0,31 mm per klik.

Referentie	30719799
Barcode	3 375537 197248
Verpakking	Zak
Verpakkingseenheid	10

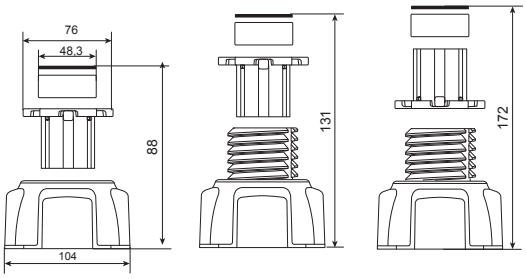

SCHAPSTOPPER

Referentie	90719803
Barcode	3 375537 197279
Hoogte	170 mm
Breedte	170 mm
Geleverd met een klemsysteem	
Verpakking	Bulk
Aantal	01

DOMPELBUIS + OPVANGBAK AFVOERGOOT SO LOW

Referentie	30722108
Barcode	3 375537 220311
Verpakking	Doos
Verpakkingseenheid	04

OPVANGBAK VOOR AFVOERGOOT EXPRESS'EAU

Compatibel met de 3 afmetingen van 700, 800 en 900 mm	
Referentie	30719252
Barcode	3 375537 191802
Verpakking	Zak
Verpakkingseenheid	12

DOMPELBUIS VOOR AFVOERGOOT EXPRESS'EAU

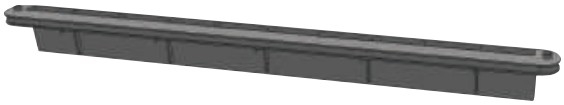

Compatibel met de 3 afmetingen van 700, 800 en 900 mm	
Referentie	30719158
Barcode	3 375537 190874
Verpakking	Zak
Verpakkingseenheid	10

Wat u moet onthouden bij het maken van een keuze

OPBOUW DOUCHEBAK

Wordt geplaatst zonder metselwerken, met speling tussen de vloer en de douchebak voor de vlotte afvoer van het water.

We raden u het volgende aan:

- **Onze douchebakken in natuursteen of hars met een ultravlakke afvoerplug.**

HALF-INBOUW DOUCHEBAK

Enkel de afvoerplug moet ingebouwd worden.

We raden u het volgende aan:

- **Onze douchebakken in natuursteen of hars.**

INBOUW DOUCHEBAK

De volledige douchebak moet ingebouwd worden.

We raden u het volgende aan:

- **Onze in te metselen douchebakken in natuursteen of hars.**

HYDROTHERAPIE

Hoe uw oplossing voor hydrotherapie vinden?

TYPE KRAANWERK

'COMFORT'
Douchekolom
met thermostatische
mengkraan.

'TOUCH'
Douchekolom met
mechanische mengkraan.

'SWITCH'
Douchekolom om
aan te sluiten op het
bestaande kraanwerk.

KENMERKEN DOUCHEKOP

Aantal stralen

WATERBESPAREND afhankelijk van het debiet van de douchekop

Met **STRAALSTOP**

ANTIKALK Onderhoudsvriendelijk

LUCHT/WATER MIX
Zachte, doeltreffende en waterbesparende straal

Met de **verklaring van overeenstemming voor sanitair** kunt u nagaan of een product op grond van de geldende wettelijke bepalingen in contact mag komen met water bestemd voor menselijke consumptie.

ANNA

Straal zachte regen	
Referentie	60720565
Barcode	3 375537 204892
Verpakking	Freedom
Afmetingen	Ø 7 cm
Waterverbruik	11 l/min.
Verpakkingseenheid	16

JOY

Straal zachte regen	
Referentie	60720776
Barcode	3 375537 207015
Verpakking	Freedom
Afmetingen	Ø 10 cm
Waterverbruik	10 l/min.
Verpakkingseenheid	16

FLORA

Straal zachte regen	
Referentie	60720770
Barcode	3 375537 206957
Verpakking	Freedom
Afmetingen	Ø 10 cm
Waterverbruik	10 l/min.
Verpakkingseenheid	16

LOOK

Straal zachte regen - lucht/water soft-mix	
Referentie	60720567
Barcode	3 375537 204915
Verpakking	Freedom
Afmetingen	6 x 13 cm
Waterverbruik	14 l/min.
Verpakkingseenheid	16

CHIC

Straal zachte regen - lucht/water soft-mix	
Referentie	60720566
Barcode	3 375537 204908
Verpakking	Freedom
Afmetingen	8 x 10 cm
Waterverbruik	12 l/min.
Verpakkingseenheid	16

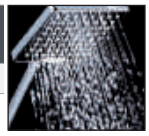

MAGGY

Straal zachte regen - lucht/water soft-mix	
Referentie	60720784
Barcode	3 375537 207091
Verpakking	Freedom
Afmetingen	Ø 10 cm
Waterverbruik	12 l/min.
Verpakkingseenheid	16

EMY

Straal zachte regen - lucht/water soft-mix	
Referentie	60720783
Barcode	3 375537 207084
Verpakking	Freedom
Afmetingen	Ø 10 cm
Waterverbruik	12 l/min.
Verpakkingseenheid	16

SUN

Straal zachte regen - lucht/water soft-mix	
Referentie	60720777
Barcode	3 375537 207022
Verpakking	Freedom
Afmetingen	Ø 10 cm
Waterverbruik	12 l/min.
Verpakkingseenheid	16

TUB

Straal zachte regen	
Referentie	60720388
Barcode	3 375537 203130
Verpakking	Zak
Afmetingen	Ø 3 cm
Waterverbruik	11 l/min.
Verpakkingseenheid	40

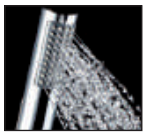

PLAY

Straal zachte regen - lucht/water soft-mix	
Referentie	60720778
Barcode	3 375537 207039
Verpakking	Freedom
Afmetingen	Ø 11 cm
Waterverbruik	10 l/min.
Verpakkingseenheid	16

BASO

Straal zachte regen	
Referentie	63280001
Barcode	3 375539 068744
Verpakking	Zak
Afmetingen	Ø 6,5 cm
Waterverbruik	-
Verpakkingseenheid	90

ÉMERAUDE

Straal zachte regen	
Referentie	63210101
Barcode	3 375539 074950
Verpakking	Zak
Afmetingen	Ø 6 cm
Waterverbruik	12 l/min.
Verpakkingseenheid	64

ALDEA

Straal zachte regen	
Referentie	63270001
Barcode	3 375539 068737
Verpakking	Zak
Afmetingen	Ø 6 cm
Waterverbruik	-
Verpakkingseenheid	64

ARMOR

Straal zachte regen	
Referentie	60720383
Barcode	3 375537 203086
Verpakking	Zak
Afmetingen	Ø 7 cm
Waterverbruik	-
Verpakkingseenheid	40

CICIA

Straal zachte regen en massage		
Referentie	63290001	63290101
Barcode	3 375539 068751	3 375539 075100
Verpakking	Zak	
Afmetingen	Ø 7 cm	
Waterverbruik	-	
Verpakkingseenheid	60	

Waterverbruik volgens het gebruik in Frankrijk (december 2021).

Gebruik	Waterverbruik (in liter)	Waterverbruik (in m^3)
DOUCHE	van 30 tot 100	van 0,03 tot 0,1
BAD	van 75 tot 200	van 0,075 tot 0,2

Bron: Services Eau France

WATERBESPAREND

Waterbesparing is nodig met het oog op de toekomst. In 2019 was het gebruik van bad en douche goed voor 40% van het totale waterverbruik van een Frans gezin. Sinds de midden jaren 2000 wordt er minder water gewonnen voor de productie van drinkbaar water terwijl de bevolkingsaantallen ondertussen wel groeien.

Het verbruik van de douchekop wordt gemeten in regenstraal bij een dynamische druk van 3 bar:

ECO +++ 6 tot 12 l/min.

ECO ++ 13 tot 15 l/min.

STRAALSTOP

Met deze functie kan het water tijdens het inzepen afgezet worden zodat er minder waterverbruik is.

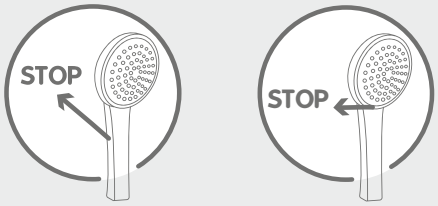

Bij activatie van de STRAALSTOP blijft een fijne waterstraal lopen om aan te geven dat de kraan nog open staat.

ROSA

Straal zachte regen, harde regen, massage	
Referentie	60720563
Barcode	3 375537 204878
Verpakking	Freedom
Afmetingen	Ø 12 cm
Verandering van straal	Draaiend
Waterverbruik	15 l/min.
Verpakkingseenheid	16

PERLA

Straal zachte regen, harde regen, massage	
Referentie	60720562
Barcode	3 375537 204861
Verpakking	Freedom
Afmetingen	Ø 10 cm
Verandering van straal	Draaiend
Waterverbruik	13 l/min.
Verpakkingseenheid	16

CASCADE

Straal zachte regen, harde regen, massage	
Referentie	60723471
Barcode	3 375537 233533
Verpakking	Freedom
Afmetingen	Ø 12 cm
Verandering van straal	Knop
Waterverbruik	14 l/min.
Verpakkingseenheid	12

JENNY

Straal zachte regen, massage, zachte regen/massage	
Referentie	60720785
Barcode	3 375537 207107
Verpakking	Freedom
Afmetingen	Ø 10 cm
Verandering van straal	Knop
Waterverbruik	13 l/min.
Verpakkingseenheid	16

TILA

Straal regen, massage, regen + massage lucht/water soft-mix	
Referentie	60720564
Barcode	3 375537 204885
Verpakking	Freedom
Afmetingen	11 x 11 cm
Verandering van straal	Wieltje
Waterverbruik	12 l/min.
Verpakkingseenheid	16

ZIGGY

Straal regen, harde regen, massage, regen + harde regen, regen + massage	
Referentie	60720772
Barcode	3 375537 206971
Verpakking	Freedom
Afmetingen	Ø 12 cm
Verandering van straal	Draaiend
Waterverbruik	14 l/min.
Verpakkingseenheid	16

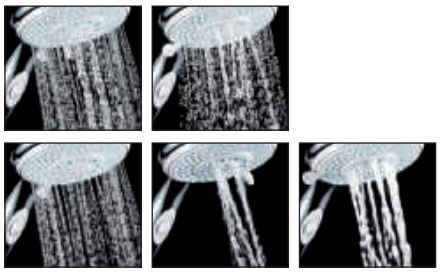

CINDY

Straal regen, harde regen, massage, regen + harde regen, regen + massage	
Referentie	60720782
Barcode	3 375537 207077
Verpakking	Freedom
Afmetingen	Ø 10 cm
Verandering van straal	Draaiend
Waterverbruik	12 l/min.
Verpakkingseenheid	16

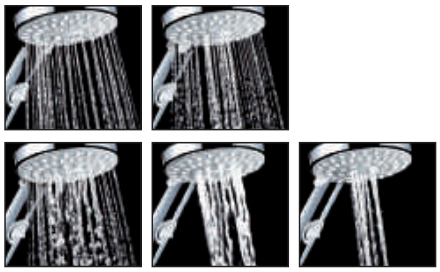

BALIA

Straal regen, harde regen, massage, regen + harde regen, regen + massage		
Referentie	60720769	60718956
Barcode	3 375537 206940	3 375537 188949
Verpakking	Freedom	Zak
Afmetingen	Ø 8 cm	
Verandering van straal	Draaiend	
Waterverbruik	11 l/min.	
Verpakkingseenheid	16	24

ZEN

Straal regen, harde regen, massage, regen + harde regen, regen + massage	
Referentie	60720774
Barcode	3 375537 206995
Verpakking	Freedom
Afmetingen	Ø 10 cm
Verandering van straal	Draaiend
Waterverbruik	9 l/min.
Verpakkingseenheid	16

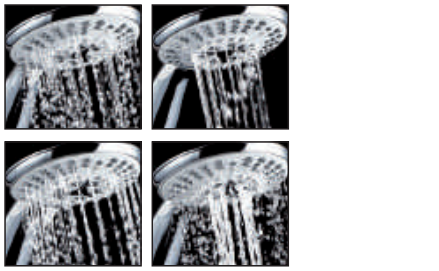

SHATTAF WC

> Watertoevoer met behulp van de drukknop.

Stimulerende straal	
Referentie	60720943
Barcode	3 375537 208692
Verpakking	Blister
Afmetingen	Ø 3 cm
Wandhouder	Ja
Waterverbruik	5 l/min.
Verpakkingseenheid	12

> Watertoevoer met behulp van de drukknop.

Stimulerende straal	
Referentie	63030001
Barcode	3 375536 035947
Verpakking	Zak
Afmetingen	Ø 4 cm
Wandhouder	Ja
Waterverbruik	-
Verpakkingseenheid	40

SHATTAF WC

> Metalen slang Power 1m50, moer kraan in verchroomd messing, moer sproeier in verchroomd ABS.
> Houder sproeier: 1 stand.
> Verchroomde 3-weg stopkraan.
> Verchroomde hoekstopkraan.
> Adapter voor slang/hoekstopkraan.

Stimulerende straal	
Referentie	60720898
Barcode	3 375537 208234
Verpakking	Blister
Afmetingen	Ø 3 cm
Wandhouder	Ja
Waterverbruik	5 l/min.
Verpakkingseenheid	08

SPOELBAK

Straal zachte regen en mousserend	
Referentie	60720929
Barcode	3 375537 208555
Verpakking	Blister
Afmetingen	Ø 5 cm
Verandering van straal	Knop
Waterverbruik	9 l/min.
Verpakkingseenheid	12

De **DUBBELE HECHTING** staat gelijk aan een doucheslang van de beste kwaliteit. Een **slang met dubbele hechting** zal niet knikken of verdraaien, is steviger en gaat langer mee.

Ondanks haar stevigheid blijft de slang bijzonder soepel om de gebruiker maximaal comfort te bieden.

Er zijn verschillende lengtes verkrijgbaar. Kies dan ook voor een slang die 10 cm langer is dan de grootste persoon binnen het gezin.

WEERSTAND VAN DE SLANG
De levensduur van een slang wordt gemeten aan de hand van haar weerstand tegen trekkracht (de NF eist 50 kg):

RESIST ★★★★ METAL 80 kg | RESIST ★★★☆ METAL 50 kg | RESIST ★☆☆☆ METAL 30 kg

SHINY TWIST METAAL

RESIST ★★★☆ METAL 50 kg | ACS | 2 ANS GARANTIE

Referentie	60720799	60720800	60720801
Barcode	3 375537 207244	3 375537 207251	3 375537 207268
Verpakking	Freedom	Freedom	Freedom
Afmetingen	1m50	1m75	2m00
Materiaal	Met fijn spiraalprofiel in verchroomd rvs		
Comfort	Antitorsie		
Verpakking-seenheid	12		

ULTRA POWER TWIST METAAL

RESIST ★★★★ METAL 80 kg | ACS | 2 ANS GARANTIE

Referentie	60720798
Barcode	3 375537 207237
Verpakking	Freedom
Afmetingen	1m50
Materiaal	Verchroomd rvs
Comfort	Antitorsie
Verpakkingseenheid	12

POWER PLUS TWIST METAAL

RESIST ★★★☆ METAL 50 kg | ACS | 2 ANS GARANTIE

Referentie	60720793	60720415	60720794	60720795
Barcode	3 375537 207183	3 375537 203406	3 375537 207190	3 375537 207206
Verpakking	Freedom	Zak	Freedom	Freedom
Afmetingen	1m50	1m50	1m75	2m00
Materiaal	Verchroomd rvs			
Comfort	Antitorsie			
Verpakking-seenheid	12	20	12	12

TEST MET ZOUTE NEVEL
Tijdens deze standaardtest wordt de weerstand tegen corrosie gemeten.

- De metalen slangen Shiny Twist en Ultra Power Twist zijn gedurende 200 uur bestand tegen zoute nevel (NSSH 200u).
- De overige slangen zijn gedurende 96 uur bestand tegen zoute nevel (NSSH 96u).

KENMERKEN
> Moer kraan in verchroomd messing.

2 soorten moeren voor douchekop:
> Power: moer in verchroomd ABS.
> Power Plus: moer in verchroomd messing.

STRETCH TWIST METAAL

Referentie	60720797
Barcode	3 375537 207220
Verpakking	Freedom
Afmetingen	1m50 tot 2m00
Materiaal	Verchroomd rvs
Comfort	Uitrekbaar Antitorsie
Verpakkingseenheid	12

STRETCH METAAL

Referentie	60720796	60720421
Barcode	3 375537 207213	3 375537 203468
Verpakking	Freedom	Zak
Afmetingen	1m50 tot 2m00	
Materiaal	Verchroomd rvs	
Comfort	Uitrekbaar	
Verpakking-seenheid	12	20

SET 2 METALEN SLANGEN POWER VOOR DOUCHEKOLOM

Referentie	60719566
Barcode	3 375537 194940
Verpakking	Zak
Afmetingen	1m00 + 30 cm om de douche op de kraan aan te sluiten
Materiaal	Verchroomd rvs
Comfort	Antitorsie
Verpakkingseenheid	25

De slang met enkele hechting bestaat uit een enkele metaallaag en is dus gevoeliger voor knikken en verdraaien.

POWER METAAL

Referentie	60720790	60720422	60720791	60720937
Barcode	3 375537 207152	3 375537 203475	3 375537 207169	3 375537 208630
Verpakking	Freedom	Zak	Freedom	Zak
Afmetingen	1m50		1m75	
Materiaal	Metaal in verchroomd rvs			
Moer kraan	Verchroomd messing			
Moer douchekop	Verchroomd ABS			
Comfort	-			
Verpakking-seenheid	12	25	12	25

Referentie	60720792	60720938
Barcode	3 375537 207176	3 375537 208647
Verpakking	Freedom	Zak
Afmetingen	2m00	
Moer kraan	Verchroomd messing	
Moer douchekop	Verchroomd ABS	
Materiaal	Verchroomd rvs	
Comfort	-	
Verpakking-seenheid	12	25

MAT METAAL

Referentie	60720935	60720936
Barcode	3 375537 208616	3 375537 208623
Verpakking	Zak	
Afmetingen	1m50	2m00
Materiaal	Gepolijst rvs	
Moer kraan	Verchroomd messing	
Moer douchekop	Verchroomd ABS	
Comfort	-	
Verpakkingseenheid	20	

SILVER TWIST

Referentie	60720802	60720416	60720803	60720804
Barcode	3 375537 207275	3 375537 203413	3 375537 207282	3 375537 207299
Verpakking	Freedom	Zak	Freedom	Freedom
Afmetingen	1m50		1m75	2m00
Materiaal	Glad pvc, grijs			
Moer kraan	Verchroomd messing			
Moer douchekop	Verchroomd messing			
Comfort	Antitorsie			
Verpakking-seenheid	12			

TOUCH VERCHROOMD

Referentie	60720788	60720417
Barcode	3 375537 207138	3 375537 203420
Verpakking	Freedom	Zak
Afmetingen	1m50	
Materiaal	Pvc met verchroomd spiraalprofiel	
Moer kraan	Verchroomd messing	
Moer douchekop	Verchroomd ABS	
Comfort	-	
Verpakkingseenheid	12	40

TOUCH WIT

Referentie	60720789	60720418
Barcode	3 375537 207145	3 375537 203437
Verpakking	Freedom	Zak
Afmetingen	1m50	
Materiaal	Pvc met wit spiraalprofiel	
Moer kraan	Verchroomd messing	
Moer douchekop	Verchroomd ABS	
Comfort	-	
Verpakkingseenheid	12	20

SOFT ZWART/VERCHROOMD

Referentie	60720934
Barcode	3 375537 208609
Verpakking	Zak
Afmetingen	1m50
Materiaal	Glad pvc Soft, zwart/verchroomd
Moer kraan	Verchroomd messing
Moer douchekop	Verchroomd ABS
Comfort	-
Verpakkingseenheid	20

SOFT WIT/VERCHROOMD

Referentie	60720787	60720419
Barcode	3 375537 207121	3 375537 203444
Verpakking	Freedom	Zak
Afmetingen	1m50	
Materiaal	Glad pvc Soft, wit/verchroomd	
Moer kraan	Verchroomd messing	
Moer douchekop	Verchroomd ABS	
Comfort	-	
Verpakkingseenheid	12	20

GLAD WIT

Referentie	62210201
Barcode	3 375536 032960
Verpakking	Zak
Afmetingen	1m50
Materiaal	Pvc Touch met wit spiraalprofiel
Moer kraan	Zamac
Moer douchekop	Verchroomd ABS
Comfort	-
Verpakkingseenheid	20

ANNA

Straal zachte regen		
Referentie	60720862	60718955
Barcode	3 375537 207879	3 375537 188932
Verpakking	Freedom	Tas
Afmetingen	Ø 7 cm	
Verandering van straal	-	
Waterverbruik	11 l/min.	
Slang - lengte	1m50	
Slang - materiaal	Pvc Soft, wit/verchroomd	
Moer kraan	Verchroomd messing	
Moer douchekop	Verchroomd ABS	
Houder douchekop	1 stand	
Verpakkingseenheid	12	22

FLORA

Straal zachte regen	
Referentie	60720863
Barcode	3 375537 207886
Verpakking	Freedom
Afmetingen	Ø 10 cm
Verandering van straal	-
Waterverbruik	10 l/min.
Slang - lengte	1m50
Slang - materiaal	Verchroomd rvs
Moer kraan	Verchroomd messing
Moer douchekop	Verchroomd ABS
Houder douchekop	1 stand
Verpakkingseenheid	12

CHIC

Straal zachte regen - lucht/water soft-mix	
Referentie	60720867
Barcode	3 375537 207923
Verpakking	Freedom
Afmetingen	8 x 10 cm
Verandering van straal	-
Waterverbruik	12 l/min.
Slang - lengte	1m50
Slang - materiaal	Verchroomd rvs
Moer kraan	Verchroomd messing
Moer douchekop	Verchroomd ABS
Houder douchekop	1 stand
Verpakkingseenheid	12

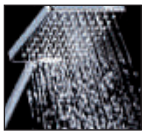

JOY

Straal zachte regen	
Referentie	60720865
Barcode	3 375537 207909
Verpakking	Freedom
Afmetingen	Ø 10 cm
Verandering van straal	-
Waterverbruik	10 l/min.
Slang - lengte	1m50
Slang - materiaal	Pvc Soft, wit/ verchroomd
Moer kraan	Verchroomd messing
Moer douchekop	Verchroomd ABS
Houder douchekop	1 stand
Verpakkingseenheid	12

ECO +++ ACS 2 ANS GARANTIE

LOOK

Straal zachte regen - lucht/water soft-mix	
Referentie	60720866
Barcode	3 375537 207916
Verpakking	Freedom
Afmetingen	6 x 13 cm
Verandering van straal	-
Waterverbruik	14 l/min.
Slang - lengte	1m50
Slang - materiaal	Verchroomd rvs
Moer kraan	Verchroomd messing
Moer douchekop	Verchroomd ABS
Houder douchekop	1 stand
Verpakkingseenheid	12

ECO ++ ACS 2 ANS GARANTIE

MAGGY

Straal zachte regen - lucht/water soft-mix	
Referentie	60720869
Barcode	3 375537 207947
Verpakking	Freedom
Afmetingen	Ø 10 cm
Verandering van straal	-
Waterverbruik	12 l/min.
Slang - lengte	1m50
Slang - materiaal	Pvc Soft, wit/ verchroomd
Moer kraan	Verchroomd messing
Moer douchekop	Verchroomd ABS
Houder douchekop	1 stand
Verpakkingseenheid	12

ECO +++ ACS 2 ANS GARANTIE

EMY

Straal zachte regen - lucht/water soft-mix	
Referentie	60720872
Barcode	3 375537 207978
Verpakking	Freedom
Afmetingen	Ø 10 cm
Verandering van straal	-
Waterverbruik	10 l/min.
Slang - lengte	1m50
Slang - materiaal	Verchroomd rvs
Moer kraan	Verchroomd messing
Moer douchekop	Verchroomd ABS
Houder douchekop	1 stand
Verpakkingseenheid	12

ECO +++ ACS 2 ANS GARANTIE

BASO

Straal zachte regen	
Referentie	64500001
Barcode	3 375537 150137
Verpakking	Zak
Afmetingen	Ø 6,5 cm
Verandering van straal	-
Waterverbruik	-
Slang - lengte	1m75
Slang - materiaal	Pvc Silver
Moer kraan	Verchroomd messing
Moer douchekop	Verchroomd messing
Houder douchekop	1 stand
Verpakkingseenheid	26

ÉMERAUDE WIT

Straal zachte regen	
Referentie	64010001
Barcode	3 375539 068799
Verpakking	Zak
Afmetingen	Ø 6 cm
Verandering van straal	-
Waterverbruik	14 l/min.
Slang - lengte	1m50
Slang - materiaal	Verchroomd rvs
Moer kraan	Verchroomd messing
Moer douchekop	Verchroomd ABS
Houder douchekop	1 stand
Verpakkingseenheid	12

ÉMERAUDE VERCHROOMD

Straal zachte regen	
Referentie	64010101
Barcode	3 375539 075483
Verpakking	Zak
Afmetingen	Ø 6 cm
Verandering van straal	-
Waterverbruik	14 l/min.
Slang - lengte	1m50
Slang - materiaal	Mat rvs
Moer kraan	Zamac
Moer douchekop	Verchroomd ABS
Houder douchekop	-
Verpakkingseenheid	30

CICIA

Straal zachte regen, massage	
Referentie	64040001
Barcode	3 375539 076060
Verpakking	Zak
Afmetingen	Ø 7 cm
Verandering van straal	Draaiend
Waterverbruik	-
Slang - lengte	1m50
Slang - materiaal	Mat rvs
Moer kraan	Verchroomd messing
Moer douchekop	Verchroomd ABS
Houder douchekop	-
Verpakkingseenheid	30

CASCADE

Straal zachte regen, harde regen, massage	
Referentie	60723472
Barcode	3 375537 233540
Verpakking	Freedom
Afmetingen	Ø 12 cm
Verandering van straal	Knop
Waterverbruik	14 l/min.
Slang - lengte	1m50
Slang - materiaal	Dubbele hechting in verchroomd rvs
Moer kraan	Verchroomd messing
Moer douchekop	Verchroomd messing
Houder douchekop	-
Verpakkingseenheid	12

TILA

Straal regen, massage, regen + massage lucht/water soft-mix	
Referentie	60720864
Barcode	3 375537 207893
Verpakking	Freedom
Afmetingen	11 x 11 cm
Verandering van straal	Wieltje
Waterverbruik	12 l/min.
Slang - lengte	1m75
Slang - materiaal	Pvc Silver twist
Moer kraan	Verchroomd messing
Moer douchekop	Verchroomd messing
Houder douchekop	1 stand
Verpakkingseenheid	12

SHOWER PACK

Straal zachte regen, massage, zachte regen / massage	
Referentie	60722813
Barcode	3 375537 226962
Verpakking	Folie
Afmetingen	Ø 10 cm
Verandering van straal	Draaiend
Waterverbruik	-
Slang - lengte	1m50
Slang - materiaal	Gepolijst rvs
Moer kraan	Verchroomd messing
Moer douchekop	Verchroomd ABS
Houder douchekop	-
Verpakkingseenheid	10

ZEN

Straal regen, harde regen, massage, regen + harde regen, regen + massage	
Referentie	60720868
Barcode	3 375537 207930
Verpakking	Freedom
Afmetingen	Ø 10 cm
Verandering van straal	Draaiend
Waterverbruik	9 l/min.
Slang - lengte	1m75
Slang - materiaal	Pvc Silver twist
Moer kraan	Verchroomd messing
Moer douchekop	Verchroomd messing
Houder douchekop	1 stand
Verpakkingseenheid	12

CINDY

Straal zachte regen, harde regen, massage, zachte regen/harde regen, zachte regen/massage	
Referentie	60720870
Barcode	3 375537 207954
Verpakking	Freedom
Afmetingen	Ø 10 cm
Verandering van straal	Draaiend
Waterverbruik	12 l/min.
Slang - lengte	1m50
Slang - materiaal	Verchroomd rvs
Moer kraan	Verchroomd messing
Moer douchekop	Verchroomd ABS
Houder douchekop	1 stand
Verpakkingseenheid	12

BALIA

Straal zachte regen, harde regen, massage, zachte regen/harde regen, zachte regen/massage			
Referentie	60720861	60720541	60717499
Barcode	3 375537 207862	3 375537 204649	3 375537 174812
Verpakking	Freedom	Zak	Tas
Afmetingen	Ø 8 cm		
Verandering van straal	Draaiend		
Waterverbruik	11 l/min.		
Slang - lengte	1m50		
Slang - materiaal	Verchroomd rvs		
Moer kraan	Verchroomd messing		
Moer douchekop	Verchroomd ABS		
Houder douchekop	1 stand		
Verpakkingseenheid	12	12	22

ANNA

Stang
> Stang Ø 1,8 cm in verchroomd rvs.
> Aanpasbare muurbevestigingen (hoogte: 70 cm).
> Houder douchekop: 1 stand in ABS.
> Transparante zeephouder.

Douchekop
> Straal zachte regen.
> Ø 7 cm.
> Waterverbruik: 11 l/min.
> De douchekop is uitgerust met een debietbegrenzer om te besparen op water zonder in te boeten aan doeltreffendheid.
> Antikalk-noppen.

Slang
> Pvc Soft wit/verchroomd.
> Lengte 1m50.
> Bestand tegen een trekkracht van 30 kg.

> Moer kraan in verchroomd messing.
> Moer douchekop in verchroomd ABS.

Referentie	**60720873**
Barcode	3 375537 207985
Verpakking	**Blister**
Verpakkingseenheid	**10**

JOY

Stang
> Stang Ø 1,8 cm in verchroomd rvs.
> Aanpasbare muurbevestigingen (hoogte: 70 cm).
> Houder douchekop: 1 stand in ABS.
> Transparante zeephouder.

Douchekop
> Straal zachte regen.
> Ø 10 cm.
> Waterverbruik: 10 l/min.
> De douchekop is uitgerust met een debietbegrenzer om te besparen op water zonder in te boeten aan doeltreffendheid.
> Antikalk-noppen.

Slang
> Pvc Soft wit/verchroomd.
> Lengte 1m50.
> Bestand tegen een trekkracht van 30 kg.

> Moer kraan in verchroomd messing.
> Moer douchekop in verchroomd ABS.

Referentie	**60720877**
Barcode	3 375537 208029
Verpakking	**Blister**
Verpakkingseenheid	**10**

FLORA

Stang
> Stang Ø 2,5 cm in verchroomd rvs.
> Aanpasbare muurbevestigingen (hoogte: 70 cm).
> Houder douchekop: 1 stand in ABS.
> Verchroomde zeephouder.

Douchekop
> Straal zachte regen.
> Ø 10 cm.
> Waterverbruik: 10 l/min.
> De douchekop is uitgerust met een debietbegrenzer om te besparen op water zonder in te boeten aan doeltreffendheid.
> Antikalk-noppen.
> Straalstop.

Slang
> Power metaal in verchroomd rvs, enkele hechting.
> Lengte 1m50.
> Bestand tegen een trekkracht van 50 kg.

> Moer kraan in verchroomd messing.
> Moer douchekop in verchroomd ABS.

Referentie	**60720875**
Barcode	3 375537 208005
Verpakking	**Blister**
Verpakkingseenheid	**10**

LOOK

Stang
> Stang Ø 1,8 cm in verchroomd rvs.
> Aanpasbare muurbevestigingen (hoogte: 70 cm).
> Houder douchekop: 1 stand in ABS.
> Transparante zeephouder.

Douchekop
> Straal zachte regen, lucht/water soft-mix.
> 6 x 13 cm.
> Waterverbruik: 14 l/min.
> Antikalk-noppen.

Slang
> Pvc Soft wit/verchroomd.
> Lengte 1m50.
> Bestand tegen een trekkracht van 30 kg.

> Moer kraan in verchroomd messing.
> Moer douchekop in verchroomd ABS.

Referentie	**60720878**
Barcode	3 375537 208036
Verpakking	**Blister**
Verpakkingseenheid	**10**

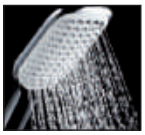

CHIC

Stang
> Stang Ø 2,5 cm in verchroomd rvs.
> Aanpasbare muurbevestigingen (hoogte: 70 cm).
> Houder douchekop: 1 stand in ABS.
> Verchroomde zeephouder.

Douchekop
> Straal zachte regen, lucht/water soft-mix.
> 8 x 10 cm.
> Waterverbruik: 12 l/min.
> Antikalk-noppen.

Slang
> Power metaal in verchroomd rvs, enkele hechting.
> Lengte 1m50.
> Bestand tegen een trekkracht van 50 kg.

> Moer kraan in verchroomd messing.
> Moer douchekop in verchroomd ABS.

Referentie	**60720879**
Barcode	3 375537 208043
Verpakking	**Blister**
Verpakkingseenheid	**10**

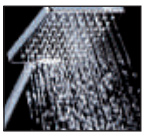

MAGGY

Stang
> Stang Ø 1,8 cm in verchroomd rvs.
> Aanpasbare muurbevestigingen (hoogte: 70 cm).
> Houder douchekop: 1 stand in ABS.
> Transparante zeephouder.

Douchekop
> Straal zachte regen, lucht/water soft-mix.
> Ø 10 cm.
> Waterverbruik: 12 l/min.
> Antikalk-noppen.

Slang
> Pvc Soft wit/verchroomd.
> Lengte 1m50.
> Bestand tegen een trekkracht van 30 kg.

> Moer kraan in verchroomd messing.
> Moer douchekop in verchroomd ABS.

Referentie	**60720881**
Barcode	3 375537 208067
Verpakking	**Blister**
Verpakkingseenheid	**10**

EMY

Stang
> Stang Ø 2,5 cm in verchroomd rvs.
> Aanpasbare muurbevestigingen (hoogte: 70 cm).
> Houder douchekop: 1 stand in ABS.
> Verchroomde zeephouder.

Douchekop
> Straal zachte regen, lucht/water soft-mix.
> Ø 10 cm.
> Waterverbruik: 12 l/min.
> Antikalk-noppen.

Slang
> Power Metaal in rvs, enkele hechting.
> Lengte 1m50.
> Bestand tegen een trekkracht van 50 kg.

> Moer kraan in verchroomd messing.
> Moer douchekop in verchroomd ABS.

Referentie	**60720883**
Barcode	3 375537 208081
Verpakking	**Blister**
Verpakkingseenheid	**10**

CICIA

Stang
> Stang Ø 2,5 cm in verchroomd rvs.
> Aanpasbare muurbevestigingen (hoogte: 64 cm).
> Houder douchekop: 1 stand in ABS.
> Verchroomde zeephouder.

Douchekop
> Straal zachte regen, massage.
> Ø 7 cm.
> Verandering van straal door te draaien.
> Antikalk-noppen.

Slang
> Power Metaal in verchroomd rvs, enkele hechting.
> Lengte 1m50.

> Moer kraan in verchroomd messing.
> Moer douchekop in zamac.

Referentie	**65250101**
Barcode	3 375537 122363
Verpakking	**Zak**
Verpakkingseenheid	**19**

TILA

Stang
> Stang Ø 2,5 cm in verchroomd rvs.
> Aanpasbare muurbevestigingen (hoogte: 70 cm).
> Houder douchekop: 1 stand in ABS.
> Zeephouder in verchroomd ABS.

Douchekop
> Straal regen, massage, regen + massage.
> 11 x 11 cm.
> Waterverbruik: 12 l/min.
> Verandering van straal met wieltje.
> Antikalk-noppen.

Slang
> Power metaal in verchroomd rvs, enkele hechting.
> Lengte 1m50.
> Bestand tegen een trekkracht van 50 kg.

> Moer kraan in verchroomd messing.
> Moer douchekop in verchroomd ABS.

Referentie	**60720876**
Barcode	3 375537 208012
Verpakking	**Blister**
Verpakkingseenheid	**10**

CINDY

Stang
> Stang Ø 1,8 cm in verchroomd rvs.
> Aanpasbare muurbevestigingen (hoogte: 70 cm).
> Houder douchekop: 1 stand in ABS.
> Transparante zeephouder.

Douchekop
> Straal regen, harde regen, massage, regen + harde regen, regen + massage.
> Ø 10 cm.
> Waterverbruik: 12 l/min.
> Verandering van straal door te draaien.
> Antikalk-noppen.
> Straalstop.

Slang
> Pvc Soft wit/verchroomd.
> Lengte 1m50.
> Bestand tegen een trekkracht van 30 kg.

> Moer kraan in verchroomd messing.
> Moer douchekop in verchroomd ABS.

Referentie	**60720882**
Barcode	3 375537 208074
Verpakking	**Blister**
Verpakkingseenheid	**10**

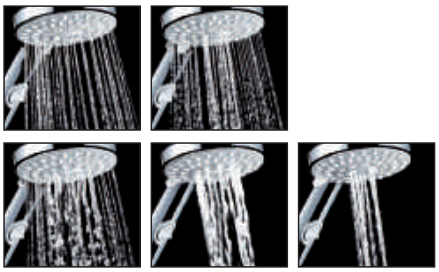

BALIA

Stang
> Stang Ø 1,8 cm in verchroomd rvs.
> Aanpasbare muurbevestigingen (hoogte: 70 cm).
> Houder douchekop: 1 stand in ABS.
> Transparante zeephouder.

Douchekop
> Straal regen, harde regen, massage, regen + harde regen, regen + massage.
> Ø 8 cm.
> Waterverbruik: 11 l/min.
> Verandering van straal door te draaien.
> Antikalk-noppen.

Slang
> Pvc Soft wit/verchroomd.
> Lengte 1m50.
> Bestand tegen een trekkracht van 30 kg.

> Moer kraan in verchroomd messing.
> Moer douchekop in verchroomd ABS.

Referentie	**60720874**
Barcode	3 375537 207992
Verpakking	**Blister**
Verpakkingseenheid	**10**

ZEN

Stang
> Stang Ø 2,5 cm in verchroomd rvs.
> Aanpasbare muurbevestigingen (hoogte: 70 cm).
> Houder douchekop: 1 stand in ABS.
> Zeephouder in verchroomd ABS.

Douchekop
> Straal regen, harde regen, massage, regen + harde regen, regen + massage.
> Ø 10 cm.
> Waterverbruik: 9 l/min.
> Verandering van straal door te draaien.
> Antikalk-noppen.

Slang
> Power metaal in verchroomd rvs, enkele hechting.
> Lengte 1m50.
> Bestand tegen een trekkracht van 50 kg.

> Moer kraan in verchroomd messing.
> Moer douchekop in verchroomd ABS.

Referentie	**60720880**
Barcode	3 375537 208050
Verpakking	**Blister**
Verpakkingseenheid	**10**

RENO

Stang
> Stang Ø 1,8 cm in verchroomd rvs.
> Aanpasbare muurbevestigingen (hoogte: 70 cm).
> Houder douchekop: 1 stand in ABS.
> Zeephouder in verchroomd ABS.

Douchekop
> Straal regen, harde regen, massage, nevel, regen + harde regen.
> Ø 10 cm.
> Waterverbruik: 5 l/min.
> Verandering van straal door te draaien.
> Antikalk-noppen.

Slang
> Power Metaal in rvs, enkele hechting.
> Lengte 1m50.
> Bestand tegen een trekkracht van 50 kg.

> Moer kraan in verchroomd messing.
> Moer douchekop in verchroomd ABS.

Referentie	**65210001**
Barcode	3 375539 056345
Verpakking	**Blister**
Verpakkingseenheid	**08**

PALERMO

> Tussenafstand muurbevestigingen 72,8 cm.
> Hoogte 93 cm, diepte 56,5 cm.

Hoofddouche
> Hoofddouche XL met wartelmoer.
> Hoogwaardig rvs marine.
> Antikalk 30 x 30 cm.
> Verchroomd rvs en ABS.
> Antikalk-noppen.

Douchekolom
> Douchekolom en mengkraan in verchroomd messing.

Douchekop
> 1 straal met SOFT-functie (deze functie voegt luchtbellen toe aan de waterstroom om de waterstraal zachter te maken en het waterverbruik terug te dringen terwijl de druk voldoende blijft).
> Waterverbruik: 11 l/min.
> Antikalk-noppen.

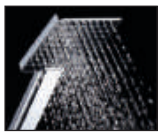

Slang
> 1m50, Shiny antitorsie en bijzonder stijlvol dankzij het fijne spiraalprofiel.

Eenvoudig aan te sluiten op het bestaande kraanwerk dankzij de meegeleverde slang van 50 cm.

	COMFORT	TOUCH
Referentie	60721391	60721390
Barcode	3 375537 213207	3 375537 213191
Verpakking	Doos	Doos
Mengkraan	Thermostatische mengkraan met blokkeersysteem tegen brandwonden op 38°. Compatibel met alle sanitair-warmwaterinstallaties dankzij het thermostatisch patroon Vernet®, Ø 3,5 cm, vervaardigd in Frankrijk.	Mechanische mengkraan. Geïntegreerde omsteller met keramische schijven.
Verpakkingseen-heid	02	02

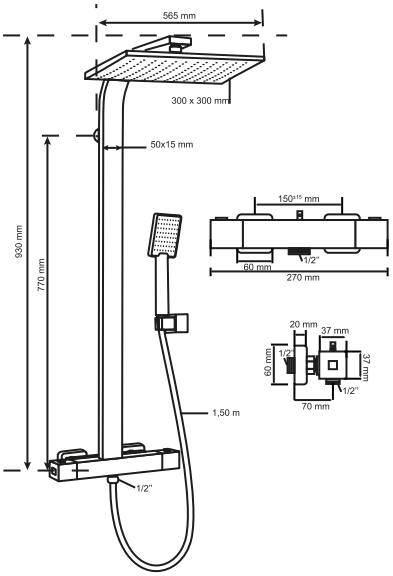

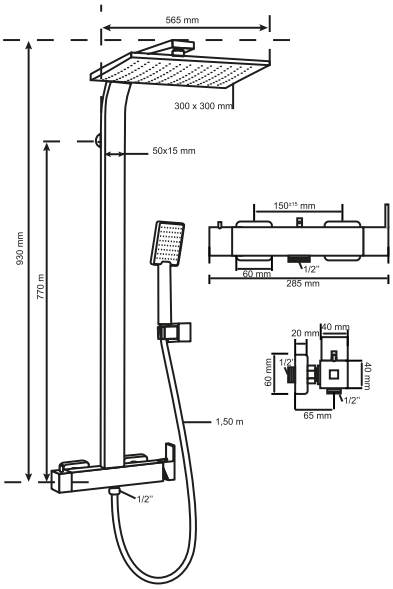

SIENA

> Tussenafstand muurbevestigingen aanpasbaar.
> Hoogte 95 cm, diepte 53 cm.

Hoofddouche
> Hoofddouche met wartelmoer.
> Hoogwaardig rvs marine.
> Antikalk Ø 25 cm.
> Verchroomd rvs en ABS.
> Antikalk-noppen.

Douchekolom
> Douchekolom en mengkraan in verchroomd messing.

Douchekop
> 3 stralen: verandering van straal dankzij knop.
> Waterverbruik: 9 l/min.
> Antikalk-noppen.

Slang
> 1m50, Shiny antitorsie en bijzonder stijlvol dankzij het fijne spiraalprofiel.

Eenvoudig aan te sluiten op het bestaande kraanwerk dankzij de meegeleverde slang van 50 cm.

	COMFORT	TOUCH
Referentie	60721387	60721386
Barcode	3 375537 213160	3 375537 213153
Verpakking	Doos	Doos
Mengkraan	Thermostatische mengkraan met blokkeersysteem tegen brandwonden op 38°. Compatibel met alle sanitair-warmwaterinstallaties dankzij het thermostatisch patroon Vernet®, Ø 3,5 cm, vervaardigd in Frankrijk.	Mechanische mengkraan. Geïntegreerde omsteller met keramische schijven.
Verpakkingseen-heid	02	02

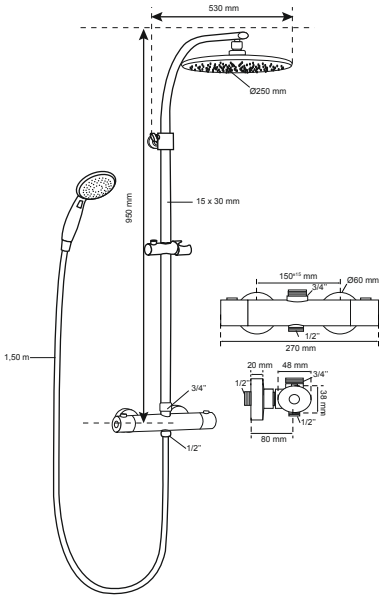

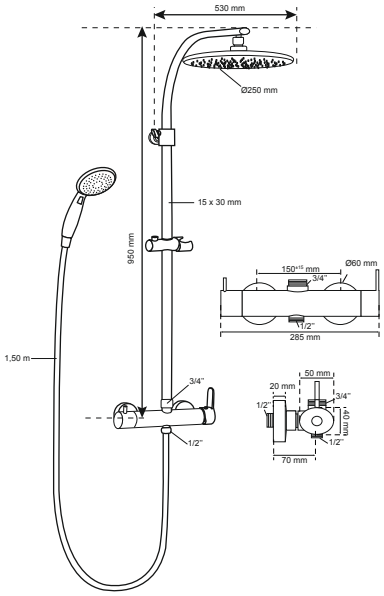

VERONA

> Tussenafstand muurbevestigingen aanpasbaar.
> Hoogte 80 < 113 cm, diepte 54 cm.

Hoofddouche
> Hoofddouche met wartelmoer.
> Hoogwaardig rvs marine.
> Antikalk Ø 23 cm.
> Verchroomd rvs en ABS.
> Antikalk-noppen.

Douchekolom
> Douchekolom en mengkraan in verchroomd messing.

Douchekop
> 3 stralen: verandering van straal dankzij knop.
> Waterverbruik: 10 l/min.
> Antikalk-noppen.

Slang
> 1m50, Shiny antitorsie en bijzonder stijlvol dankzij het fijne spiraalprofiel.

Eenvoudig aan te sluiten op het bestaande kraanwerk dankzij de meegeleverde slang van 50 cm.

	COMFORT	TOUCH
Referentie	60721384	60721383
Barcode	3 375537 213139	3 375537 213122
Verpakking	Doos	Doos
Mengkraan	Thermostatische mengkraan met blokkeersysteem tegen brandwonden op 38°. Compatibel met alle sanitair-warmwaterinstallaties dankzij het thermostatisch patroon Vernet®, Ø 3,5 cm, vervaardigd in Frankrijk.	Mechanische mengkraan. Geïntegreerde omsteller met keramische schijven.
Verpakkingseen-heid	02	02

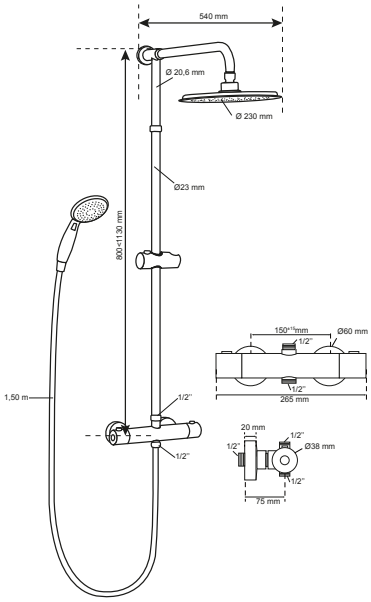

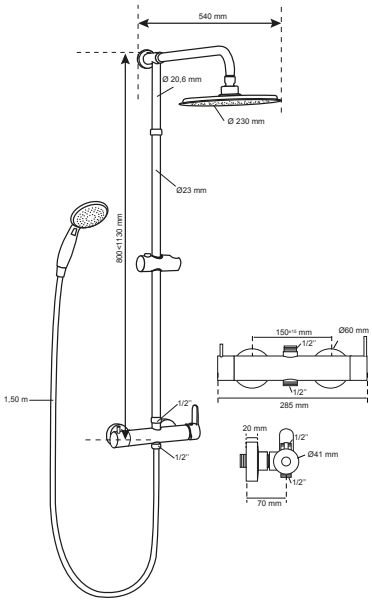

VENEZIA SWITCH

Hoofddouche
> Hoofddouche met wartelmoer.
> Hoogwaardig rvs marine.
> Antikalk Ø 20 cm.
> Verchroomd rvs en ABS.
> Antikalk-noppen.

Douchekolom

> Douchekolom en mengkraan in verchroomd messing.
> Douchekolom om aan te sluiten op het bestaande kraanwerk dankzij slang Shiny in verchroomd rvs van 50 cm.
> Douchekolom met omsteller kolom / hoofddouche met trekknop in messing Ø 3,2 cm.
> Aansluiting van de douchekop langs achteren en van de slang voor aansluiting op het water langs voren
> Tussenafstand muurbevestigingen aanpasbaar.
> Hoogte 95 cm, diepte 45 cm.

Douchekop

> 3 stralen met SOFT-functie (deze functie voegt luchtbellen toe aan de waterstroom om de waterstraal zachter te maken en het waterverbruik terug te dringen terwijl de druk voldoende blijft).
> Waterverbruik: 9 l/min.
> Antikalk-noppen.

SWITCH	
Referentie	60721381
Barcode	3 375537 213108
Verpakking	Doos
Verpakkingseen-heid	04

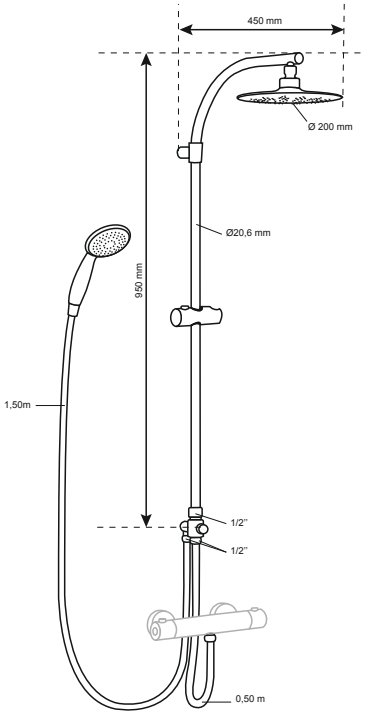

MILANO

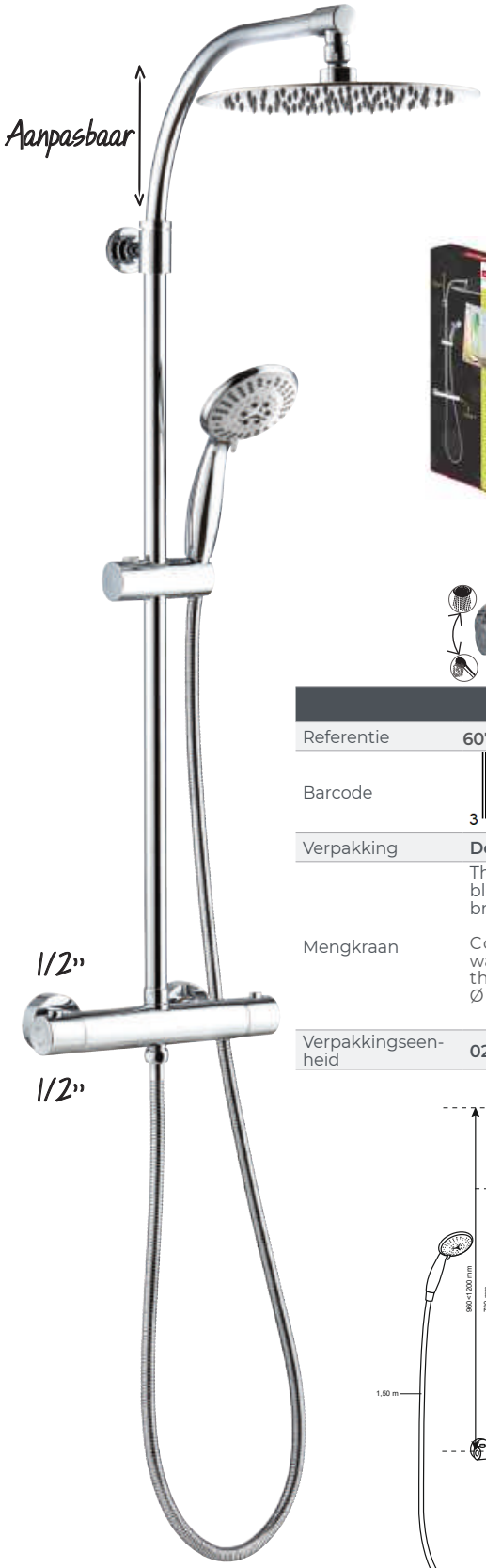

> Tussenafstand muurbevestigingen 74 cm.
> Hoogte 96 < 120 cm, diepte 54 cm.

Hoofddouche
> Hoofddouche met wartelmoer.
> Hoogwaardig rvs marine.
> Antikalk Ø 25 cm.
> Verchroomd rvs en ABS.
> Antikalk-noppen.

Douchekolom
> Douchekolom en mengkraan in verchroomd messing.
> Douchekolom in hoogte verstelbaar na installatie (telescopische stang Ø 2,3/2,06 cm).

Douchekop
> 4 stralen:
Verandering van straal door te draaien.
> Waterverbruik:
8 l/min.
> Antikalk-noppen.

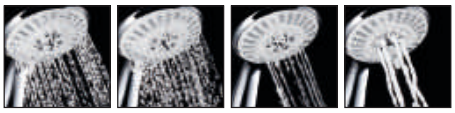

Slang
> 1m50, Shiny antitorsie en bijzonder stijlvol dankzij het fijne spiraalprofiel.

Eenvoudig aan te sluiten op het bestaande kraanwerk dankzij de meegeleverde slang van 50 cm.

ZONDER MENGKRAAN

	COMFORT	TOUCH	SWITCH
Referentie	60721389	60721388	60721437
Barcode	3 375537 213184	3 375537 213177	3 375537 213665
Verpakking	Doos	Doos	Doos
Mengkraan	Thermostatische mengkraan met blokkeersysteem tegen brandwonden op 38°. Compatibel met alle sanitair-warmwaterinstallaties dankzij het thermostatisch patroon Vernet®, Ø 3,5 cm, vervaardigd in Frankrijk.	Mechanische mengkraan. Geïntegreerde omsteller met keramische schijven.	Keramische omsteller douchekop / hoofddouche.
Verpakkingseen-heid	02	02	02

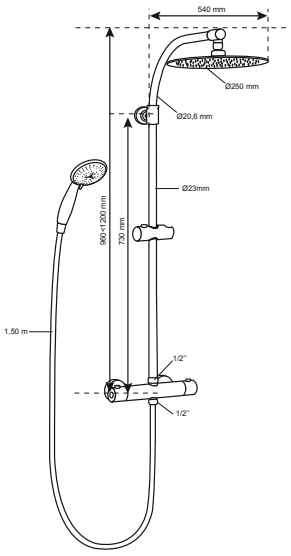

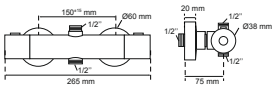

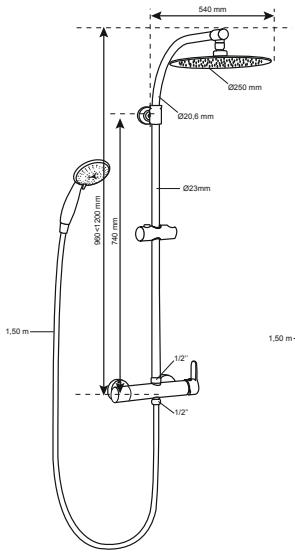

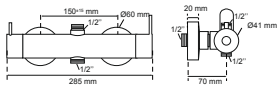

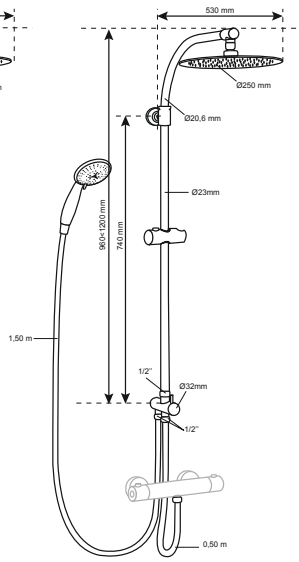

BLACK ROMA

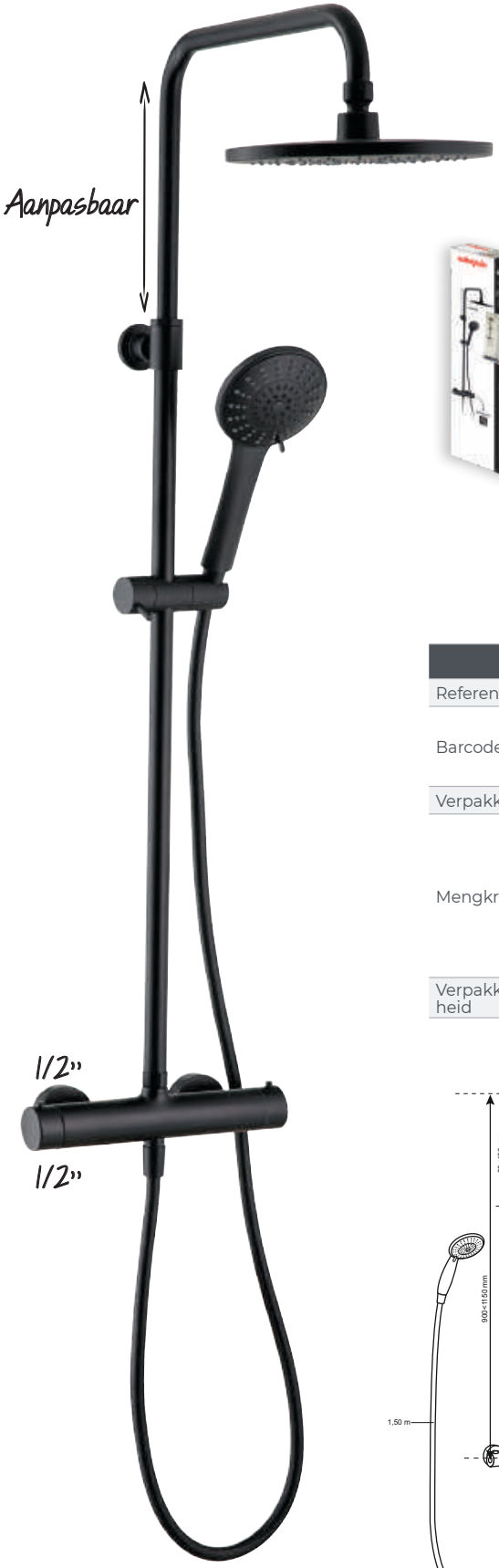

> Tussenafstand muurbevestigingen aanpasbaar.
> Hoogte 90 < 115 cm, diepte 35 cm.

Hoofddouche
> Hoofddouche met wartelmoer.
> Hoogwaardig rvs marine.
> Antikalk Ø 23 cm.
> Verchroomd rvs en ABS.
> Antikalk-noppen.

Douchekolom
> Douchekolom en mengkraan in verchroomd messing.

Douchekop
> 5 stralen: verandering van straal door te draaien.
Met SOFT-functie (deze functie voegt luchtbellen toe aan de waterstroom om de waterstraal zachter te maken en het waterverbruik terug te dringen terwijl de druk voldoende blijft).
> Waterverbruik: 17 l/min.
> Antikalk-noppen.

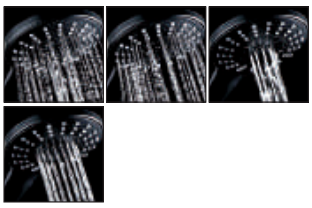

Slang
> 1m50, zwart pvc, antitorsie.

	COMFORT	TOUCH
Referentie	60722893	60722892
Barcode	3 375537 227754	3 375537 227747
Verpakking	Doos	Doos
Mengkraan	Thermostatische mengkraan met blokkeersysteem tegen brandwonden op 38°. Compatibel met alle sanitair-warmwaterinstallaties dankzij het thermostatisch patroon Vernet®, Ø 3,5 cm, vervaardigd in Frankrijk.	Mechanische mengkraan. Geïntegreerde omsteller met keramische schijven.
Verpakkingseen-heid	02	02

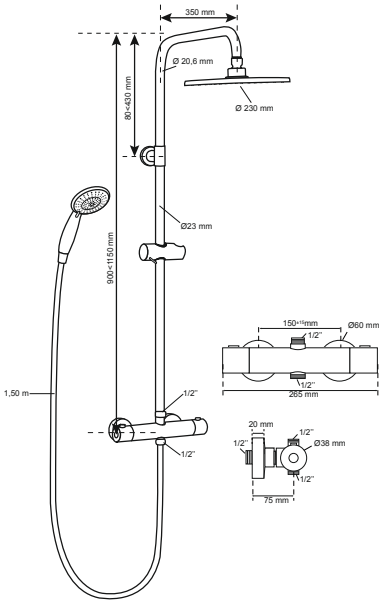

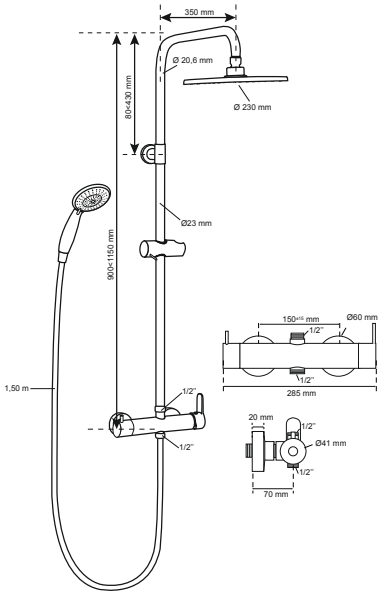

RIMINI

> Tussenafstand muurbevestigingen aanpasbaar.
> Hoogte 88 cm.
> Zeep- en/of shampoohouder.

Douchekolom
> Douchekolom en mengkraan in verchroomd messing.

Douchekop
> 5 stralen: verandering van straal door te draaien.
Met SOFT-functie (deze functie voegt luchtbellen toe aan de waterstroom om de waterstraal zachter te maken en het waterverbruik terug te dringen terwijl de druk voldoende blijft).
> Ø 13 cm.
> Waterverbruik: 11 l/min.
> Antikalk-noppen.
> Grote douchekop die gebruikt kan worden als hoofddouche.

Slang
> 1m50, slang Shiny, bijzonder stijlvol dankzij het fijne spiraalprofiel.

> Ideaal voor de renovatie van kleine ruimten dankzij de in hoogte verstelbare wandhouder.

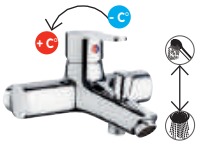

	COMFORT	TOUCH	TOUCH BATH
Referentie	60721393	60721392	60721438
Barcode	3 375537 213221	3 375537 213214	3 375537 213672
Verpakking	Doos	Doos	Doos
Mengkraan	Thermostatische mengkraan met blokkeersysteem tegen brandwonden op 38°. Compatibel met alle sanitair-warmwaterinstallaties dankzij het thermostatisch patroon Vernet®, Ø 3,5 cm, vervaardigd in Frankrijk.	Mechanische mengkraan. Geïntegreerde omsteller met keramische schijven.	Met badkraan.
Verpakkingseen-heid	02	02	02

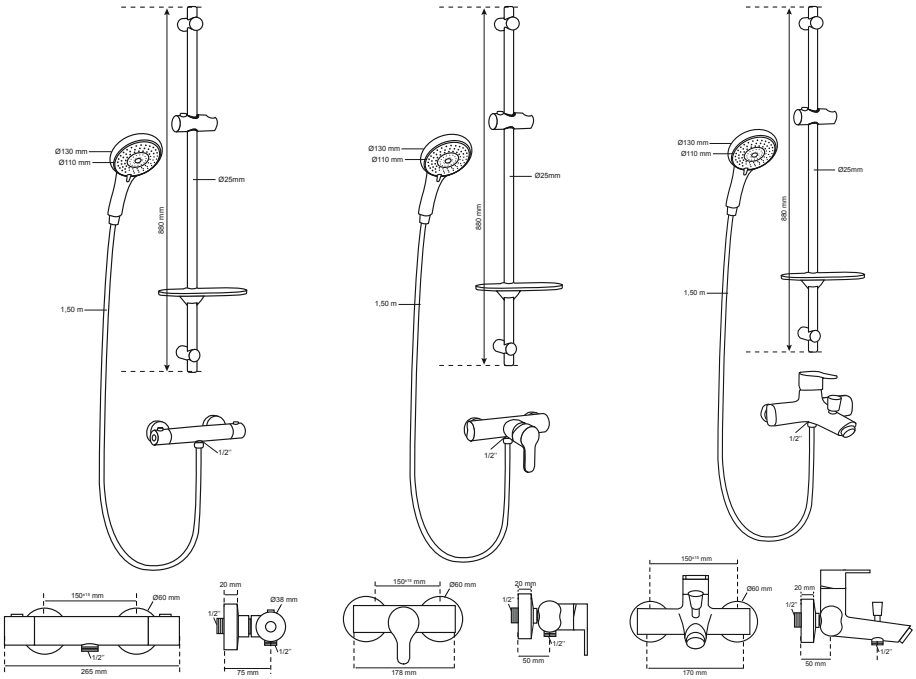

SALSA SWITCH

> Tussenafstand muurbevestigingen aanpasbaar.
> Hoogte 95 cm.

Hoofddouche
> Hoofddouche met wartelmoer.
> Hoogwaardig rvs marine.
> Antikalk Ø 21 cm.
> Verchroomd rvs en ABS.
> Antikalk-noppen.

Douchekolom
> Douchekolom in verchroomd messing.
> Douchekolom om aan te sluiten op het bestaande kraanwerk dankzij de meegeleverde slang van 50 cm.
> Douchekolom met omsteller kolom / hoofddouche met trekknop in messing.

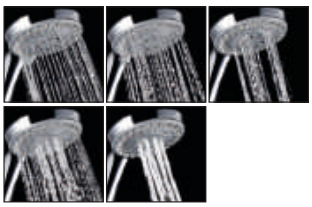

Douchekop
> 5 stralen: verandering van straal door te draaien.
zachte regen, harde regen, massage, zachte regen/harde regen, zachte regen/massage.
> Antikalk-noppen.

Slang
> 1m50.

SWITCH	
Referentie	60722454
Barcode	3 375537 223602
Verpakking	Doos
Verpakkingseenheid	04

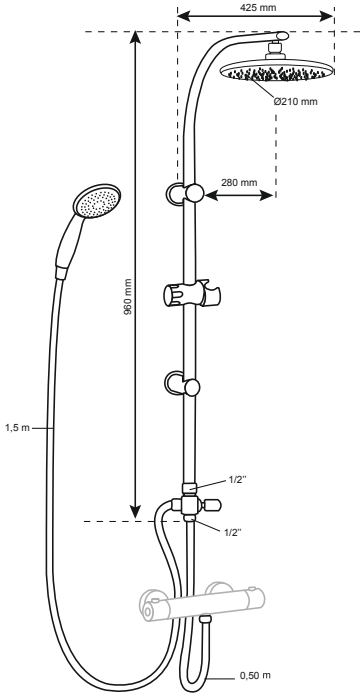

PALERMO XXL

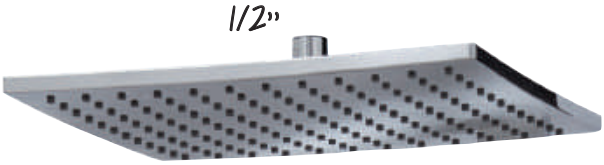

Referentie	60720948
Barcode	3 375537 208746
Verpakking	Doos
Afmetingen	30 x 30 cm
Materiaal	ABS en verchroomd rvs
Wartelmoer	Ja, in verchroomd messing
Antikalk-noppen	Ja
Waterverbruik	11 l/min.
Verpakkingseenheid	05

TORINO XXL

Referentie	60721114
Barcode	3 375537 210374
Verpakking	Doos
Afmetingen	Ø 30 cm
Materiaal	ABS en verchroomd rvs
Wartelmoer	Ja, in verchroomd messing
Antikalk-noppen	Ja
Waterverbruik	11 l/min.
Verpakkingseenheid	05

MILANO

Referentie	60720949
Barcode	3 375537 208753
Verpakking	Doos
Afmetingen	Ø 22 cm
Materiaal	Verchroomd rvs
Wartelmoer	Ja, in verchroomd messing
Antikalk-noppen	Ja
Waterverbruik	11 l/min.
Verpakkingseenheid	04

NAPOLI

Referentie	60720950
Barcode	3 375537 208760
Verpakking	Doos
Afmetingen	22 x 22 cm
Materiaal	Verchroomd rvs
Wartelmoer	Ja, in verchroomd messing
Antikalk-noppen	Ja
Waterverbruik	11 l/min.
Verpakkingseenheid	04

GENOVA

Referentie	60720945
Barcode	3 375537 208715
Verpakking	Doos
Afmetingen	20 x 20 cm
Materiaal	ABS
Wartelmoer	Ja, in verchroomd messing
Antikalk-noppen	Ja
Waterverbruik	11 l/min.
Verpakkingseenheid	05

VERONA

Referentie	60720946
Barcode	3 375537 208722
Verpakking	Doos
Afmetingen	Ø 23 cm
Materiaal	ABS
Wartelmoer	Ja, in verchroomd messing
Antikalk-noppen	Ja
Waterverbruik	11 l/min.
Verpakkingseenheid	10

VENEZIA

Referentie	60720944
Barcode	3 375537 208708
Verpakking	Doos
Afmetingen	Ø 22 cm
Materiaal	ABS
Wartelmoer	Ja, in verchroomd messing
Antikalk-noppen	Ja
Waterverbruik	10 l/min.
Verpakkingseenheid	05

FIRENZE

Referentie	60720947
Barcode	3 375537 208739
Verpakking	Doos
Afmetingen	22 x 22 cm
Materiaal	ABS
Wartelmoer	Ja, in verchroomd messing
Antikalk-noppen	Ja
Waterverbruik	11 l/min.
Verpakkingseenheid	10

OVALYS

Referentie	**60721087**
Barcode	3 375537 210084
Verpakking	**Doos**
Afmetingen	**Ø 20 cm**
Materiaal	**ABS**
Wartelmoer	**Ja, in verchroomd messing**
Antikalk-noppen	**Ja**
Waterverbruik	**10 l/min.**
Verpakkingseenheid	**15**

ROND 1/2"

> Mengkraan in messing / ingebouwde keramische omsteller.
> Compatibel met de douchekolommen Milano en Verona.

Referentie	60721399
Barcode	3 375537 213283
Verpakking	Doos
Verpakkingseenheid	06

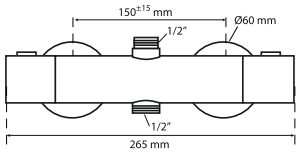

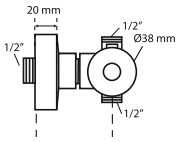

OVAAL 3/4"

> Mengkraan in messing / ingebouwde keramische omsteller.
> Compatibel met de douchekolom Siena.

Referentie	60721401
Barcode	3 375537 213306
Verpakking	Doos
Verpakkingseenheid	06

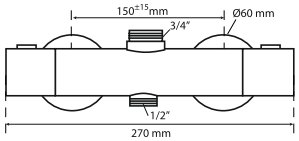

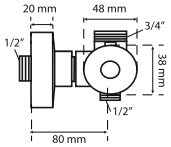

VIERKANT

> Mengkraan in messing / ingebouwde keramische omsteller.
> Compatibel met de douchekolom Palermo.

Referentie	60721403
Barcode	3 375537 213320
Verpakking	Doos
Verpakkingseenheid	06

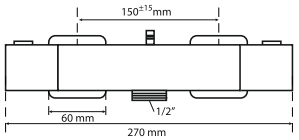

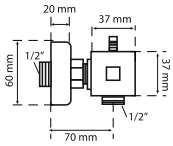

ROND, UITGANG LANGS ONDEREN

> Mengkraan in messing

Referentie	60721405
Barcode	3 375537 213344
Verpakking	Doos
Verpakkingseenheid	06

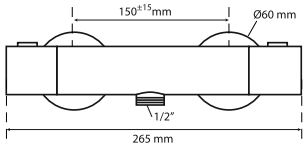

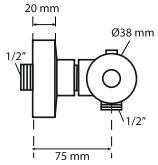

ROND 1/2"

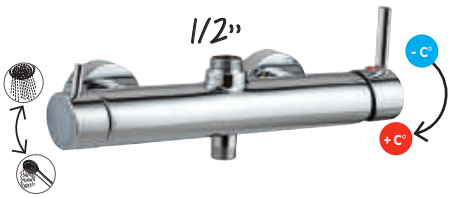

> Mengkraan in messing / ingebouwde keramische omsteller.
> Compatibel met de douchekolommen Milano en Verona.

Referentie	60721398
Barcode	3 375537 213276
Verpakking	Doos
Verpakkingseenheid	06

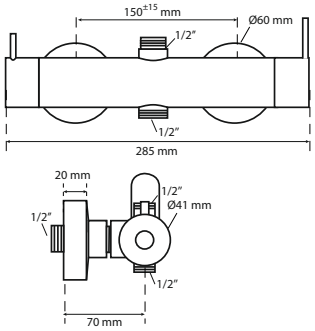

OVAAL 3/4"

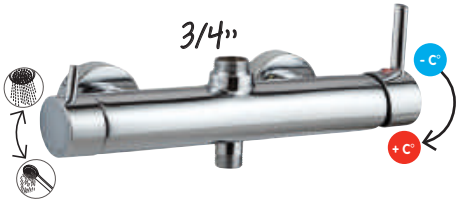

> Mengkraan in messing / ingebouwde keramische omsteller.
> Compatibel met de douchekolom Siena.

Referentie	60721400
Barcode	3 375537 213290
Verpakking	Doos
Verpakkingseenheid	06

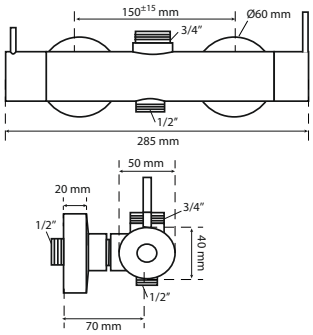

VIERKANT

> Mengkraan in messing / ingebouwde keramische omsteller.
> Compatibel met de douchekolom Palermo.

Referentie	60721402
Barcode	3 375537 213313
Verpakking	Doos
Verpakkingseenheid	06

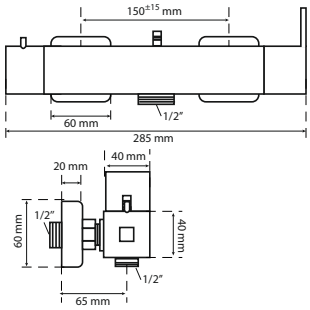

ROND, UITGANG LANGS ONDEREN

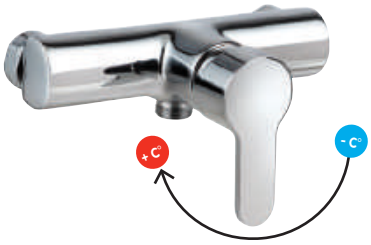

> Mengkraan in messing

Referentie	60721404
Barcode	3 375537 213337
Verpakking	Doos
Verpakkingseenheid	06

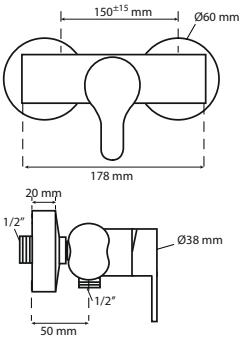

OMSTELLERS

> In messing met keramische schijven.
> Ø 32 mm.

Draaiend & rond VERONA MILANO	
Referentie	60721395
Barcode	3 375537 213245
Verpakking	Blister
Verpakkingseenheid	10

> In messing met keramische schijven.
> 32 x 42 mm.

Draaiend & ovaal SIENA	
Referentie	60721396
Barcode	3 375537 213252
Verpakking	Blister
Verpakkingseenheid	10

> In messing.

Met trekknop VENEZIA	
Referentie	60721394
Barcode	3 375537 213238
Verpakking	Blister
Verpakkingseenheid	10

> In messing met keramische schijven
> Ø 32 mm.

Draaiend & rond OVALYS	
Referentie	60721397
Barcode	3 375537 213269
Verpakking	Blister
Verpakkingseenheid	10

THERMOSTATISCH PATROON VERNET

> Vervaardigd in Frankrijk.
> Voor thermostatische mengkranen Wirquin.

Draaiend & rond VERONA MILANO	
Referentie	60721506
Barcode	3 375537 214358
Verpakking	Blister
Verpakkingseenheid	10

KRANEN VOOR THERMOSTATISCHE MENGKRANEN WIRQUIN

Open/toe	
Referentie	60721517
Barcode	3 375537 214471
Verpakking	Blister
Verpakkingseenheid	10

Open/toe met omsteller	
Referentie	60721518
Barcode	3 375537 214488
Verpakking	Blister
Verpakkingseenheid	10

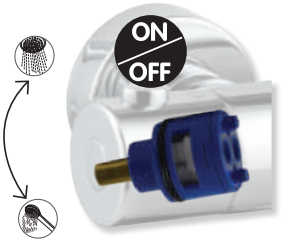

KRANEN VOOR MECHANISCHE MENGKRANEN WIRQUIN

Open/toe, uitgang langs onderen	
Referentie	60721515
Barcode	3 375537 214457
Verpakking	Blister
Verpakkingseenheid	10

Open/toe, uitgang langs onderen	
Referentie	60721536
Barcode	3 375537 214662
Verpakking	Blister
Verpakkingseenheid	10

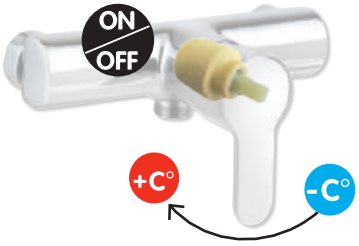

Met omsteller	
Referentie	60721516
Barcode	3 375537 214464
Verpakking	Blister
Verpakkingseenheid	10

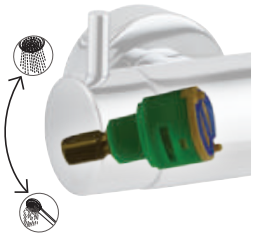

Houder douchekop 1 stand

Referentie	60720906
Barcode	3 375537 208319
Verpakking	Blister
Materiaal	Verchroomd ABS
Verpakkingseenheid	24

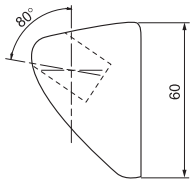

Houder douchekop 3 standen

Referentie	60720907
Barcode	3 375537 208326
Verpakking	Blister
Materiaal	Verchroomd ABS
Verpakkingseenheid	24

Houder douchekop met zuignap

Referentie	60720908
Barcode	3 375537 208333
Verpakking	Blister
Materiaal	Verchroomd ABS
Verpakkingseenheid	24

Houder douchekop met kogelgewricht

Referentie	60720910
Barcode	3 375537 208357
Verpakking	Blister
Materiaal	Verchroomd metaal
Verpakkingseenheid	24

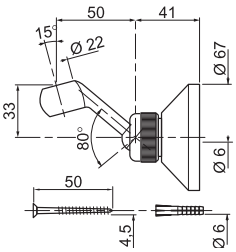

Rechte 3-weg stopkraan

Referentie	60720909
Barcode	3 375537 208340
Verpakking	Blister
Materiaal	Verchroomd messing
Verpakkingseenheid	30

Stop douche

Referentie	60720911
Barcode	3 375537 208364
Verpakking	Blister
Materiaal	Verchroomd ABS
Verpakkingseenheid	30

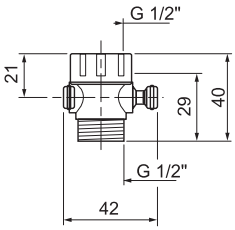

Gelede beugel + houder voor douchekop

Referentie	60720913	HY447
Barcode	3 375537 208388	3 375530 210616
Verpakking	Blister	Zak
Materiaal	Verchroomd metaal	Verchroomd metaal
Verpakkingseenheid	30	100

Gelede beugel voor douchekop

Referentie	60720912
Barcode	3 375537 208371
Verpakking	Blister
Materiaal	Verchroomd messing
Verpakkingseenheid	30

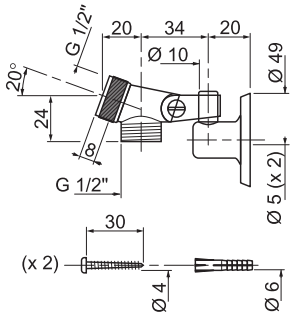

Zeephouder kristal

Referentie	60720901
Barcode	3 375537 208265
Verpakking	Blister
Materiaal	Transparant ABS
Douchestang	Ø 1,8 cm
Verpakkingseenheid	12

Verchroomde zeephouder

Referentie	60720902
Barcode	3 375537 208272
Verpakking	Blister
Materiaal	Verchroomd ABS
Douchestang	Ø 2,5 cm
Verpakkingseenheid	12

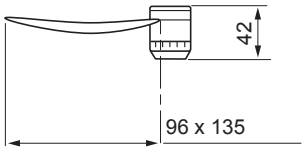

> Debietbegrenzer (20 tot 50%).
> Komt tussen de douchekop en de slang.

Set van 2 debietbegrenzers

Referentie	60720899
Barcode	3 375537 208241
Verpakking	Blister
Materiaal	Rubber
Verpakkingseenheid	30

> Komt tussen de douchekop en de slang.

Set van 2 dichtingsringen voor slang	
Referentie	60720915
Barcode	3 375537 208401
Verpakking	Blister
Materiaal	Rubber
Verpakkingseenheid	30

Schuifstukken voor stang	
Referentie	60720904
Barcode	3 375537 208296
Verpakking	Blister
Douchestang	Ø 1,8 cm
Materiaal	Verchroomd ABS
Verpakkingseenheid	24

Schuifstukken voor stang	
Referentie	60720905
Barcode	3 375537 208302
Verpakking	Blister
Douchestang	Ø 2,5 cm
Materiaal	Verchroomd ABS
Verpakkingseenheid	24

CONCEPT DOUCHEKOLOMMEN

11 herkleefbare stickers

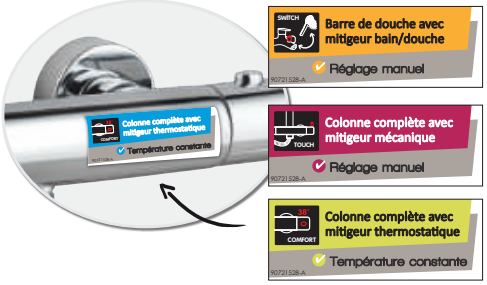

Kit infoborden douchekolommen

Display douchekolom: Voor de presentatie van 1 douchekolom per model op een houder in metaal. - Bevestigingssystemen inbegrepen.	**90723770**	3 375537 236138
Kit infoborden product in FR: - 1 kit voor uitleg bij alle douchekolommen en hun verschillende modellen.	**90721528**	3 375537 214587
Houder mengkraan (set van 22)	**90721508**	3 375537 214372
Communicatiekit douchekolom FR/NL	**90721661**	3 375537 215898

Foto's winkels

CONCEPT HYDROTHERAPIE

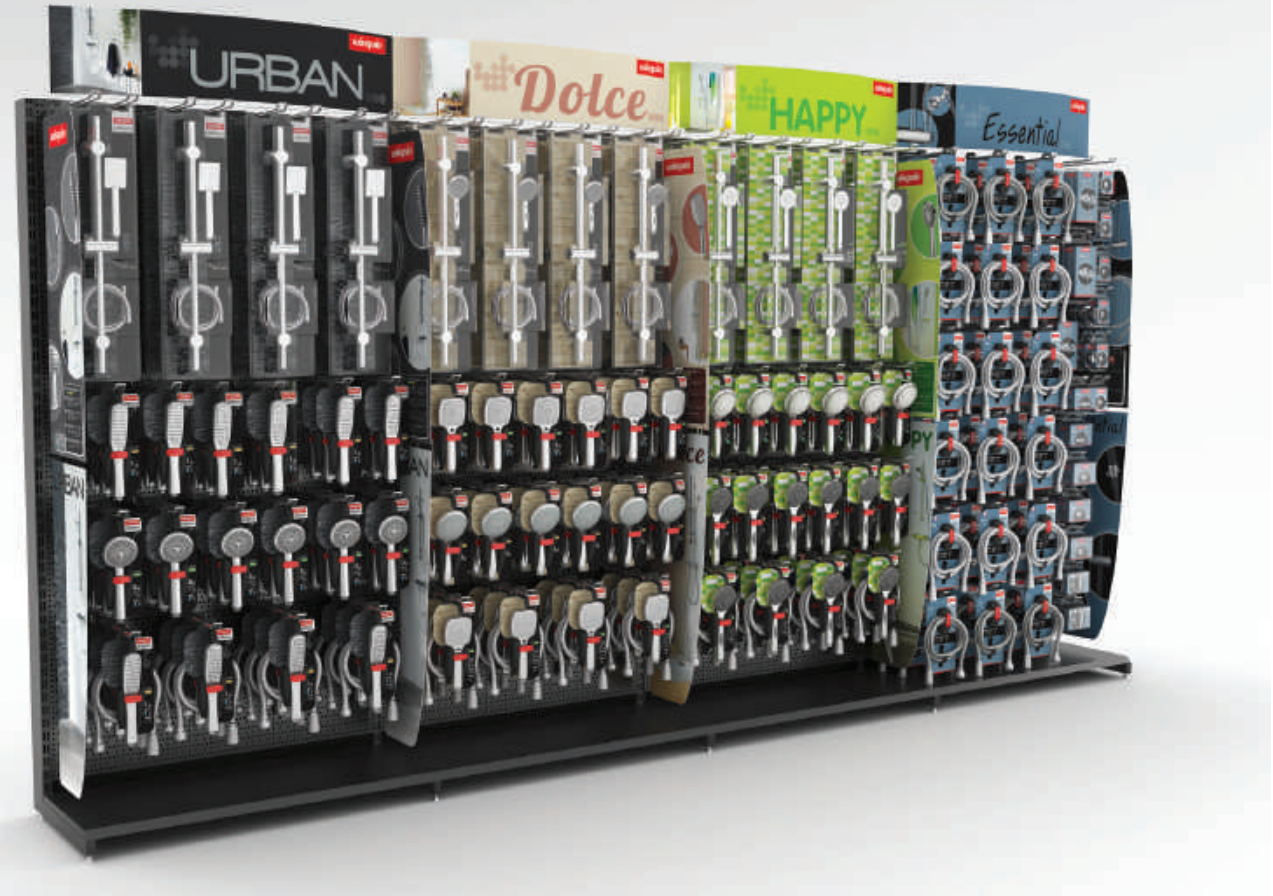

Set van 14 etiketten voor 4 m rek.
Te kleven op de dozen voor de producten in zakken.

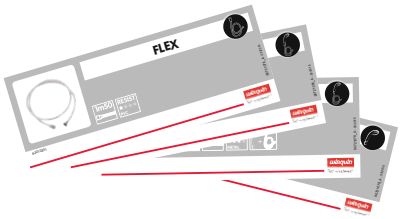

1 fronton = model van 1 meter.
Hoogte: 38,5 cm - breedte: 98 cm

Merchandisingkit hydrotherapie (3 tot 4 m): - 4 frontons (volgens de 4 'decoratieve' universums Urban, Dolce, Happy en Essential). - 5 kakemono's. - Bevestigingssystemen inbegrepen.	90721077	FR
Set etiketten voor dozen hydrotherapie (4m00)	90721078	FR / NL / IT
Infoborden hydrotherapie (1m00)	90721146	FR / NL / IT
Railstrip (te bestellen per 2)	69990008	-
Doos in polypropyleen 16 x 25 x 46 cm (te bestellen per 4)	99990001	-

3 375537 209989

3 375537 209996

3 375537 210718

3 375537 127061

3 375539 069697

Foto winkel

Houder FREEDOM
Een innovatieve verpakking

Milieuvriendelijk: de houder is van gerecycleerd materiaal.

ELEGANT
De houder geeft meerwaarde aan het product en maakt het mogelijk om het product vast te nemen.

EENVOUDIG
De rode klem houdt de douchekop en slang vast.

SLIM
Vooraan de douchekop, achteraan de slang.

Editie 2022 / 2023
Ontwerp: WIRQUIN
Foto's: STUDIO RADIDEAU - STUDIO GARNIER - STUDIO GRAND OUEST - ISTOCK PHOTOS
Drukker: ÉDICOLOR

Deze catalogus is uitgegeven door een drukker met het label "IMPRIM'VERT"
en is gedrukt op PEFC-papier, met het oog op de naleving
van een duurzaam bosbeheer.

Dit document is niet contractueel bindend, WIRQUIN Plastiques behoudt zich het recht voor zijn modellen zonder voorafgaande kennisgeving te wijzigen. Elke, zelfs gedeeltelijke, reproductie is verboden.

wirquin

LOODGIETERIJ - SANITAIR

VAN FRANSE MAKELIJ

90724140_A - 07/2022