# CATALOGUE
GÉNÉRAL

2022

wirquin

PLOMBERIE - SANITAIRE

www.wirquin.fr

# SOMMAIRE

## SANITAIRE

**07** WC suspendus
**25** Réservoirs
**31** Abattants
**67** Douche à l'italienne
**87** Hydrothérapie

## PLOMBERIE

**133** Douche
**143** Baignoire
**151** Lavabo
**175** Évier
**197** Chasse d'eau
**233** Raccords

**255** Index

### DANS LE CATALOGUE

- Un lexique est présent au début des chapitres.
- Les principales caractéristiques normatives sont indiquées en début de gamme. Vous trouverez également le logo NF apposé à côté de chacun des produits certifiés.
- Gage de qualité, Wirquin garantit chacun de ses produits (indication à côté du produit).

# UN GROUPE FRANÇAIS IMPLANTÉ À L'INTERNATIONAL

**1977**
CRÉATION DE LA PREMIÈRE UNITÉ DE FABRICATION

**10**
FILIALES

**4**
SITES DE PRODUCTION

**1200**
PERSONNES DANS LE MONDE

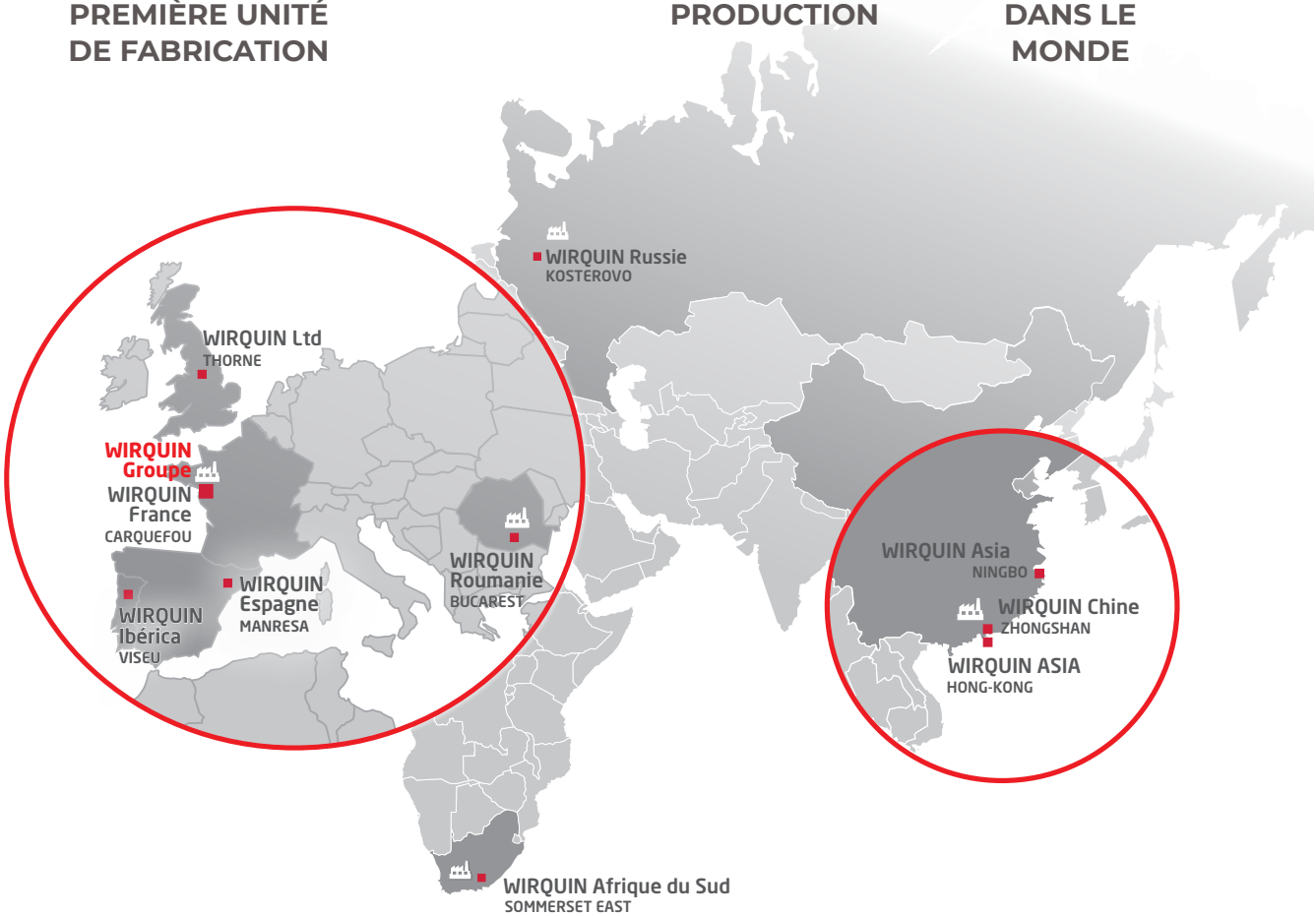


# L'INNOVATION AU CŒUR DE L'ADN DE WIRQUIN

L'innovation étant le maître mot de tous les projets entrepris au sein de la société, c'est en France que les équipes donneront naissance à des produits maintes fois récompensés, devenus des best-sellers et souvent imités par la concurrence. L'histoire de WIRQUIN est donc celle de la création, du développement, de l'internationalisation et de la croissance externe, piliers qui ne seraient pas assez solides sans l'engagement des hommes qui la constituent.

Fabricant
# Français

**290**
SALARIÉS

**67 M€**
DE CA EN 2019

**31** presses
**5** souffleuses

**6 millions**
de pièces injectées par mois

**+ de 2,2 millions** de mécanismes ou siphons assemblés par an

**+ de 15 millions**
de pièces livrées par an

## NORMES ET CERTIFICATIONS

Nos certifications ISO garantissent notre organisation et la prise en compte des besoins de nos clients, des risques pour nos équipes et de l'impact de notre activité sur l'environnement dans une volonté d'amélioration continue.

Afin de garantir la qualité et la fiabilité de nos produits, plusieurs références sont certifiées selon les normes NF qui s'y rapportent (le logo NF est apposé à côté des produits certifiés).

# WIRQUIN VOUS ACCOMPAGNE

Une équipe professionnelle, commerciale, dédiée et compétente, à vos côtés.

## SERVICE CLIENT WIRQUIN UN SAV DISPONIBLE

Une assistance technique qui vous soutient et répond à toutes vos questions.

**SAV Wirquin**
sav@wirquin.com
Tel : 33 (0)2 40 30 68 36

Du lundi au jeudi : 8h00 à 17h00
Le vendredi : 8h00 à 16h00

## DES SUPPORTS DIGITAUX

Un site internet avec des informations produits, des vidéos, des tutos, des notices de montage, des fiches techniques, ainsi qu'une chaîne Youtube Wirquin France.

www.wirquin.fr

Wirquin France

# WC SUSPENDUS

# Comment choisir son WC suspendu ?

## QUALITÉ DU MUR

| NATURE DU SOL | PLAQUE DE PLÂTRE | BRIQUE | PARPAING | BOIS |
|---|---|---|---|---|
| BÉTON | - UNIVERSEL<br>- SOL | - MURAL<br>- UNIVERSEL<br>- SOL | - MURAL<br>- UNIVERSEL<br>- SOL | - UNIVERSEL<br>- SOL |
| BOIS | ✗ | - MURAL<br>- UNIVERSEL | - MURAL<br>- UNIVERSEL | ✗ |

Structure MURALE

Structure UNIVERSELLE

Structure SOL

Économie d'eau

Double chasse 3L/6L

Silencieux

10 ANS GARANTIE — Garantie

## SMART ROCK

Le bâti-support WIRQUIN SMART ROCK universel, avec plaque de commande, offre une solution compatible avec tout type d'installation (mur porteur ou non). Rapide à assembler, il dispose d'un accès facile pour la maintenance. Par ailleurs, le bâti-support SMART ROCK est un produit de conception robuste et astucieuse, équipé d'un réservoir préréglé et d'un tube de descente en forme de col de cygne évitant les découpes. La plaque de commande est incluse avec ce produit.

**BÉNÉFICES**

> Bâti-support étroit s'adaptant à tous types d'installation.
> Revêtement longue durée anti-humidité et anti-moisissure.
> Réglage facile de la plaque de commande en fonction de l'épaisseur du mur.
> Accès facile au réservoir.
> Montage sans mesure ni découpe, grâce à la manchette ajustable et au manchon extensible.
> Le WC suspendu supporte une charge de 400 kg.

**CARACTÉRISTIQUES**

> Largeur de 36 cm.
> Réservoir avec isolation en PSE.
> Plaque SQUARE chromée mate double chasse.
> Installation sans outil de la plaque de commande.
> Large trappe d'accès frontal.
> Cuvette réglable en hauteur 40 > 52 cm.

Le pack bâti contient :
- structure universelle autoportante H106 à 127 cm, L36 cm, P17,5 cm,
- visserie sol et mur,
- équerres murales,
- robinet flotteur 3/8'' laiton JOLLYFILL,
- mécanisme à câble MW² double chasse standard Wirquin,
- robinet d'arrêt,
- plaque de commande square double poussoir,
- manchette d'arrivée d'eau ajustable,
- manchon d'évacuation extensible,
- pipe coudée d'évacuation.

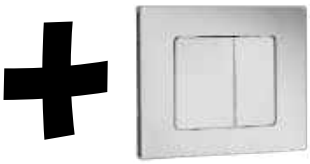

| INSTALLATION SUR TOUS TYPES DE MURS (même porteurs) | |
|---|---|
| **Bâti-support autoportant SMART ROCK universel avec plaque de commande** | |
| Référence | **55722926** |
| Code barre | 3 375537 228089 |
| Emballage | **Boîte** |
| Pipe | **Ø 100 mm** |
| Langue | **FR / EN** |
| Palette | **10** |

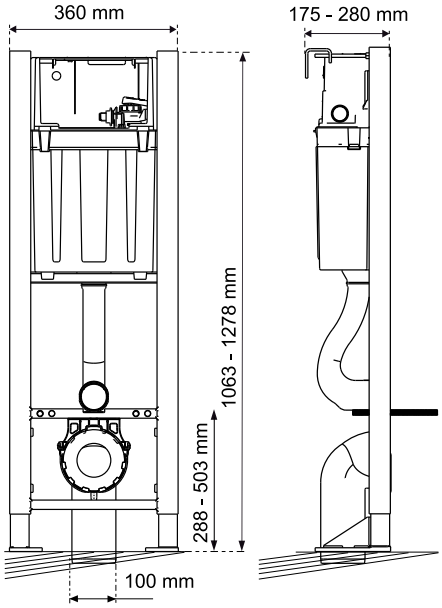

## SMART ROCK

10 ANS GARANTIE

**Pack complet : 2 colis promo**
**Bâti-support SMART ROCK universel avec : plaque de commande, cuvette gain de place et abattant**

| | |
|---|---|
| Référence | 55722980 |
| Code barre | 3 375537 228621 |
| Emballage | Boîte |
| Plaque de commande | SQUARE chromée mat double chasse |
| Abattant | Abattant FIRST en polypropylène à fermeture ralentie |
| Cuvette | Gain de place |
| Pipe | Ø 100 mm |
| Langue | FR / EN |
| Palette | 04 |

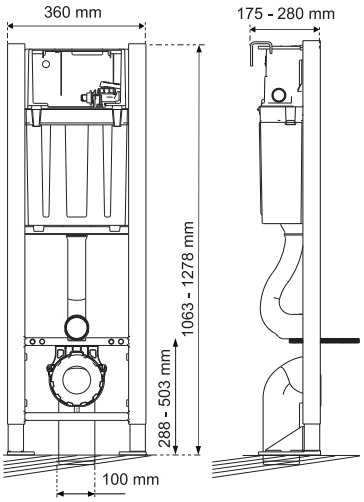


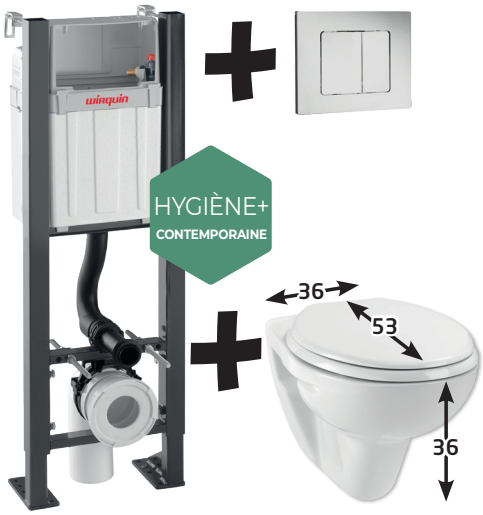


**Pack complet One Box**
**Bâti-support SMART ROCK universel avec : plaque de commande, cuvette Contemporaine et abattant**

| | |
|---|---|
| Référence | 55722933 |
| Code barre | 3 375537 228157 |
| Emballage | Boîte |
| Plaque de commande | SQUARE chromée mat double chasse |
| Abattant | Abattant CHUT en thermodur, à fermeture ralentie et déclipsable |
| Cuvette | CONTEMPORAINE |
| Pipe | Ø 100 mm |
| Langue | FR / EN |
| Palette | 04 |

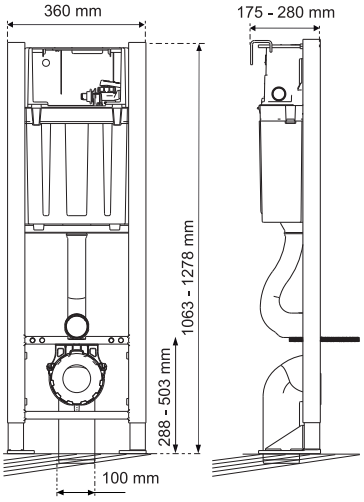


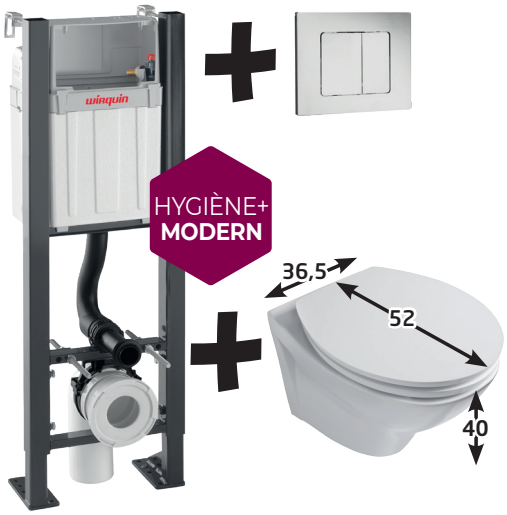


**Pack complet : 2 colis**
**Bâti-support SMART ROCK universel avec : plaque de commande, cuvette Modern sans bride et abattant**

| | |
|---|---|
| Référence | 55722934 |
| Code barre | 3 375537 228164 |
| Emballage | Boîte |
| Plaque de commande | SQUARE chromée mat double chasse |
| Abattant | Abattant DIPLOMAT en bois à fermeture ralentie, top fix |
| Cuvette | MODERN nettoyage facile |
| Pipe | Ø 100 mm |
| Langue | FR / EN |
| Palette | 04 |

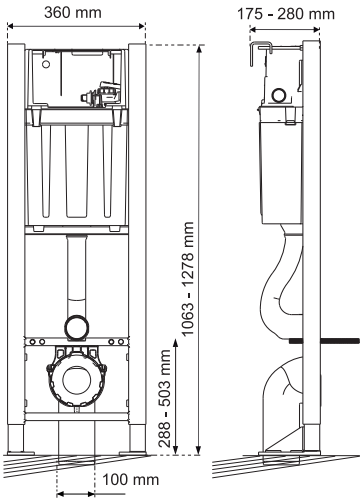

## SMART ROCK

**Pack complet : 2 colis**
**Bâti-support SMART ROCK universel avec : plaque de commande, cuvette Glassy sans bride et abattant**

| | |
|---|---|
| Référence | 55722256 |
| Code barre | 3 375537 221776 |
| Emballage | Boîte |
| Plaque de commande | SQUARE chromée mat double chasse |
| Abattant | Abattant EMILIA en thermodur à fermeture ralentie et déclipsable |
| Cuvette | GLASSY nettoyage facile |
| Pipe | Ø 100 mm |
| Langue | FR / EN |
| Palette | 04 |

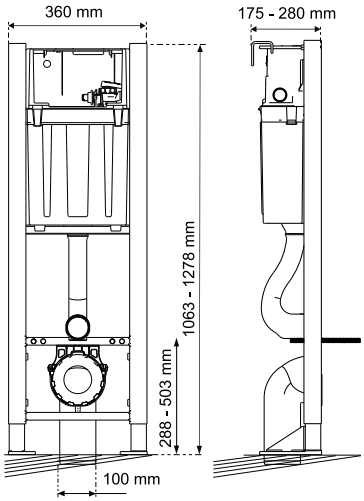


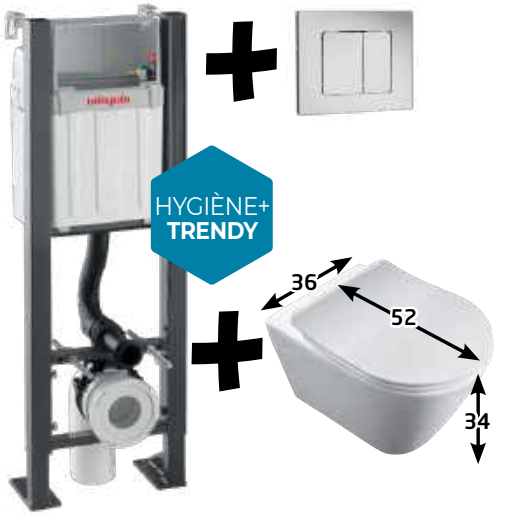


**Pack complet One Box**
**Bâti-support SMART ROCK universel avec : plaque de commande, cuvette Trendy sans bride et abattant**

| | |
|---|---|
| Référence | 55722935 |
| Code barre | 3 375537 228171 |
| Emballage | Boîte |
| Plaque de commande | SQUARE chromée mat double chasse |
| Abattant | Abattant AMIRAL en thermodur à fermeture ralentie, déclipsable et top fix |
| Cuvette | TRENDY nettoyage facile |
| Pipe | Ø 100 mm |
| Langue | FR / EN |
| Palette | 04 |

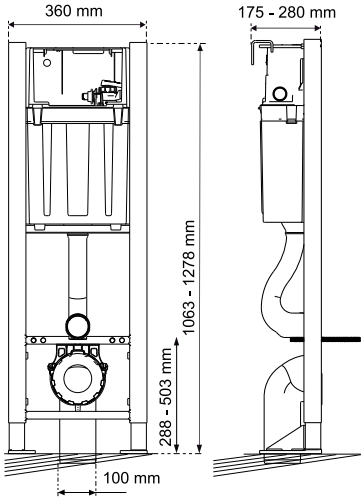


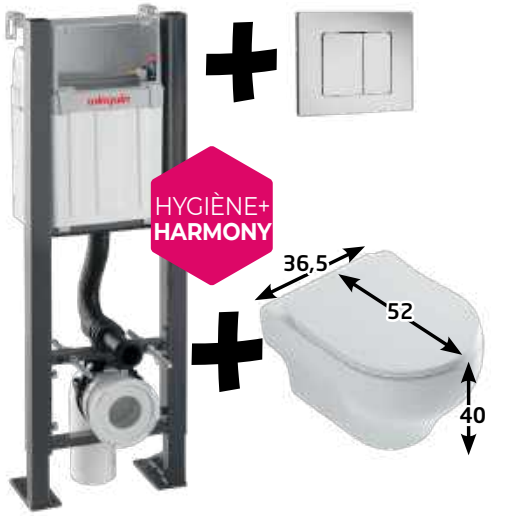


**Pack complet : 2 colis**
**Bâti-support SMART ROCK universel avec : plaque de commande, cuvette Harmony sans bride et abattant**

| | |
|---|---|
| Référence | 55721929 |
| Code barre | 3 375537 218486 |
| Emballage | Boîte |
| Plaque de commande | SQUARE chromée mat double chasse |
| Abattant | Abattant AMIRAL en thermodur à fermeture ralentie, déclipsable et top fix |
| Cuvette | HARMONY nettoyage facile |
| Pipe | Ø 100 mm |
| Langue | FR / EN |
| Palette | 04 |

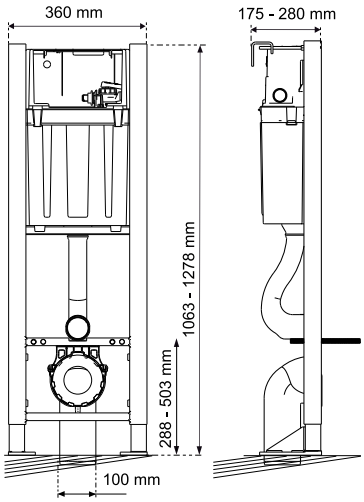

## LINEO STONE

Le bâti-support WIRQUIN LINEO STONE universel, avec plaque de commande, offre une solution compatible avec tout type d'installation (mur porteur ou non). Rapide à assembler, il dispose d'un accès facile pour la maintenance. Pour plus de flexibilité dans l'installation, la hauteur peut être abaissée grâce aux pieds réglables. La plaque de commande est incluse avec le bâti-support.

**BÉNÉFICES**
> Bâti-support étroit s'adaptant à tous types d'installation.
> Revêtement longue durée anti-humidité et anti-moisissure.
> Réglage facile de la plaque de commande en fonction de l'épaisseur du mur.
> Accès facile au réservoir.
> Le WC suspendu supporte une charge de 400 kg.

**CARACTÉRISTIQUES**
> Largeur de 36 cm.
> Réservoir avec isolation en PSE.
> Plaque SQUARE blanche double chasse.
> Installation sans outil de la plaque de commande.
> Large trappe d'accès frontal.
> Cuvette réglable en hauteur 40 > 52 cm.

Le pack bâti contient :
- structure universelle autoportante H106 à 127 cm, L36 cm, P17 cm,
- visserie sol et mur,
- équerres murales,
- robinet flotteur 3/8'' laiton JOLLYFILL,
- mécanisme à câble MW² double chasse standard Wirquin,
- robinet d'arrêt,
- plaque de commande Square blanche double poussoir,
- manchette d'arrivée d'eau,
- manchon d'évacuation,
- pipe coudée d'évacuation.

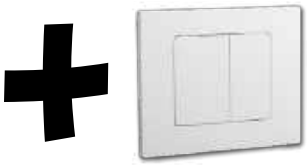

| INSTALLATION SUR TOUS TYPES DE MURS (même porteurs) | |
|---|---|
| **Bâti-support LINEO STONE universel autoportant avec plaque de commande** | |
| Référence | **55722929** |
| Code barre | 3 375537 228119 |
| Emballage | **Boîte** |
| Pipe | **Ø 100 mm** |
| Langue | **FR / EN** |
| Palette | **10** |

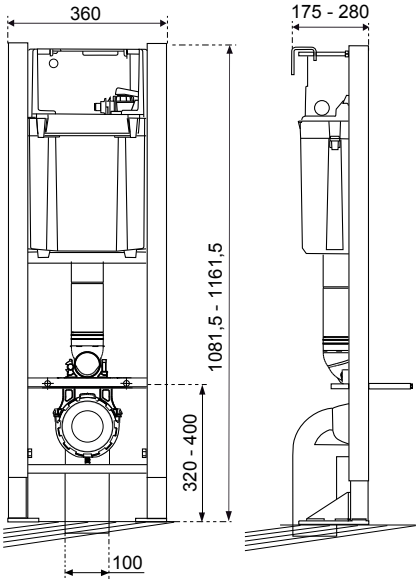

## LINEO STONE

**Pack complet One Box**
**Bâti-support LINEO STONE universel avec : plaque de commande, cuvette Gain de place et abattant**

| | |
|---|---|
| Référence | **55722936** |
| Code barre | 3 375537 228188 |
| Emballage | **Boîte** |
| Plaque de commande | **SQUARE blanche double chasse** |
| Abattant | **Abattant FIRST polypropylène à fermeture ralentie** |
| Cuvette | **Gain de place** |
| Pipe | **Ø 100 mm** |
| Langue | **FR / EN** |
| Palette | **04** |

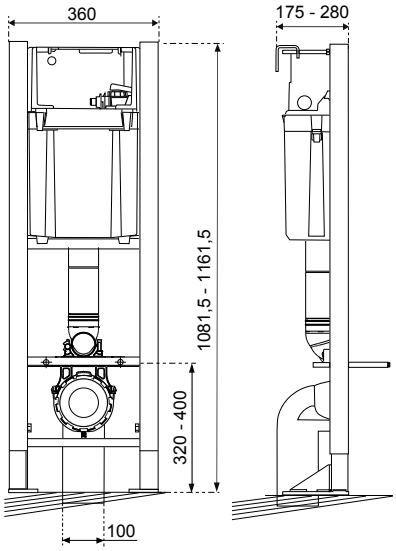

**Pack complet : 2 colis**
**Bâti-support LINEO STONE universel avec : plaque de commande, cuvette Casual et abattant**

| | |
|---|---|
| Référence | **55722937** |
| Code barre | 3 375537 228195 |
| Emballage | **Boîte** |
| Plaque de commande | **SQUARE blanche double chasse** |
| Abattant | **Abattant DIPLOMAT en bois à fermeture ralentie et déclipsable** |
| Cuvette | **CASUAL** |
| Pipe | **Ø 100 mm** |
| Langue | **FR / EN** |
| Palette | **04** |

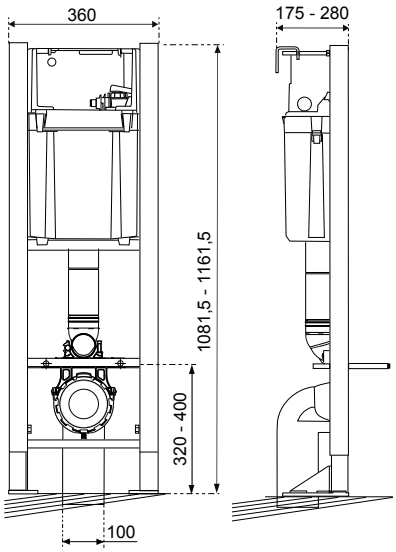

## SMART SAFYR

Le bâti-support WIRQUIN SMART SAFYR autoportant, avec plaque de commande, offre une solution compatible avec tout type d'installation au sol (pas de mur porteur). Rapide à assembler, il dispose d'un accès facile pour la maintenance. Équipé de 4 pieds, le bâti-support SMART SAFYR est un produit de conception robuste et astucieuse. Il est équipé d'un réservoir préréglé et d'un tube de descente en forme de col de cygne évitant les découpes. La plaque de commande est incluse avec le bâti-support.

**BÉNÉFICES**
> Bâti-support étroit s'adaptant à tous types d'installation au sol.
> Revêtement longue durée anti-humidité et anti-moisissure.
> Réglage facile de la plaque de commande en fonction de l'épaisseur du mur.
> Accès facile au réservoir.
> Montage sans mesure ni découpe, grâce à la manchette ajustable et au manchon extensible.
> Le WC suspendu supporte une charge de 400 kg.

**CARACTÉRISTIQUES**
> Bâti-support 4 pieds.
> Largeur de 36 cm.
> Réservoir avec isolation en PSE.
> Plaque SQUARE chromée mate double chasse.
> Installation sans outil de la plaque de commande.
> Large trappe d'accès frontal.
> Cuvette réglable en hauteur 40 > 52 cm.

Le pack bâti contient :
- structure autoportante H99 à 121 cm, L36 cm, P22 cm,
- visserie sol,
- robinet flotteur embout 3/8'' laiton JOLLYFILL,
- mécanisme à câble MW² double chasse standard Wirquin,
- robinet d'arrêt,
- plaque Square chromée mate double poussoir,
- manchette d'arrivée d'eau ajustable,
- manchon d'évacuation extensible,
- pipe coudée d'évacuation.

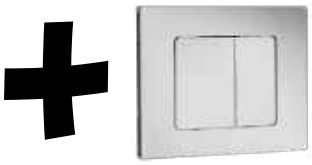

| INSTALLATION SUR MURS NON PORTEURS | |
|---|---|
| **Bâti-support SMART SAFYR autoportant avec plaque de commande** | |
| Référence | **55722927** |
| Code barre | 3 375537 228096 |
| Emballage | **Boîte** |
| Pipe | **Ø 100 mm** |
| Langue | **FR/EN** |
| Palette | **08** |

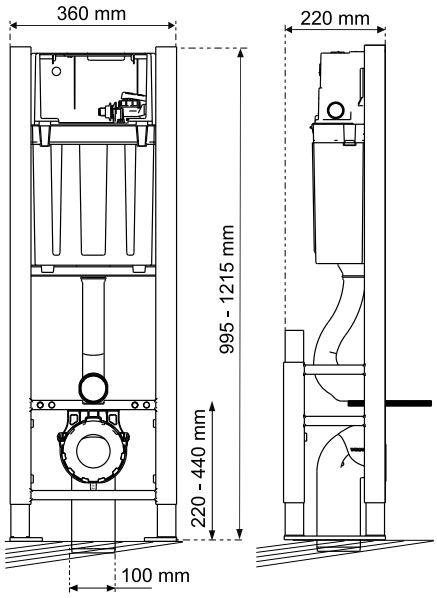

## SMART SAFYR

**Pack complet : 2 colis**
**Bâti-support SMART SAFYR sol avec : plaque de commande, cuvette Contemporaine et abattant**

| | |
|---|---|
| Référence | 55722938 |
| Code barre | 3 375537 228201 |
| Emballage | Boîte |
| Plaque de commande | SQUARE chromée mat double chasse |
| Abattant | Abattant CHUT en thermodur à fermeture ralentie et déclipsable |
| Cuvette | CONTEMPORAINE bride semi-ouverte |
| Pipe | Ø 100 mm |
| Langue | FR / EN |
| Palette | 02 |

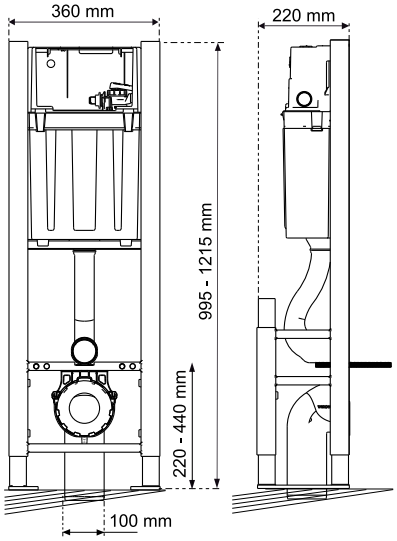

**Pack complet : 2 colis**
**Bâti-support SMART SAFYR sol avec : plaque de commande, cuvette Glassy sans bride et abattant**

| | |
|---|---|
| Référence | 55722939 |
| Code barre | 3 375537 228218 |
| Emballage | Boîte |
| Plaque de commande | SQUARE chromée mat double chasse |
| Abattant | Abattant EMILIA en thermodur à fermeture ralentie et déclipsable |
| Cuvette | Tendance GLASSY nettoyage facile |
| Pipe | Ø 100 mm |
| Langue | FR / EN |
| Palette | 02 |

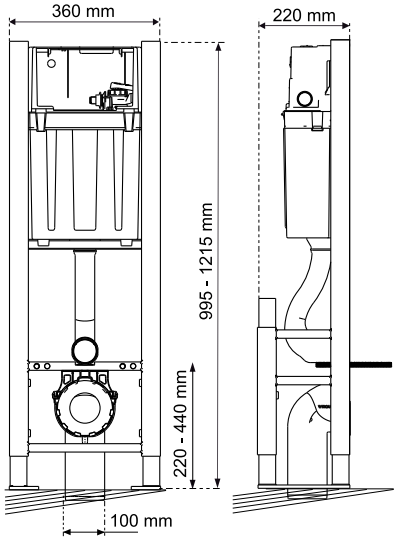

## LINEO SUNRISE

Le bâti-support WIRQUIN LINEO SUNRISE mural, avec plaque de commande, offre une solution compatible avec la plupart des installations. Rapide à assembler, il dispose d'un accès facile pour la maintenance. Pour plus de flexibilité dans l'installation, la hauteur peut être abaissée grâce aux pieds réglables. La plaque de commande est incluse avec le bâti-support.

**BÉNÉFICES**
> Bâti-support étroit s'adaptant à tous types d'installation.
> Revêtement longue durée anti-humidité et anti-moisissure.
> Réglage facile de la plaque de commande en fonction de l'épaisseur du mur.
> Accès facile au réservoir.
> Le WC suspendu supporte une charge de 250 kg.

**CARACTÉRISTIQUES**
> Largeur de 36 cm.
> Réservoir avec isolation en PSE.
> Plaque SQUARE blanche double chasse.
> Installation sans outil de la plaque de commande.
> Large trappe d'accès frontal.
> Cuvette réglable en hauteur 40 > 52 cm.

Le pack bâti contient :
- structure murale H98 à 117 cm, L36 cm, P17 à 28 cm,
- visserie sol et mur,
- équerres murales,
- robinet flotteur 3/8'' laiton F90,
- mécanisme à câble MW² double chasse standard Wirquin,
- robinet d'arrêt,
- plaque de commande Square blanche double poussoir,
- manchette d'arrivée d'eau,
- manchon d'évacuation,
- pipe coudée d'évacuation.

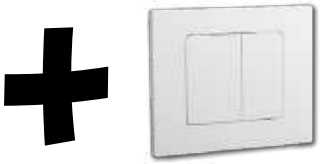

### INSTALLATION SUR MURS PORTEURS

**Bâti-support LINEO SUNRISE mural avec plaque de commande**

| | |
|---|---|
| Référence | **55722931** |
| Code barre | 3 375537 228133 |
| Emballage | **Boîte** |
| Pipe | **Ø 100 mm** |
| Langue | **FR / EN** |
| Palette | **10** |

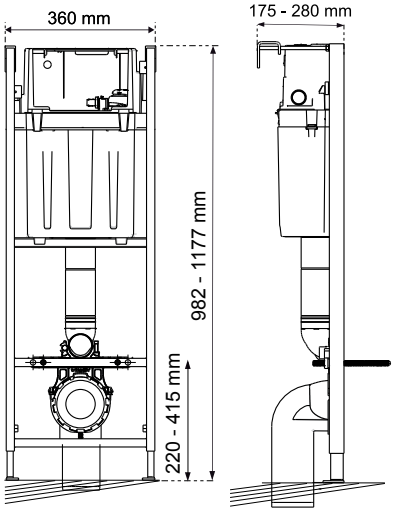


### INSTALLATION SUR MURS PORTEURS

**2 colis**
**Bâti-support LINEO SUNRISE mural avec : plaque de commande, cuvette Gain de place et abattant**

| | |
|---|---|
| Référence | **55722944** |
| Code barre | 3 375537 228263 |
| Emballage | **Boîte** |
| Plaque de commande | **SQUARE blanche double chasse** |
| Abattant | **Abattant NEON en thermosouple** |
| Cuvette | **Gain de place** |
| Pipe | **Ø 100 mm** |
| Langue | **FR / EN** |
| Palette | **04** |

**Une bride c'est quoi ?**
C'est le canal qui existe sous le repli.
Elle fait tout le tour de la cuvette pour acheminer l'eau de la chasse d'eau.

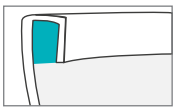

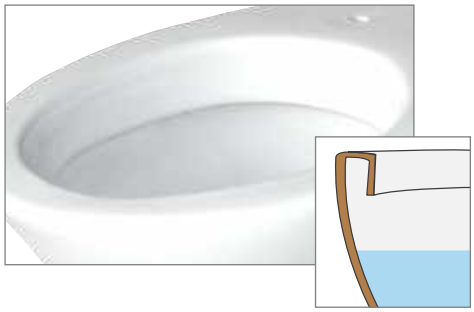

**Cuvette classique / avec bride**
La cuvette présente un rebord et une bride. L'eau est propulsée par la chasse d'eau et redirigée vers le bol de la cuvette par la bride.

L'intérieur de la bride est parfois mal émaillée et donc poreuse, votre cuvette traditionnelle ne permet pas un nettoyage de 100% de sa surface. Son nettoyage implique l'utilisation de flacon à bec verseur.

**Cuvette ouverte ou sans bride**
La cuvette présente un rebord plein mais pas de bride. L'eau est propulsée par la chasse d'eau mais la forme de la cuvette est conçue pour optimiser le flux de l'eau : de cette façon, l'eau rince le bol de manière efficace et sans éclaboussures.

L'intégralité de la cuvette est émaillée donc le nettoyage est facilité et l'hygiène améliorée. Il suffit d'un simple nettoyage à l'éponge ou à la brosse pour que l'ensemble soit impeccable.

**Cuvette avec bride semi-ouverte**
La cuvette presente un rebord creux et une petite bride. L'eau est propulsée par la chasse d'eau et redirigée vers le bol de la cuvette par la bride.

L'intérieur de la bride est émaillée donc le nettoyage est facilité et l'hygiène améliorée. Son nettoyage implique l'utilisation de flacon à bec verseur.

**ENTRETIEN**
Deux solutions pour nettoyer votre cuvette :

1 - BICARBONATE
Versez ½ verre de bicarbonate de soude au fond des toilettes. Rajoutez ½ verre de vinaigre blanc. Aussitôt ce mélange se met à mousser «c'est normal». Laissez agir au moins 30 minutes puis nettoyez la brosse dans votre cuvette.

2 - VINAIGRE BLANC
Faites chauffer ½ litre de vinaigre blanc (ne pas faire bouillir). Versez le doucement sur les parois de la cuvette. Laissez agir au moins une heure, c'est encore mieux si vous pouvez laisser poser toute la nuit. Et enfin, nettoyez la cuvette avec la brosse.

## GLASSY

| | |
|---|---|
| Référence | 55722257 |
| Code barre | 3 375537 221783 |
| Emballage | Boîte |
| Abattant | Abattant GLASSY en thermodur à fermeture ralentie, ajusté et extraplat, déclipsable, charnières inox |
| Palette | 04 |

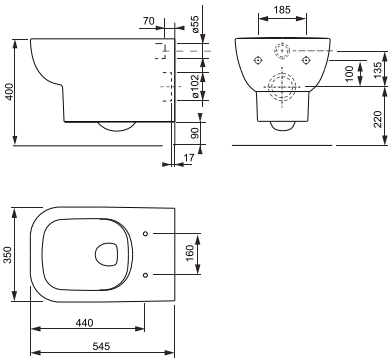


## TRENDY

| | |
|---|---|
| Référence | 55722946 |
| Code barre | 3 375537 228287 |
| Emballage | Boîte |
| Abattant | Abattant AMIRAL en thermodur à fermeture ralentie, ultra-plat, top fix, déclipsable, charnières inox |
| Palette | 04 |

## HARMONY

| | |
|---|---|
| Référence | 55722048 |
| Code barre | 3 375537 219667 |
| Emballage | Boîte |
| Abattant | Abattant AMIRAL en thermodur à fermeture ralentie, ultra-plat, top fix, déclipsable, charnières inox |
| Palette | 04 |

## GAIN DE PLACE

| | |
|---|---|
| Référence | 55719676 |
| Code barre | 3 375537 196036 |
| Emballage | Boîte |
| Abattant | Abattant FIRST en polypropylène à fermeture ralentie, charnières plastiques |
| Palette | 06 |

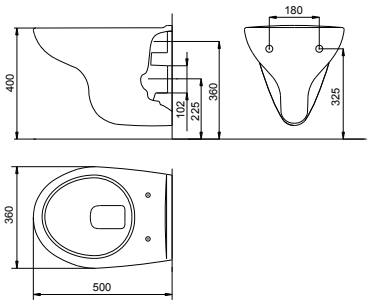


## CASUAL

| | |
|---|---|
| Référence | 55719678 |
| Code barre | 3 375537 196050 |
| Emballage | Boîte |
| Abattant | Abattant DIPLOMAT en bois compressé à fermeture ralentie, charnières inox |
| Palette | 04 |

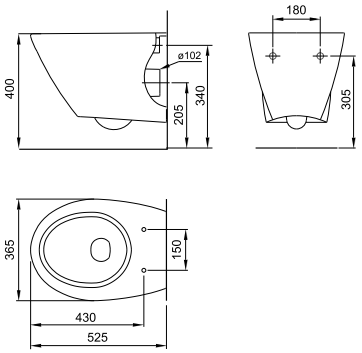


## CONTEMPORAINE

Bride semi-ouverte

| | |
|---|---|
| Référence | 55722947 |
| Code barre | 3 375537 228294 |
| Emballage | Boîte |
| Abattant | Abattant CHUT en thermodur à fermeture ralentie et déclipsable, charnières plastique |
| Palette | 04 |

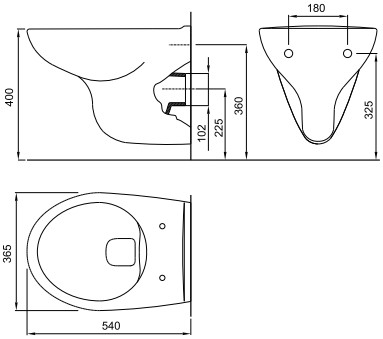


## MODERN

| | |
|---|---|
| Référence | 55722945 |
| Code barre | 3 375537 228270 |
| Emballage | Boîte |
| Abattant | Abattant DIPLOMAT en bois compressé à fermeture ralentie, top fix, déclipsable, charnières inox |
| Palette | 04 |

## PLAQUES DE COMMANDE

Grâce à son look classique, la plaque de commande SQUARE convient à tous les styles de décoration. Disponible en blanc, noir mat ou chromé mat, la plaque de commande permet une économie d'eau grâce à sa fonction de double chasse. Fabriquée en ABS, la plaque de commande SQUARE peut être installée sur un mur ou dans un meuble, sans mesure ni découpe. Compatible avec les **bâti-supports LINEO et SMART**, avec une épaisseur de mur de 1 à 8 cm.

| | |
|---|---|
| Référence | **55723015** |
| Code barre | 3 375537 228966 |
| Emballage | **Boîte** |
| Couleur | **Blanche** |
| Colisage | **30** |

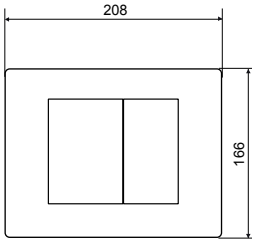

| | |
|---|---|
| Référence | **55723044** |
| Code barre | 3 375537 229253 |
| Emballage | **Boîte** |
| Couleur | **Chromée mate** |
| Colisage | **30** |

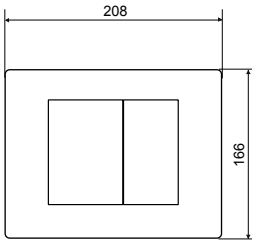

| | |
|---|---|
| Référence | **55722890** |
| Code barre | 3 375537 227723 |
| Emballage | **Boîte** |
| Couleur | **Noire** |
| Colisage | **30** |

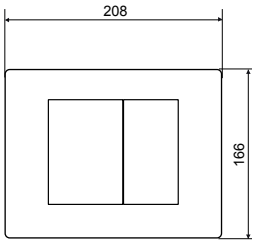


## PLAQUE DE COMMANDE

**ÉGAL** pour bâti-support IMAGE&O Wirquin

| | |
|---|---|
| Référence | **55719671** |
| Code barre | 3 375537 228270 |
| Emballage | **Boîte** |
| Couleur | **Chromée mate** |
| Colisage | **16** |

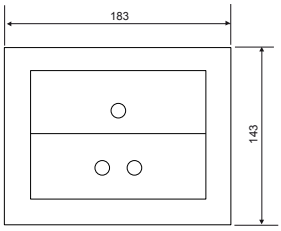

## HABILLAGE À PEINDRE OU À CARRELER

L'habillage SMART-LINEO de WIRQUIN est une solution simple de revêtement mural après installation du bâti. Cet habillage en MDF pré-percé, assemblé avec des goujons en bois, peut être peint ou carrelé une fois installé. La hauteur de cuvette est de 43 cm et l'habillage peut être découpé.

| | |
|---|---|
| Référence | **55723073** |
| Code barre | 3 375537 229543 |
| Emballage | **Boîte** |
| Matériau | **MDF** |
| Montage | **Par tourillons à coller** |
| Palette | **30** |

PEFC
10-31-2775
**Certifié PEFC**
pefc-france.org

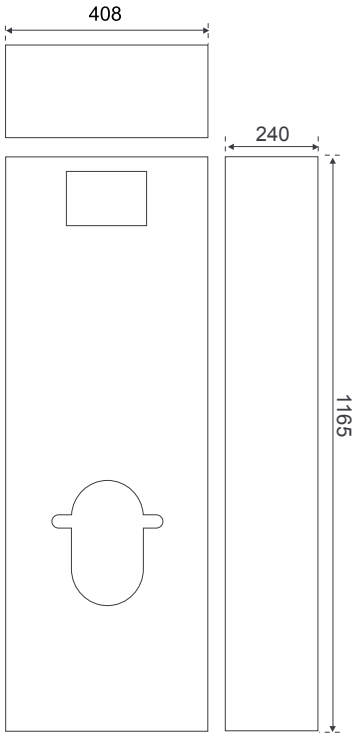

## MANCHETTE RONDE

| Pour WC suspendus LINEO et IMAGE&O Manchette ronde désaxée avec 2 joints | |
|---|---|
| Référence | 50719183 |
| Code barre | 3 375537 191123 |
| Emballage | Sac |
| Colisage | 50 |

| Pour WC suspendus SMART Manchette ronde | |
|---|---|
| Référence | 55722699 |
| Code barre | 3 375537 225859 |
| Emballage | Sac |
| Colisage | 20 |

## MANCHON DROIT L.28 CM

| Pour WC suspendus IMAGE&O, SMART et LINÉO | |
|---|---|
| Référence | 70720613 |
| Code barre | 3 375537 205387 |
| Emballage | Sac |
| Colisage | 15 |

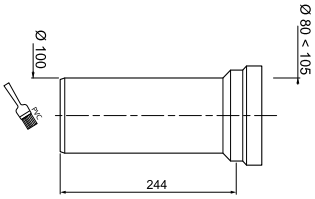


## MÉCANISME DE CHASSE

| Pour WC suspendus IMAGE&O, SMART et LINÉO | |
|---|---|
| Référence | 50719184 |
| Code barre | 3 375537 191130 |
| Emballage | Sac |
| Colisage | 20 |

## KIT DE FIXATION

| Pour cuvette TRENDY | |
|---|---|
| Référence | 55723546 |
| Code barre | 3 375537 234073 |
| Emballage | Sac |
| Colisage | - |

## KIT DE FIXATION

| Pour cuvette HARMONY | |
|---|---|
| Référence | 55722314 |
| Code barre | 3 375537 222353 |
| Emballage | Sac |
| Colisage | - |

## KIT ACCROCHE

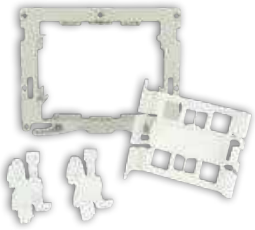

| Pour plaque de commande | |
|---|---|
| Référence | 55723467 |
| Code barre | 3 375537 233496 |
| Emballage | Sac |
| Colisage | 03 |

## CONCEPT WC SUSPENDUS

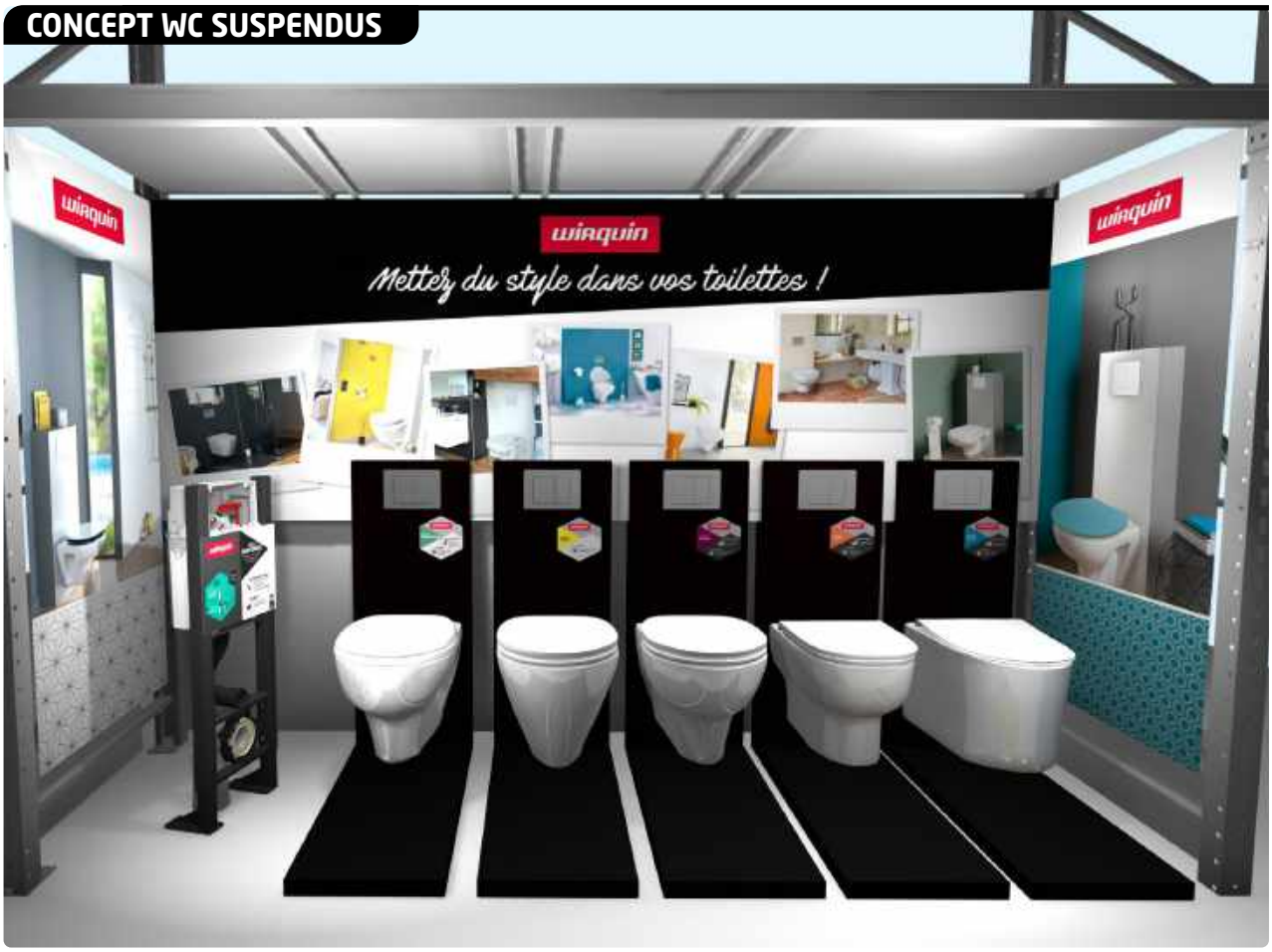


Un concept modulable et adaptable
qui conjugue approche déco
et explications techniques.

| | | |
|---|---|---|
| Module d'exposition en bois 41 x 120 x 23 cm | **90722884** | - |
| Platine métal bâti-supports 50 x 41 cm | **90721588** | - |
| Kit ILV ambiance<br>▪ ILV des côtés : 80 x 200 cm<br>▪ ILV du fond : 300 x 130 cm | **90722883** | **FR** |
| Kit ILV produits | **90722882** | **FR** |
| ILV structure bâti support | **90723091** | **FR** |
| ILV technique bâti-support **LINEO** | **90723093** | **FR** |
| ILV technique bâti-support **SUNRISE** | **90723092** | **FR** |
| Fourreau neutre | **90722880** | - |
| Stop-rayon cuvette sans bride | **90722881** | **FR** |

Photos magasins

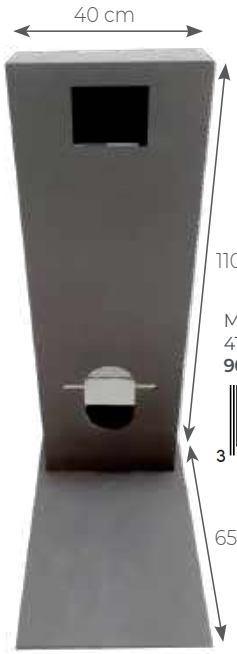


Module d'exposition en bois
41 x 120 x 23 cm
**90722884**

3 375537 227662

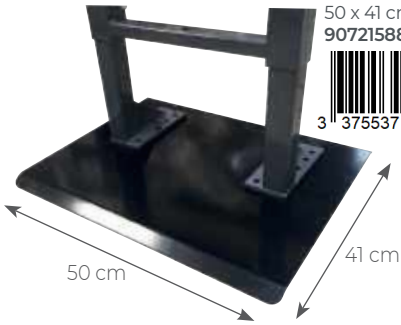


Platine métal bâti-supports
50 x 41 cm
**90721588**

3 375537 215171

Fourreau neutre
**90722880**

3 375537 227624

Kit ILV ambiance :
- ILV des côtés : 80 x 200 cm
- ILV du fond : 300 x 130 cm

**90722883**

3 375537 227655

3 375537 227648

Kit ILV produits
**90722882**

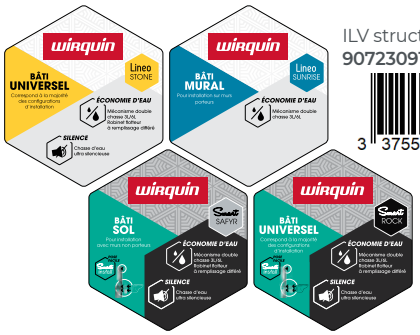


ILV structure bâti support
**90723091**

3 375537 229727

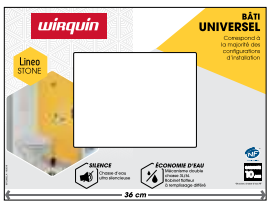


ILV technique bâti-support
**LINEO**
**90723093**

3 375537 229741

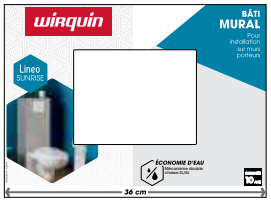


ILV technique bâti-support
**SUNRISE**
**90723092**

3 375537 229734

Stop-rayon cuvette
sans bride
**90722881**

3 375537 227631

# RÉSERVOIRS

# Comment choisir son réservoir ?

| | FIXATION | UTILISATION |
|---|---|---|
| **BAS OU ATTENANT** | Fixation sur la cuvette | Configuration la plus courante (Remplace les réservoirs en céramique) |
| **SEMI-BAS** | Fixation sur le mur Au-dessus de la cuvette | Cuvette plus courte pour WC plus petits |
| **HAUT** | Fixation à l'ancienne En hauteur | Remplace les anciens réservoirs en fonte (type école, ...) |

Réservoir bas ou attenant

Réservoir semi-bas

Réservoir haut

Économie d'eau

Commande manuelle

Commande infrarouge

Silencieux

Garantie

## ISÉ'O

Le réservoir ISEO COMBINÉ LAVE-MAINS est un réservoir apparent, complet, prêt à être installé. Le couvercle du réservoir inclut un lavabo, il est donc idéal pour les petites pièces ne pouvant accueillir un lavabo complet. Le réservoir est isolé à l'intérieur par une protection en PSE réduisant les bruits et empêchant la condensation. Le réservoir ISEO COMBINÉ LAVE-MAINS est fabriqué en polystyrène brillant, ce qui lui donne un aspect céramique tout en étant plus léger, plus facile à installer et plus résistant aux chocs. Le réservoir est équipé d'une butée arrière et d'une entretoise pour garantir sa stabilité. Il est équipé d'un mécanisme double chasse MW2 et d'un robinet flotteur silencieux JOLLYFILL.

**BÉNÉFICES**
> Gain de place.
> Économie d'eau : mécanisme double chasse.
> Isolations thermique et phonique.
> Aspect céramique mais plus léger et plus facile à installer.
> Matériau naturellement antibactérien.

**CARACTÉRISTIQUES**
> Lave-mains avec robinet intégré.
> Mécanisme double chasse 3/6 litres.
> Isolation PSE.
> En polystyrène brillant.
> Remplissage rapide et silencieux du réservoir.
> Entraxe de fixation réglable.

| | |
|---|---|
| Référence | 50720090 |
| Code barre | 3 375537 200122 |
| Emballage | Boîte |
| Mécanisme | MW2 économie d'eau 3/6 litres |
| Robinet flotteur | Jollyfill alimentation latérale silencieux |
| Dimensions du réservoir | L380 mm x H412 mm x P180 mm |
| Entraxe réglable (fixation à la cuvette) | 135 à 240 mm |
| Palette | 48 |

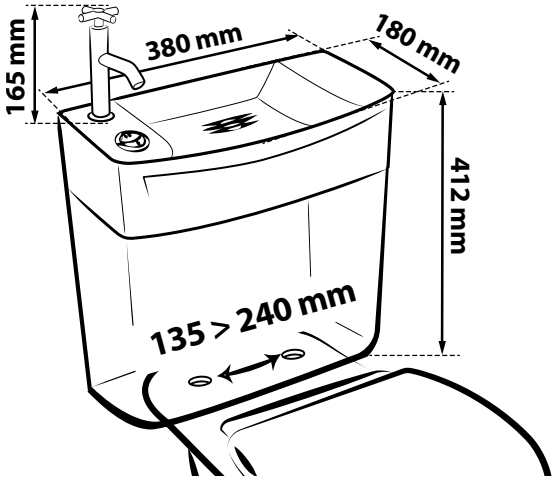

## ISE'O CLEAN

**Le réservoir ISEO CLEAN** est un réservoir apparent, complet, prêt à être installé. Le réservoir est isolé à l'intérieur par une protection en PSE réduisant les bruits et empêchant la condensation. Le réservoir ISEO CLEAN est fabriqué en polystyrène brillant, ce qui lui donne un aspect céramique tout en étant plus léger, plus facile à installer et plus résistant aux chocs. Le réservoir est équipé d'une butée arrière et d'une entretoise pour garantir sa stabilité. Il est équipé d'un mécanisme double chasse MW2 et d'un robinet flotteur silencieux JOLLYFILL.

| | |
|---|---|
| Référence | **50720024** |
| Code barre | 3 375537 199464 |
| Emballage | **Boîte** |
| Mécanisme | **MW2 économie d'eau 3/6 litres** |
| Robinet flotteur | **Jollyfill alimentation latérale silencieux** |
| Dimensions | **L380 mm x H368 mm x P160 mm** |
| Entraxe réglable (fixation à la cuvette) | **135 à 240 mm** |
| Palette | **48** |

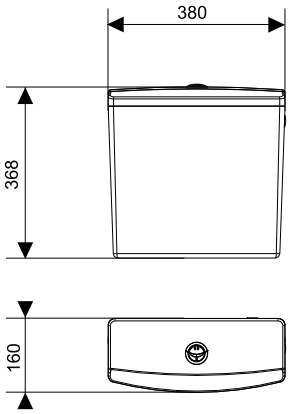


## REVISO

**Le réservoir REVISO** est un réservoir apparent, complet, prêt à être installé. Il est équipé d'un mécanisme double chasse pour faire des économies d'eau et d'un robinet flotteur Topy. Le réservoir est équipé d'une butée arrière et d'une entretoise pour garantir sa stabilité. D'un look classique, le REVISO est fabriqué en plastique, est plus léger et facile à installer.

| | |
|---|---|
| Référence | **50717359** |
| Code barre | 3 375537 173570 |
| Emballage | **Boîte** |
| Mécanisme | **MW2 économie d'eau 3/6 litres** |
| Robinet flotteur | **Topy alimentation latérale, ultra compact** |
| Dimensions | **L380 mm x H368 mm x P160 mm** |
| Entraxe réglable (fixation à la cuvette) | **135 à 240 mm** |
| Palette | **48** |

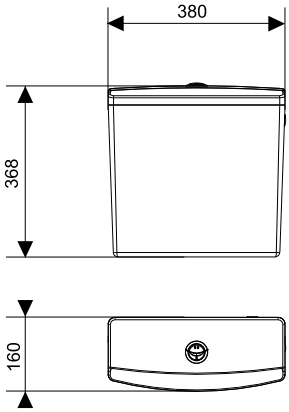

## REVISO

**Le réservoir REVISO** est un réservoir apparent, complet, prêt à être installé. Il est équipé d'un mécanisme double chasse pour faire des économies d'eau et d'un robinet flotteur Topy. Le réservoir est équipé d'une butée arrière et d'une entretoise pour garantir sa stabilité. D'un look classique, le REVISO est fabriqué en plastique, est plus léger et facile à installer.

| Réservoir SEMI-BAS | |
|---|---|
| Référence | **50717360** |
| Code barre | 3 375537 173587 |
| Emballage | **Boîte** |
| Mécanisme | **MW2 économie d'eau 3/6 litres** |
| Robinet flotteur | **Topy alimentation latérale, ultra compact** |
| Dimensions | **L380 mm x H368 mm x P160 mm** |
| Livré avec tube de descente | **L345 mm x H332 mm** |
| Palette | **48** |

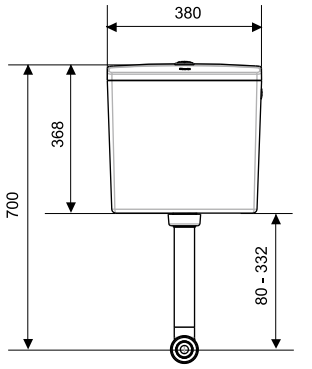


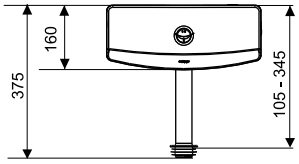

> Livré avec fixations murales réglables, joint conique, cache culot (tube de descente non fourni).

| Réservoir HAUT | |
|---|---|
| Référence | **50717361** |
| Code barre | 3 375537 173594 |
| Emballage | **Boîte** |
| Mécanisme | **Monochasse par cordon** |
| Robinet flotteur | **Topy alimentation latérale, ultra compact** |
| Dimensions | **L380 mm x H368 mm x P160 mm** |
| Tube de descente | **Livré séparément** |
| Palette | **48** |

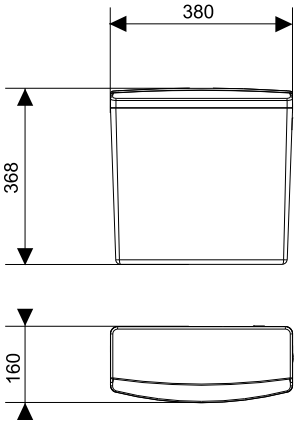

## CÔNE DE CHASSE

| | | |
|---|---|---|
| Référence | 59060007 | RA371 |
| Code barre | 3 375536 018483 | 3 375530 086211 |
| Emballage | Sac cavalier | Vrac |
| Matière | Caoutchouc | Caoutchouc |
| Colisage | 50 | 240 |

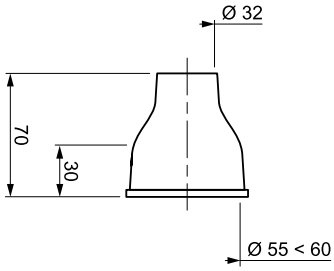


## TUYAU DROIT Ø 32 MM

| | |
|---|---|
| Référence | 59000002 |
| Code barre | 3 375536 036289 |
| Emballage | Sac |
| Colisage | 20 |

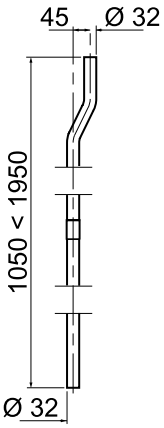


## JOINT DE CUVETTE STANDARD Ø 32/40 MM

| | | |
|---|---|---|
| Référence | 59180005 | RA375 |
| Code barre | 3 375536 027256 | 3 375536 005568 |
| Emballage | Sac cavalier | Sac |
| Cuvette | Ø 55 mm | Ø 55 mm |
| Colisage | 25 | 240 |

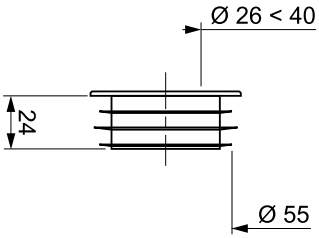

# ABATTANTS

# Comment choisir son abattant ?

| MATÉRIAUX | MODÈLES |
|---|---|
| **THERMOPLASTIQUE**<br>Résine de synthèse (granulés) ramollie et transformée par injection. Le thermoplastique couramment employé est le polypropylène (PP).<br>Matériau recyclable.<br>Incassable. | **Marbella**<br>**First**<br>**Aquaroc - Expert** |
| **THERMODUR**<br>Résine de synthèse (poudre ou liquide) + catalyseur (durcisseur) transformés par compression.<br>Inrayable.<br>Densité forte. | **Amiral**<br>**Chut !** |
| **BOIS COMPRESSÉ**<br>Farine de bois enrobée de résine de synthèse transformée par compression puis laquage.<br>Résistant.<br>Adapté pour les décors. | **Woody**<br>**Diplomat** |

Certains modèles sont équipés de la fonction **FERMETURE RALENTIE** pour un meilleur confort d'usage.

La fonction **DÉCLIPSABLE** permet un nettoyage ultra simplifié de la cuvette et de l'abattant.

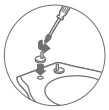

Grâce à la fonction **TOP FIX**, l'abattant se visse facilement par le dessus.

10 000 CYCLES

Tous nos abattants sont **TESTÉS 10 000 CYCLES AU MINIMUM et JUSQU'À 30 000 CYCLES POUR CERTAINS MODÈLES.**

2 ANS GARANTIE

Tous nos abattants sont **GARANTIS 2 ANS**.

FSC

**FSC**, signifie Forest Stewardship Council, c'est une organisation mondiale avec **un système de certification indépendant**, garantissant que le bois utilisé est issu de forêts gérées de façon responsable et durable. **Les produits identifiés comme tels sur ce document sont certifiés FSC 100%**.

L'abattant DIPLOMAT est fabriqué en MDF et présente de beaux designs imprimés, créés en France. Ses matériaux sont solides et confortables. L'abattant DIPLOMAT présente une forme universelle aux bords droits s'adaptant parfaitement à toutes les cuvettes. L'abattant DIPLOMAT est l'abattant design le plus haut de gamme du marché. Les charnières sont réglables afin de centrer l'abattant au millimètre près ! Et les fixations sont en inox pour éviter la corrosion.

**BÉNÉFICES**
> Matériau résistant et chaud.
> L'abattant le plus design pour vos toilettes.
> Anti-corrosion et stable.
> Forme universelle compatible avec toutes les formes de cuvettes standards.
> Testé 20 000 cycles d'ouverture / fermeture.
> Peut supporter 150 Kg.

**CARACTÉRISTIQUES**
> Abattant en MDF (fibre de bois).
> Bords droits.
> Charnières et visserie en inox.
> Forme en U.

**LE MDF OU BOIS COMPRESSÉ, C'EST QUOI ?**
Farine de bois enrobée de résine de synthèse transformée par compression puis laquage.

*Banc de sardines*

*Marbre*

*Jungle*

*Tokyo*

**CONSEILS D'ENTRETIENS ET DE NETTOYAGE**
▹ L'abattant et le couvercle doivent être nettoyés à l'eau chaude savonneuse.
▹ N'utilisez pas de nettoyants agressifs ou abrasifs car ils pourraient rayer la surface de l'abattant.
▹ Les charnières doivent être nettoyées avec du savon ou un détergent doux. Après les avoir nettoyées, rincez les charnières à l'eau claire et essuyez-les.
▹ N'utilisez jamais d'eau de Javel, de nettoyants concentrés ou d'acides sur les charnières pour ne pas les décolorer ou les piquer.
▹ Ne laissez pas d'eau de Javel dans la cuvette, couvercle fermé, pour ne pas décolorer l'abattant et les charnières.
▹ Veillez à ne pas éclabousser les charnières lorsque vous versez de l'eau de Javel dans la cuvette des toilettes.

## BANC DE SARDINES

| | |
|---|---|
| Référence | 20722979 |
| Code barre | 3 375537 228614 |
| Emballage | Boîte |
| Particularité(s) | Fermeture ralentie |
| Finition | Brillante |
| Charnières | Inox |
| Visserie | Inox |
| Poids | 3,5 Kg |
| Distance entre les deux trous de cuvette | 130-180 mm |
| Colisage | 04 |

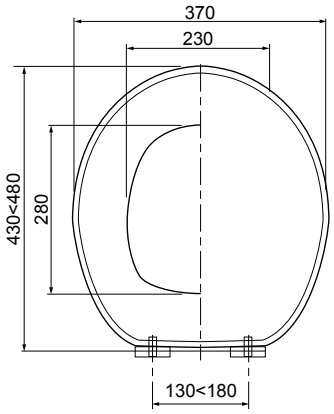


## MARBRE

| | |
|---|---|
| Référence | 20723478 |
| Code barre | 3 375537 233601 |
| Emballage | Boîte |
| Particularité(s) | Fermeture ralentie |
| Finition | Brillante |
| Charnières | Inox |
| Visserie | Inox |
| Poids | 3,4 Kg |
| Distance entre les deux trous de cuvette | 130-180 mm |
| Colisage | 04 |

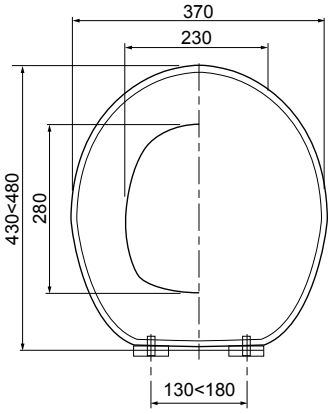


## ZEN

| | |
|---|---|
| Référence | 20719925 |
| Code barre | 3 375537 198481 |
| Emballage | Boîte |
| Particularité(s) | Fermeture ralentie |
| Finition | Brillante |
| Charnières | Inox |
| Visserie | Inox |
| Poids | 3,4 Kg |
| Distance entre les deux trous de cuvette | 130-180 mm |
| Colisage | 04 |

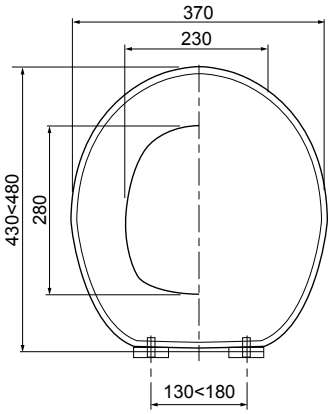

## JUNGLE

| | |
|---|---|
| Référence | 20722133 |
| Code barre | 3 375537 220564 |
| Emballage | Boîte |
| Particularité(s) | Fermeture ralentie |
| Finition | Mate |
| Charnières | Inox |
| Visserie | Inox |
| Poids | 3,4 Kg |
| Distance entre les deux trous de cuvette | 130-180 mm |
| Colisage | 04 |

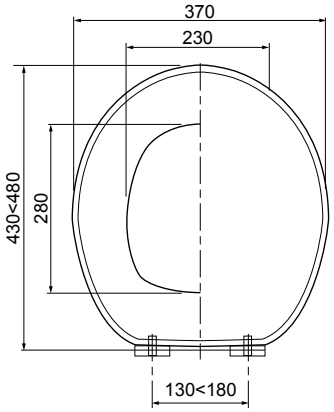


## PALM

| | |
|---|---|
| Référence | 20723080 |
| Code barre | 3 375537 229611 |
| Emballage | Boîte |
| Particularité(s) | Top Fix, déclipsable, fermeture ralentie |
| Finition | Brillante |
| Charnières | Inox |
| Visserie | Inox |
| Poids | 3,4 Kg |
| Distance entre les deux trous de cuvette | 130-180 mm |
| Colisage | 04 |

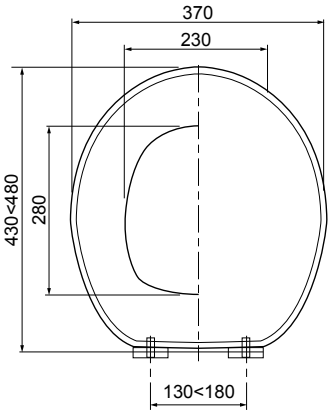


## PASTELS

| | |
|---|---|
| Référence | 20721955 |
| Code barre | 3 375537 218745 |
| Emballage | Boîte |
| Particularité(s) | Fermeture ralentie |
| Finition | Mate |
| Charnières | Inox |
| Visserie | Inox |
| Poids | 3,4 Kg |
| Distance entre les deux trous de cuvette | 130-180 mm |
| Colisage | 04 |

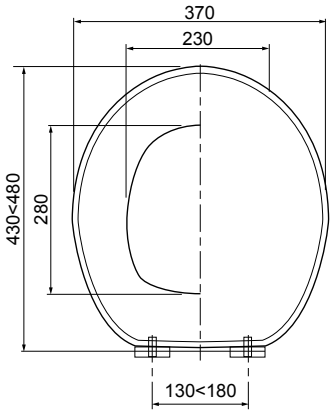

## OSIER

| | |
|---|---|
| Référence | 20723077 |
| Code barre | 3 375537 229581 |
| Emballage | Boîte |
| Particularité(s) | Top Fix, déclipsable, fermeture ralentie |
| Finition | Brillante |
| Charnières | Inox |
| Visserie | Inox |
| Poids | 3,4 Kg |
| Distance entre les deux trous de cuvette | 130-180 mm |
| Colisage | 04 |

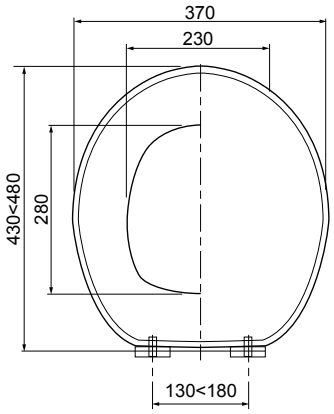


## CERF

| | |
|---|---|
| Référence | 20721956 |
| Code barre | 3 375537 218752 |
| Emballage | Boîte |
| Particularité(s) | Fermeture ralentie |
| Finition | Mate |
| Charnières | Inox |
| Visserie | Inox |
| Poids | 3,4 Kg |
| Distance entre les deux trous de cuvette | 130-180 mm |
| Colisage | 04 |

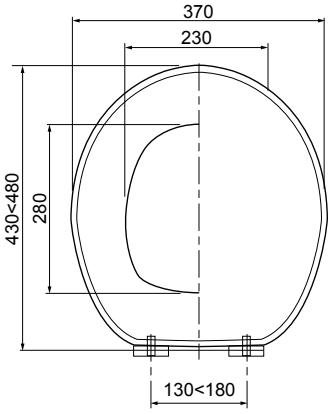


## MALMO

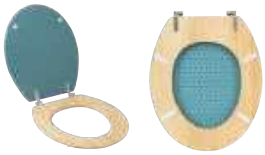

| | |
|---|---|
| Référence | 20721907 |
| Code barre | 3 375537 218264 |
| Emballage | Boîte |
| Particularité(s) | - |
| Finition | Mate |
| Charnières | Inox |
| Visserie | Inox |
| Poids | 3,4 Kg |
| Distance entre les deux trous de cuvette | 130-180 mm |
| Colisage | 04 |

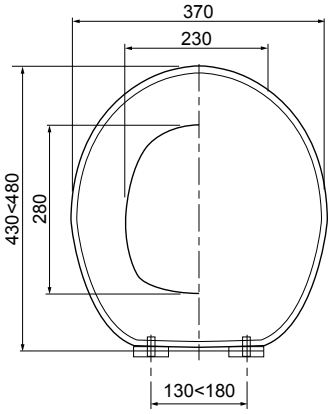

## PALMIERS

| | |
|---|---|
| Référence | 20722978 |
| Code barre | 3 375537 228607 |
| Emballage | Boîte |
| Particularité(s) | Fermeture ralentie |
| Finition | Mate |
| Charnières | Inox |
| Visserie | Inox |
| Poids | 3,4 Kg |
| Distance entre les deux trous de cuvette | 130-180 mm |
| Colisage | 04 |

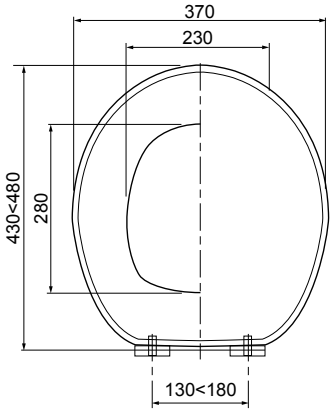


## BOHO STYLE

| | |
|---|---|
| Référence | 20722718 |
| Code barre | 3 375537 226047 |
| Emballage | Boîte |
| Particularité(s) | Fermeture ralentie |
| Finition | Mate |
| Charnières | Inox |
| Visserie | Inox |
| Poids | 3,4 Kg |
| Distance entre les deux trous de cuvette | 130-180 mm |
| Colisage | 04 |

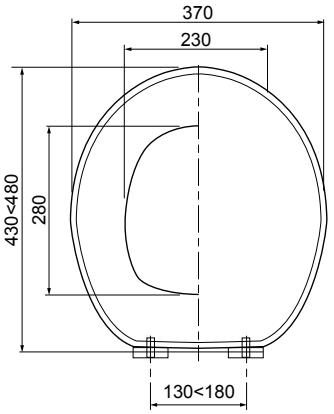


## YELLOW

| | |
|---|---|
| Référence | 20721908 |
| Code barre | 3 375537 218271 |
| Emballage | Boîte |
| Particularité(s) | - |
| Finition | Mate |
| Charnières | Inox |
| Visserie | Inox |
| Poids | 3,4 Kg |
| Distance entre les deux trous de cuvette | 130-180 mm |
| Colisage | 04 |

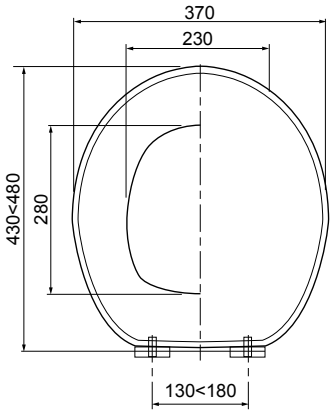

## WORLD

| | |
|---|---|
| Référence | 20723079 |
| Code barre | 3 375537 229604 |
| Emballage | Boîte |
| Particularité(s) | Top Fix, déclipsable, fermeture ralentie |
| Finition | Brillante |
| Charnières | Inox |
| Visserie | Inox |
| Poids | 3,4 Kg |
| Distance entre les deux trous de cuvette | 130-180 mm |
| Colisage | 04 |

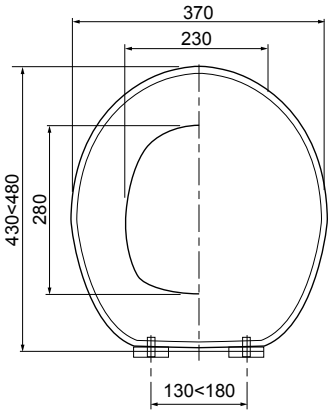


## TOKYO

| | |
|---|---|
| Référence | 20723078 |
| Code barre | 3 375537 229598 |
| Emballage | Boîte |
| Particularité(s) | Top Fix, déclipsable, fermeture ralentie |
| Finition | Brillante |
| Charnières | Inox |
| Visserie | Inox |
| Poids | 3,4 Kg |
| Distance entre les deux trous de cuvette | 130-180 mm |
| Colisage | 04 |

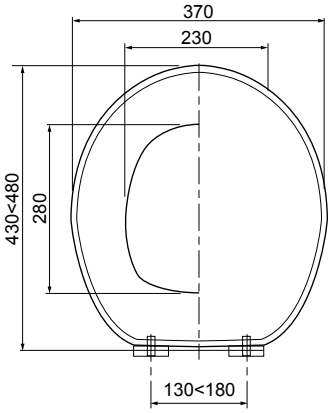


## WHITE BAMBOO

| | |
|---|---|
| Référence | 20722707 |
| Code barre | 3 375537 225934 |
| Emballage | Boîte |
| Particularité(s) | Fermeture ralentie |
| Finition | Brillante |
| Charnières | Inox |
| Visserie | Inox |
| Poids | 3,4 Kg |
| Distance entre les deux trous de cuvette | 130-180 mm |
| Colisage | 04 |

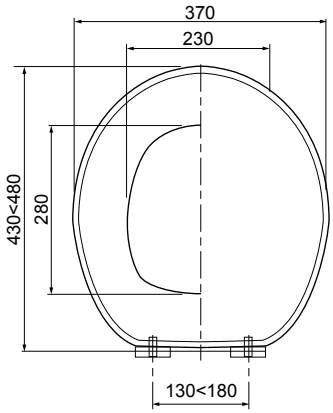

## GEOMETRIC GOLD

| | |
|---|---|
| Référence | 20722723 |
| Code barre | 3 375537 226092 |
| Emballage | Boîte |
| Particularité(s) | Fermeture ralentie |
| Finition | Brillante |
| Charnières | Inox |
| Visserie | Inox |
| Poids | 3,4 Kg |
| Distance entre les deux trous de cuvette | 130-180 mm |
| Colisage | 04 |

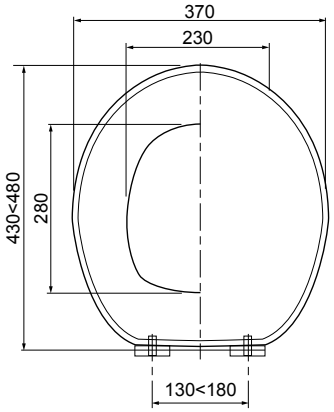


## ART DECO CHIC

| | |
|---|---|
| Référence | 20722722 |
| Code barre | 3 375537 226085 |
| Emballage | Boîte |
| Particularité(s) | Fermeture ralentie |
| Finition | Brillante |
| Charnières | Inox |
| Visserie | Inox |
| Poids | 3,4 Kg |
| Distance entre les deux trous de cuvette | 130-180 mm |
| Colisage | 04 |

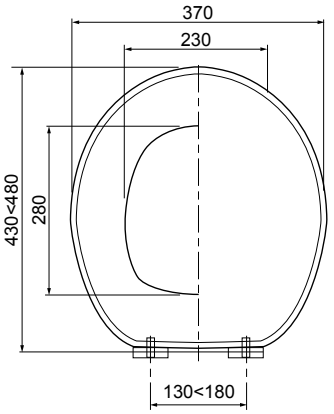


## BLACK BAMBOO

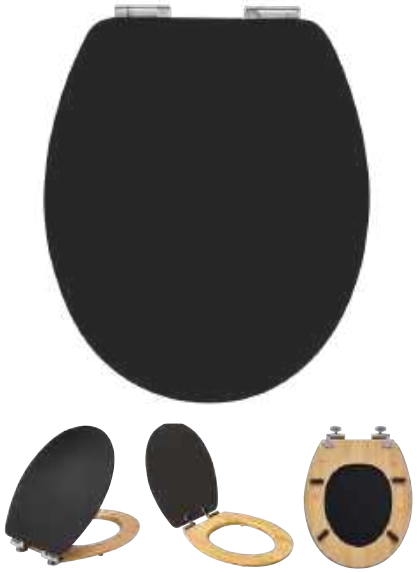

| | |
|---|---|
| Référence | 20722853 |
| Code barre | 3 375537 227365 |
| Emballage | Boîte |
| Finition | Mate |
| Charnières | Inox |
| Visserie | Inox |
| Poids | 3,4 Kg |
| Distance entre les deux trous de cuvette | 130-180 mm |
| Colisage | 04 |

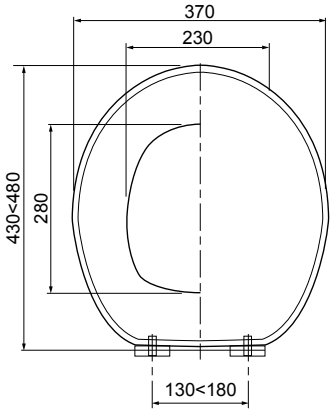

## MARBRÉ DORÉ

| | |
|---|---|
| Référence | 20723081 |
| Code barre | 3 375537 229628 |
| Emballage | Boîte |
| Particularité(s) | Top Fix, déclipsable, fermeture ralentie |
| Finition | Brillante |
| Charnières | Inox |
| Visserie | Inox |
| Poids | 3,4 Kg |
| Distance entre les deux trous de cuvette | 130-180 mm |
| Colisage | 04 |

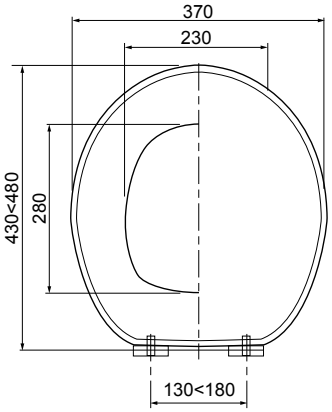


## ART DECO BLUE

| | |
|---|---|
| Référence | 20722720 |
| Code barre | 3 375537 226061 |
| Emballage | Boîte |
| Particularité(s) | Fermeture ralentie |
| Finition | Brillante |
| Charnières | Inox |
| Visserie | Inox |
| Poids | 3,4 Kg |
| Distance entre les deux trous de cuvette | 130-180 mm |
| Colisage | 04 |

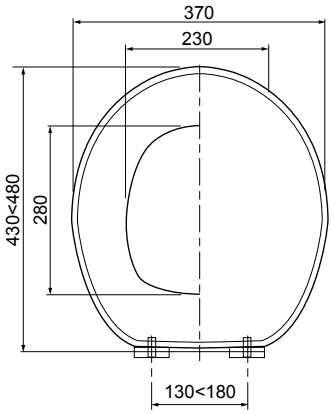

## TAUPE

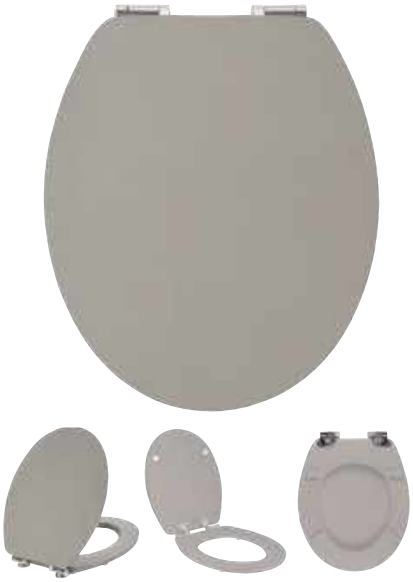

| | |
|---|---|
| Référence | 20719923 |
| Code barre | 3 375537 198467 |
| Emballage | Boîte |
| Particularité(s) | Fermeture ralentie |
| Finition | Brillante |
| Charnières | Inox |
| Visserie | Inox |
| Poids | 3,4 Kg |
| Distance entre les deux trous de cuvette | 130-180 mm |
| Colisage | 04 |

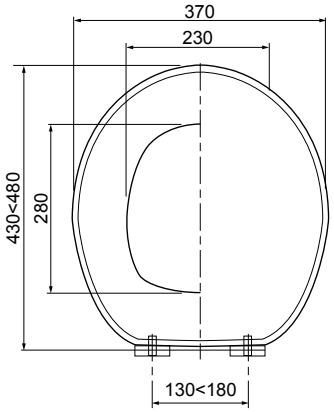


## BAMBOO NATURE

| | |
|---|---|
| Référence | 20719732 |
| Code barre | 3 375537 196593 |
| Emballage | Boîte |
| Matière | Bambou |
| Charnières | Inox |
| Visserie | Inox |
| Poids | 2,6 Kg |
| Distance entre les deux trous de cuvette | 130-180 mm |
| Colisage | 04 |

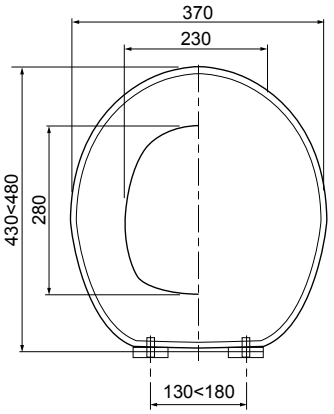


## MONTRÉAL

| | |
|---|---|
| Référence | AB00610 |
| Code barre | 3 375530 252845 |
| Emballage | Boîte |
| Matière | Tilleul |
| Charnières | Inox |
| Visserie | Inox |
| Poids | 3,4 Kg |
| Distance entre les deux trous de cuvette | 118-168 mm |
| Colisage | 04 |

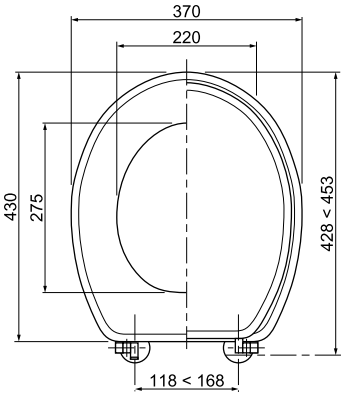

L'abattant WOODY est fabriqué en MDF et présente de beaux designs imprimés, fabriqués en France. Ses matériaux sont solides et confortables. L'abattant WOODY présente une forme ronde universelle s'adaptant à toutes les formes de cuvettes standards. Les charnières sont réglables afin de centrer l'abattant au millimètre près ! Et les fixations sont en inox pour éviter la corrosion.

**BÉNÉFICES**
> Matériau résistant et chaud.
> Anti-corrosion et stable.
> Forme universelle compatible avec toutes les cuvettes.
> 20 000 cycles d'ouverture / fermeture.
> Peut supporter 150 Kg.

**CARACTÉRISTIQUES**
> Abattant en MDF (fibre de bois).
> Charnières et visserie en inox.
> Forme en U.

**LE MDF OU BOIS COMPRESSÉ, C'EST QUOI ?**
Farine de bois enrobée de résine de synthèse transformée par compression puis laquage.

*Carreaux ciment*

*Origami*

*Dark jungle*

*Turquoise*

**CONSEILS D'ENTRETIENS ET DE NETTOYAGE**
▹ L'abattant et le couvercle doivent être nettoyés à l'eau chaude savonneuse.
▹ N'utilisez pas de nettoyants agressifs ou abrasifs car ils pourraient rayer la surface de l'abattant.
▹ Les charnières doivent être nettoyées avec du savon ou un détergent doux. Après les avoir nettoyées, rincez les charnières à l'eau claire et essuyez-les.
▹ N'utilisez jamais d'eau de Javel, de nettoyants concentrés ou d'acides sur les charnières pour ne pas les décolorer ou les piquer.
▹ Ne laissez pas d'eau de Javel dans la cuvette, couvercle fermé, pour ne pas décolorer l'abattant et les charnières.
▹ Veillez à ne pas éclabousser les charnières lorsque vous versez de l'eau de Javel dans la cuvette des toilettes.

## DISTINCT

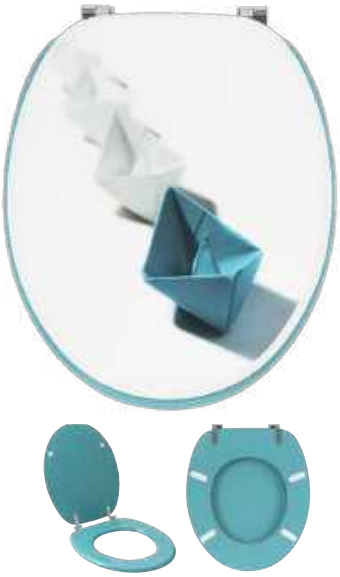

| | |
|---|---|
| Référence | 20721909 |
| Code barre | 3 375537 218288 |
| Emballage | Boîte |
| Particularité(s) | - |
| Finition | Brillante |
| Charnières | Inox |
| Visserie | Inox |
| Poids | 2,9 Kg |
| Distance entre les deux trous de cuvette | 130-170 mm |
| Colisage | 04 |

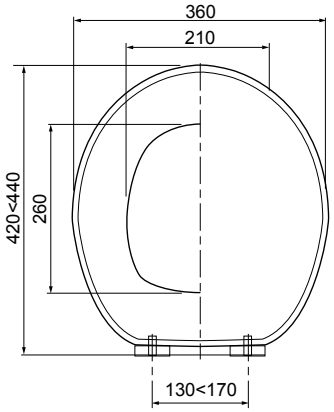


## CABANE DU PÊCHEUR

| | |
|---|---|
| Référence | 20720369 |
| Code barre | 3 375537 202942 |
| Emballage | Boîte |
| Particularité(s) | - |
| Finition | Brillante |
| Charnières | Inox |
| Visserie | Inox |
| Poids | 2,9 Kg |
| Distance entre les deux trous de cuvette | 130-170 mm |
| Colisage | 04 |

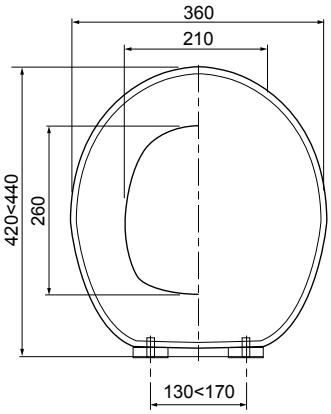


## AQUARIUM

| | |
|---|---|
| Référence | 20717963 |
| Code barre | 3 375537 179220 |
| Emballage | Boîte |
| Particularité(s) | - |
| Finition | Brillante |
| Charnières | Inox |
| Visserie | Inox |
| Poids | 2,9 Kg |
| Distance entre les deux trous de cuvette | 130-170 mm |
| Colisage | 04 |

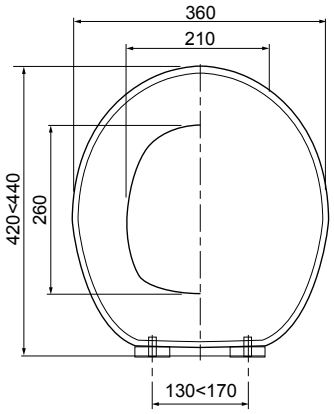

## HOLIDAY BEACH

| | |
|---|---|
| Référence | 20719122 |
| Code barre | 3 375537 190515 |
| Emballage | Boîte |
| Particularité(s) | - |
| Finition | Brillante |
| Charnières | Inox |
| Visserie | Inox |
| Poids | 2,9 Kg |
| Distance entre les deux trous de cuvette | 130-170 mm |
| Colisage | 04 |

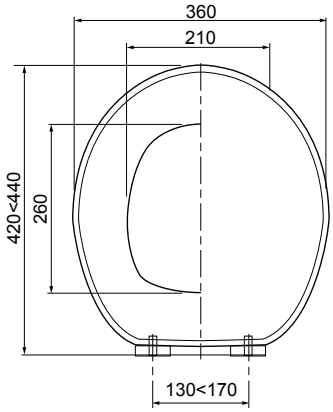


## BORD DE MER

| | |
|---|---|
| Référence | 20722976 |
| Code barre | 3 375537 228584 |
| Emballage | Boîte |
| Particularité(s) | Fermeture ralentie |
| Finition | Mate |
| Charnières | Inox |
| Visserie | Inox |
| Poids | 2,9 Kg |
| Distance entre les deux trous de cuvette | 130-170 mm |
| Colisage | 04 |

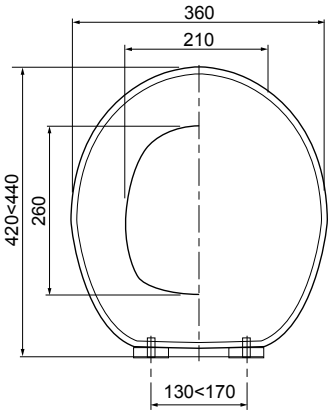


## FISH

| | |
|---|---|
| Référence | 20722705 |
| Code barre | 3 375537 225910 |
| Emballage | Boîte |
| Particularité(s) | Fermeture ralentie |
| Finition | Brillante |
| Charnières | Inox |
| Visserie | Inox |
| Poids | 2,9 Kg |
| Distance entre les deux trous de cuvette | 130-170 mm |
| Colisage | 04 |

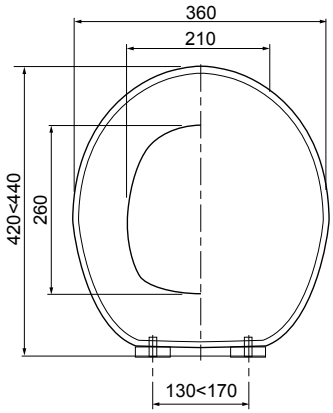

## CARREAUX CIMENT

| | |
|---|---|
| Référence | 20722706 |
| Code barre | 3 375537 225927 |
| Emballage | Boîte |
| Particularité(s) | - |
| Finition | Mate |
| Charnières | Inox |
| Visserie | Inox |
| Poids | 2,9 Kg |
| Distance entre les deux trous de cuvette | 130-170 mm |
| Colisage | 04 |

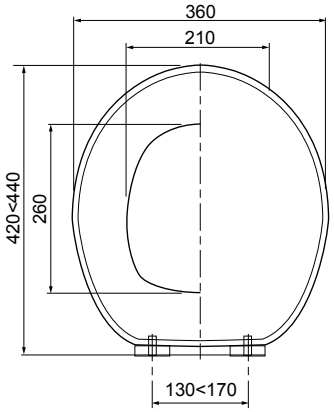


## CARREAUX CIMENT COULEUR

| | |
|---|---|
| Référence | 20722724 |
| Code barre | 3 375537 226108 |
| Emballage | Boîte |
| Particularité(s) | Fermeture ralentie |
| Finition | Mate |
| Charnières | Inox |
| Visserie | Inox |
| Poids | 2,9 Kg |
| Distance entre les deux trous de cuvette | 130-170 mm |
| Colisage | 04 |

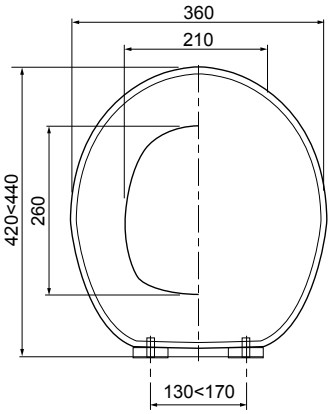


## PIERRE

| | |
|---|---|
| Référence | 20720371 |
| Code barre | 3 375537 202966 |
| Emballage | Boîte |
| Particularité(s) | - |
| Finition | Brillante |
| Charnières | Inox |
| Visserie | Inox |
| Poids | 2,9 Kg |
| Distance entre les deux trous de cuvette | 130-170 mm |
| Colisage | 04 |

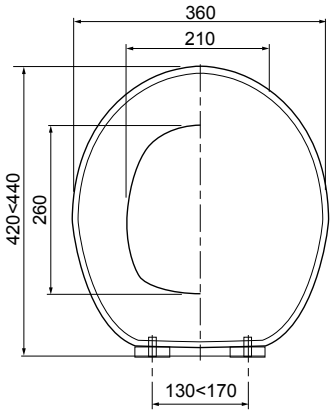

## EFFET MARBRE

| | |
|---|---|
| Référence | 20720370 |
| Code barre | 3 375537 202959 |
| Emballage | Boîte |
| Particularité(s) | - |
| Finition | Brillante |
| Charnières | Inox |
| Visserie | Inox |
| Poids | 2,9 Kg |
| Distance entre les deux trous de cuvette | 130-170 mm |
| Colisage | 04 |

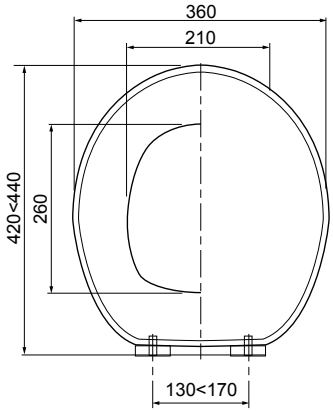


## PISSENLIT

| | |
|---|---|
| Référence | 20720372 |
| Code barre | 3 375537 202973 |
| Emballage | Boîte |
| Particularité(s) | - |
| Finition | Brillante |
| Charnières | Inox |
| Visserie | Inox |
| Poids | 2,9 Kg |
| Distance entre les deux trous de cuvette | 130-170 mm |
| Colisage | 04 |

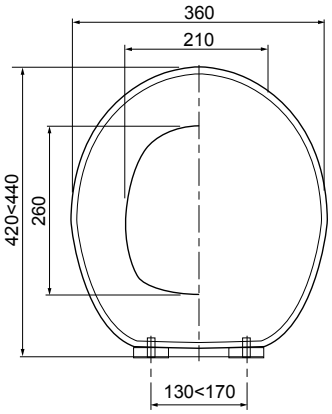


## GENTS LADIES

| | |
|---|---|
| Référence | 20721503 |
| Code barre | 3 375537 214327 |
| Emballage | Boîte |
| Particularité(s) | - |
| Finition | Brillante |
| Charnières | Inox |
| Visserie | Inox |
| Poids | 2,9 Kg |
| Distance entre les deux trous de cuvette | 130-170 mm |
| Colisage | 04 |

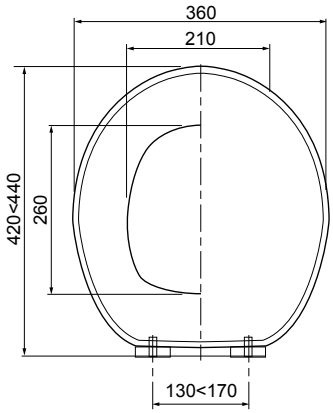

## DARK JUNGLE

| | |
|---|---|
| Référence | 20723480 |
| Code barre | 3 375537 233625 |
| Emballage | Boîte |
| Particularité(s) | - |
| Finition | Brillante |
| Charnières | Inox |
| Visserie | Inox |
| Poids | 2,9 Kg |
| Distance entre les deux trous de cuvette | 130-170 mm |
| Colisage | 04 |

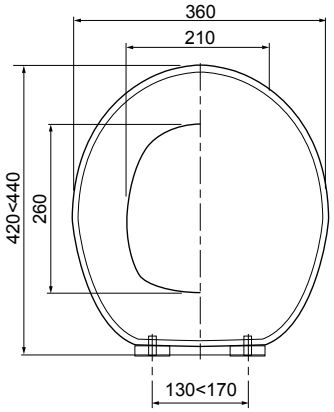


## PALM

| | |
|---|---|
| Référence | 20722725 |
| Code barre | 3 375537 226115 |
| Emballage | Boîte |
| Particularité(s) | Fermeture ralentie |
| Finition | Brillante |
| Charnières | Inox |
| Visserie | Inox |
| Poids | 2,9 Kg |
| Distance entre les deux trous de cuvette | 130-170 mm |
| Colisage | 04 |

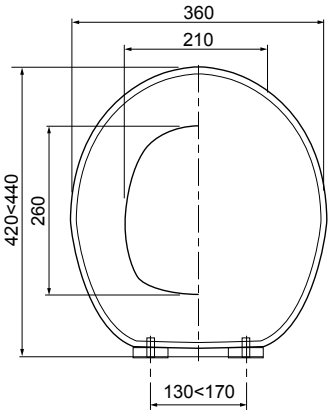


## VÉGÉTAL

| | |
|---|---|
| Référence | 20717959 |
| Code barre | 3 375537 179183 |
| Emballage | Boîte |
| Particularité(s) | - |
| Finition | Brillante |
| Charnières | Inox |
| Visserie | Inox |
| Poids | 2,9 Kg |
| Distance entre les deux trous de cuvette | 130-170 mm |
| Colisage | 04 |

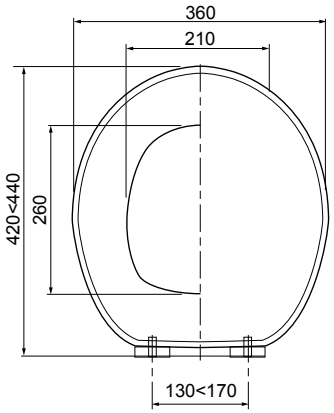

## ORIGAMI

| | |
|---|---|
| Référence | 20721501 |
| Code barre | 3 375537 214303 |
| Emballage | Boîte |
| Particularité(s) | - |
| Finition | Brillante |
| Charnières | Inox |
| Visserie | Inox |
| Poids | 2,9 Kg |
| Distance entre les deux trous de cuvette | 130-170 mm |
| Colisage | 04 |

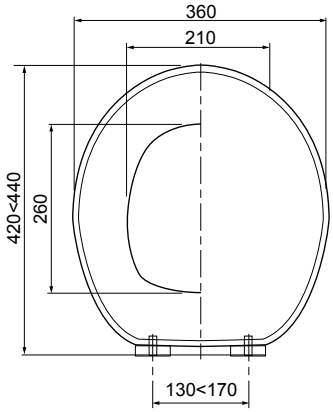


## CHEVRON

| | |
|---|---|
| Référence | 20722977 |
| Code barre | 3 375537 228591 |
| Emballage | Boîte |
| Particularité(s) | Fermeture ralentie |
| Finition | Mate |
| Charnières | Inox |
| Visserie | Inox |
| Poids | 2,9 Kg |
| Distance entre les deux trous de cuvette | 130-170 mm |
| Colisage | 04 |

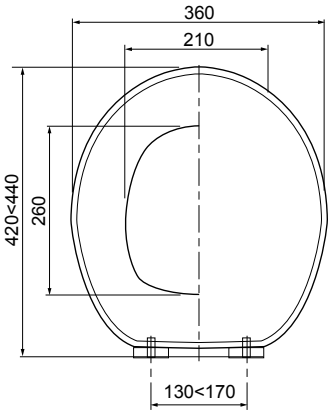


## CHATONS

| | |
|---|---|
| Référence | 20721504 |
| Code barre | 3 375537 214334 |
| Emballage | Boîte |
| Particularité(s) | - |
| Finition | Brillante |
| Charnières | Inox |
| Visserie | Inox |
| Poids | 2,9 Kg |
| Distance entre les deux trous de cuvette | 130-170 mm |
| Colisage | 04 |

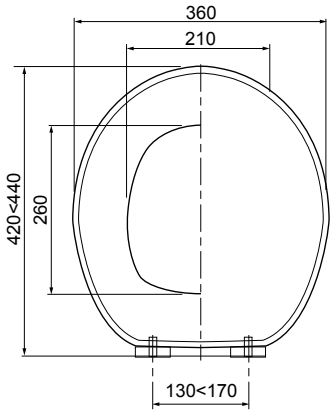

## TROPICAL PARADISE

| | |
|---|---|
| Référence | 20722717 |
| Code barre | 3 375537 226030 |
| Emballage | Boîte |
| Particularité(s) | Fermeture ralentie |
| Finition | Brillante |
| Charnières | Inox |
| Visserie | Inox |
| Poids | 2,9 Kg |
| Distance entre les deux trous de cuvette | 130-170 mm |
| Colisage | 04 |

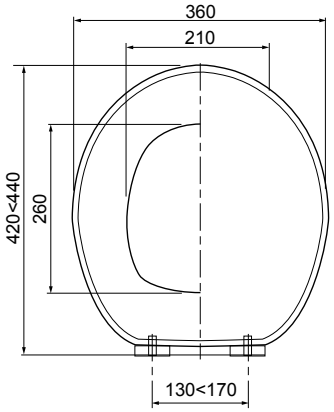


## ETHNIC

| | |
|---|---|
| Référence | 20722716 |
| Code barre | 3 375537 226023 |
| Emballage | Boîte |
| Particularité(s) | - |
| Finition | Brillante |
| Charnières | Inox |
| Visserie | Inox |
| Poids | 2,9 Kg |
| Distance entre les deux trous de cuvette | 130-170 mm |
| Colisage | 04 |

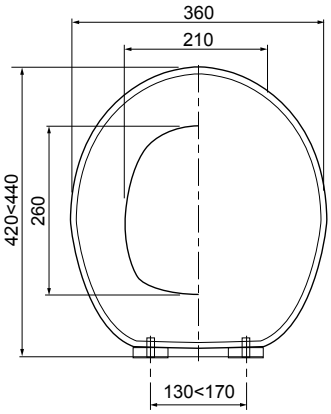


## JAPANESE FLOWER

| | |
|---|---|
| Référence | 20719127 |
| Code barre | 3 375537 190560 |
| Emballage | Boîte |
| Particularité(s) | - |
| Finition | Brillante |
| Charnières | Inox |
| Visserie | Inox |
| Poids | 2,9 Kg |
| Distance entre les deux trous de cuvette | 130-170 mm |
| Colisage | 04 |

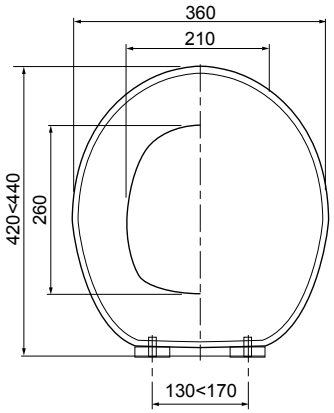

## BLEU GRAHIQUE

| | |
|---|---|
| Référence | 20722975 |
| Code barre | 3 375537 228577 |
| Emballage | Boîte |
| Particularité(s) | Fermeture ralentie |
| Finition | Mate |
| Charnières | Inox |
| Visserie | Inox |
| Poids | 2,9 Kg |
| Distance entre les deux trous de cuvette | 130-170 mm |
| Colisage | 04 |

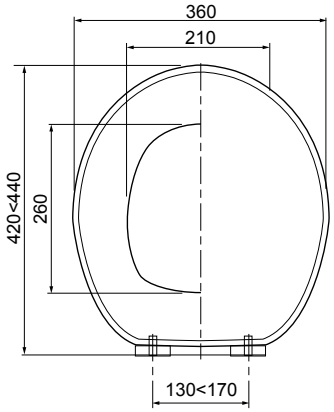


## BLEU DORÉ

| | |
|---|---|
| Référence | 20723479 |
| Code barre | 3 375537 233618 |
| Emballage | Boîte |
| Particularité(s) | - |
| Finition | Mate |
| Charnières | Inox |
| Visserie | Inox |
| Poids | 2,9 Kg |
| Distance entre les deux trous de cuvette | 130-170 mm |
| Colisage | 04 |

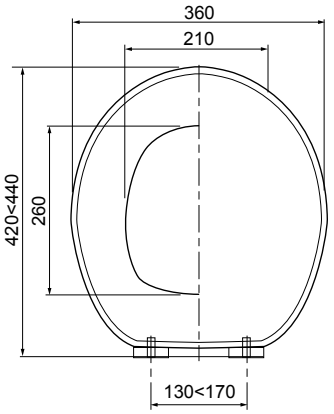

## GRIS ANTHRACITE / GRIS CLAIR

| | |
|---|---|
| Référence | 20719739 |
| Code barre | 3 375537 196661 |
| Emballage | Boîte |
| Particularité(s) | - |
| Finition | Mate |
| Charnières | Inox |
| Visserie | Inox |
| Poids | 2,9 Kg |
| Distance entre les deux trous de cuvette | 130-170 mm |
| Colisage | 04 |

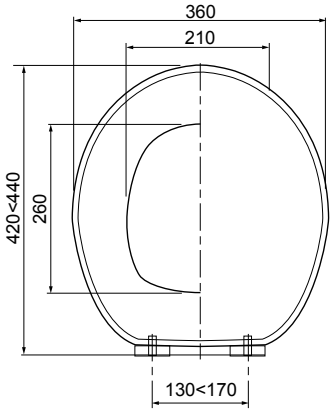


## TAUPE

| | |
|---|---|
| Référence | 20717957 |
| Code barre | 3 375537 179169 |
| Emballage | Boîte |
| Particularité(s) | - |
| Finition | Mate |
| Charnières | Inox |
| Visserie | Inox |
| Poids | 2,9 Kg |
| Distance entre les deux trous de cuvette | 130-170 mm |
| Colisage | 04 |

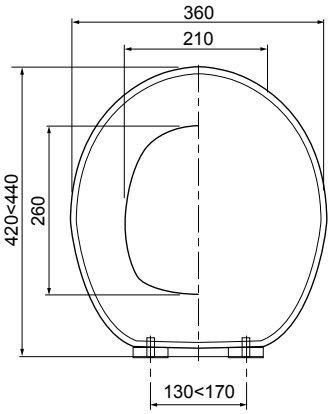


## GRIS

| | |
|---|---|
| Référence | 20717953 |
| Code barre | 3 375537 179121 |
| Emballage | Boîte |
| Particularité(s) | - |
| Finition | Mate |
| Charnières | Inox |
| Visserie | Inox |
| Poids | 2,9 Kg |
| Distance entre les deux trous de cuvette | 130-170 mm |
| Colisage | 04 |

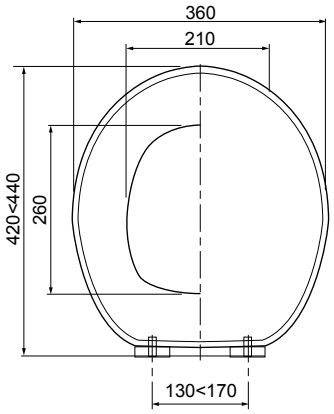

## BLEU

| | |
|---|---|
| Référence | 20722726 |
| Code barre | 3 375537 226122 |
| Emballage | Boîte |
| Particularité(s) | - |
| Finition | Mate |
| Charnières | Inox |
| Visserie | Inox |
| Poids | 2,9 Kg |
| Distance entre les deux trous de cuvette | 130-170 mm |
| Colisage | 04 |

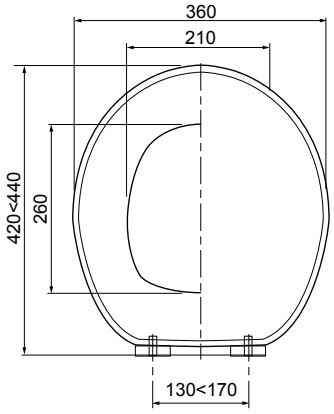


## VERT CANARD

| | |
|---|---|
| Référence | 20722727 |
| Code barre | 3 375537 226139 |
| Emballage | Boîte |
| Particularité(s) | - |
| Finition | Brillante |
| Charnières | Inox |
| Visserie | Inox |
| Poids | 2,9 Kg |
| Distance entre les deux trous de cuvette | 130-170 mm |
| Colisage | 04 |

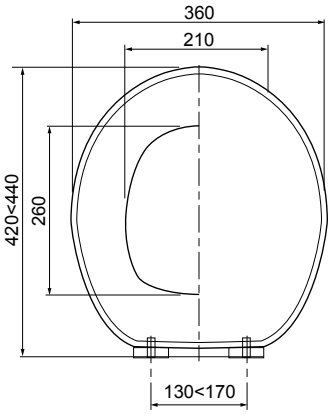


## TURQUOISE

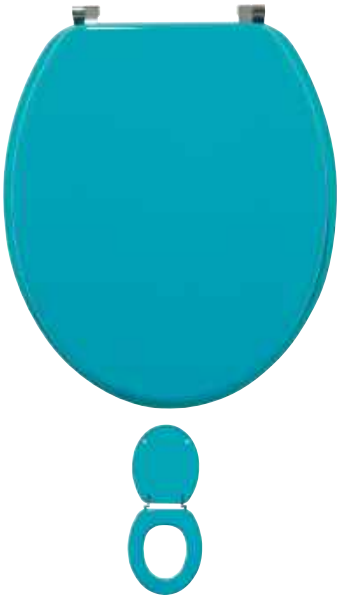

| | |
|---|---|
| Référence | 20718777 |
| Code barre | 3 375537 187249 |
| Emballage | Boîte |
| Particularité(s) | - |
| Finition | Brillante |
| Charnières | Inox |
| Visserie | Inox |
| Poids | 2,9 Kg |
| Distance entre les deux trous de cuvette | 130-170 mm |
| Colisage | 04 |

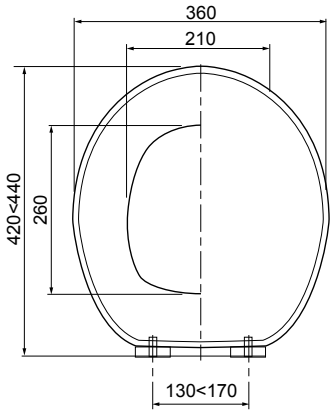

## FRAMBOISE

| | |
|---|---|
| Référence | 20718778 |
| Code barre | 3 375537 187256 |
| Emballage | Boîte |
| Particularité(s) | - |
| Finition | Brillante |
| Charnières | Inox |
| Visserie | Inox |
| Poids | 2,9 Kg |
| Distance entre les deux trous de cuvette | 130-170 mm |
| Colisage | 04 |

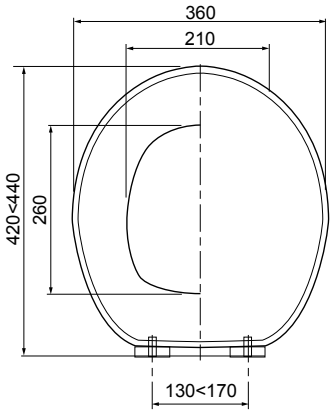


## PRUNE

| | |
|---|---|
| Référence | 20717955 |
| Code barre | 3 375537 179145 |
| Emballage | Boîte |
| Particularité(s) | - |
| Finition | Brillante |
| Charnières | Inox |
| Visserie | Inox |
| Poids | 2,9 Kg |
| Distance entre les deux trous de cuvette | 130-170 mm |
| Colisage | 04 |

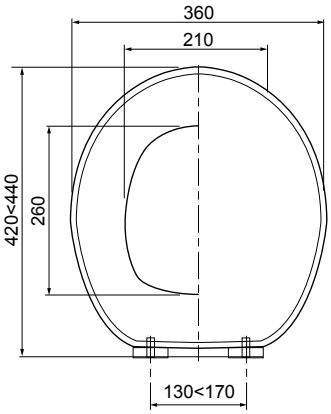


## VERT ANIS

| | |
|---|---|
| Référence | 20717950 |
| Code barre | 3 375537 179091 |
| Emballage | Boîte |
| Particularité(s) | - |
| Finition | Mate |
| Charnières | Inox |
| Visserie | Inox |
| Poids | 2,9 Kg |
| Distance entre les deux trous de cuvette | 130-170 mm |
| Colisage | 04 |

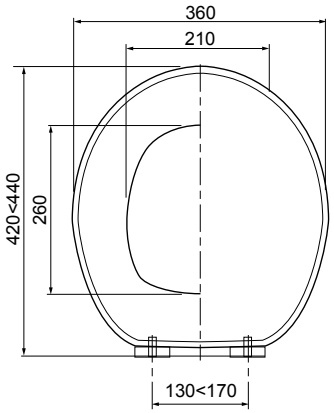

L'abattant AMIRAL est un abattant thermodur en D au design fin et moderne. Le thermodur est un matériau procurant de nombreux avantages : naturellement antibactérien, extrêmement résistant aux rayures et aux produits chimiques. L'abattant AMIRAL est compatible avec une large gamme de cuvettes en D.

**BÉNÉFICES**
> Extraplat.
> Très résistant et naturellement antibactérien.
> S'adapte aux cuvettes en D.
> Forme moderne et élégante.
> 20 000 cycles d'ouverture / fermeture.

**CARACTÉRISTIQUES**
> Abattant thermodur.
> Forme en D.
> Profilé fin.

**LE THERMODUR, C'EST QUOI ?**
Résine de synthèse (poudre en liquide) mixée à un catalyseur (durcisseur) et transformée par compression. Matériau inrayable et à très forte densité.

*Taupe*

*Gris*

**CONSEILS D'ENTRETIENS ET DE NETTOYAGE**
▹ L'abattant et le couvercle doivent être nettoyés à l'eau chaude savonneuse.
▹ N'utilisez pas de nettoyants agressifs ou abrasifs car ils pourraient rayer la surface de l'abattant.
▹ Les charnières doivent être nettoyées avec du savon ou un détergent doux. Après les avoir nettoyées, rincez les charnières à l'eau claire et essuyez-les.
▹ N'utilisez jamais d'eau de Javel, de nettoyants concentrés ou d'acides sur les charnières pour ne pas les décolorer ou les piquer.
▹ Ne laissez pas d'eau de Javel dans la cuvette, couvercle fermé, pour ne pas décolorer l'abattant et les charnières.
▹ Veillez à ne pas éclabousser les charnières lorsque vous versez de l'eau de Javel dans la cuvette des toilettes.

## TAUPE

| | |
|---|---|
| Référence | **20722689** |
| Code barre | 3 375537 225750 |
| Emballage | **Boîte** |
| Particularité(s) | **Top Fix, déclipsable, fermeture ralentie** |
| Finition | **Brillante** |
| Charnières | **Inox** |
| Visserie | **Inox** |
| Poids | **2,2 Kg** |
| Distance entre les deux trous de cuvette | **84-196 mm** |
| Colisage | **04** |

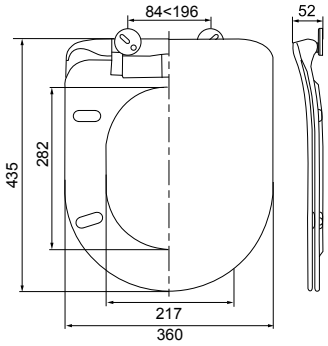


## GRIS

| | |
|---|---|
| Référence | **20722690** |
| Code barre | 3 375537 225767 |
| Emballage | **Boîte** |
| Particularité(s) | **Top Fix, déclipsable, fermeture ralentie** |
| Finition | **Brillante** |
| Charnières | **Inox** |
| Visserie | **Inox** |
| Poids | **2,2 Kg** |
| Distance entre les deux trous de cuvette | **84-196 mm** |
| Colisage | **04** |

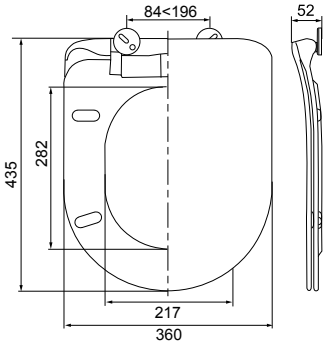

L'abattant MARBELLA est fabriqué en thermoplastique, un matériau procurant de nombreux avantages : recyclable, extrêmement robuste, incassable et résistant aux produits chimiques. L'abattant MARBELLA présente une forme en U universelle s'adaptant aux formes de cuvettes standards.

**BÉNÉFICES**
> Confort acoustique et sécurité enfant.
> Nettoyage facile.
> Recyclable, résistant aux produits chimiques, incassable.
> Forme universelle compatible avec toutes les cuvettes
> 20 000 cycles d'ouverture / fermeture.

**CARACTÉRISTIQUES**
> Abattant thermoplastique.
> Forme en U.

**LE THERMOPLASTIQUE C'EST QUOI ?**
Résine de synthèse (granulés) ramollie et transformée par injection.

*Follow your dreams*

*Protect sea life*

*Home*

*Corail*

**CONSEILS D'ENTRETIENS ET DE NETTOYAGE**
- L'abattant et le couvercle doivent être nettoyés à l'eau chaude savonneuse.
- N'utilisez pas de nettoyants agressifs ou abrasifs car ils pourraient rayer la surface de l'abattant.
- Les charnières doivent être nettoyées avec du savon ou un détergent doux. Après les avoir nettoyées, rincez les charnières à l'eau claire et essuyez-les.
- N'utilisez jamais d'eau de Javel, de nettoyants concentrés ou d'acides sur les charnières pour ne pas les décolorer ou les piquer.
- Ne laissez pas d'eau de Javel dans la cuvette, couvercle fermé, pour ne pas décolorer l'abattant et les charnières.
- Veillez à ne pas éclabousser les charnières lorsque vous versez de l'eau de Javel dans la cuvette des toilettes.

## PROTECT SEA LIFE

| | |
|---|---|
| Référence | 20723476 |
| Code barre | 3 375537 233588 |
| Emballage | Boîte |
| Particularité(s) | Déclipsable, fermeture ralentie |
| Finition | Brillante |
| Charnières | Plastique |
| Visserie | Inox |
| Poids | 1,6 Kg |
| Distance entre les deux trous de cuvette | 95-185 mm |
| Colisage | 05 |

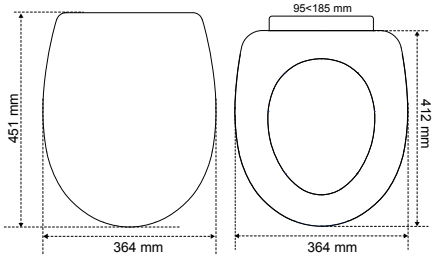


## HOME

| | |
|---|---|
| Référence | 20723477 |
| Code barre | 3 375537 233595 |
| Emballage | Boîte |
| Particularité(s) | Déclipsable, fermeture ralentie |
| Finition | Brillante |
| Charnières | Plastique |
| Visserie | Inox |
| Poids | 1,6 Kg |
| Distance entre les deux trous de cuvette | 95-185 mm |
| Colisage | 05 |

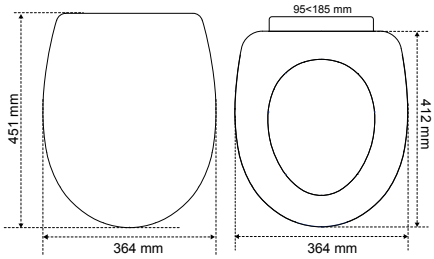


## FOLLOW YOUR DREAMS

| | |
|---|---|
| Référence | 20723475 |
| Code barre | 3 375537 233571 |
| Emballage | Boîte |
| Particularité(s) | Déclipsable, fermeture ralentie |
| Finition | Brillante |
| Charnières | Plastique |
| Visserie | Inox |
| Poids | 1,6 Kg |
| Distance entre les deux trous de cuvette | 95-185 mm |
| Colisage | 05 |

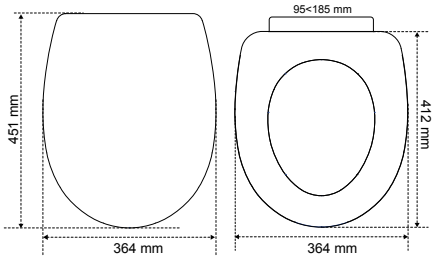

## CORAIL

| | |
|---|---|
| Référence | **20722972** |
| Code barre | 3 375537 228546 |
| Emballage | **Boîte** |
| Particularité(s) | **Déclipsable, fermeture ralentie** |
| Finition | **Brillante** |
| Charnières | **Plastique** |
| Visserie | **Inox** |
| Poids | **1,6 Kg** |
| Distance entre les deux trous de cuvette | **95-185 mm** |
| Colisage | **05** |

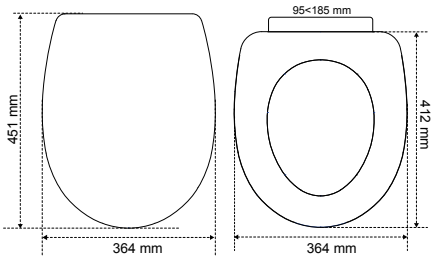


## GALET

| | |
|---|---|
| Référence | **20722971** |
| Code barre | 3 375537 228539 |
| Emballage | **Boîte** |
| Particularité(s) | **Déclipsable, fermeture ralentie** |
| Finition | **Brillante** |
| Charnières | **Plastique** |
| Visserie | **Inox** |
| Poids | **1,6 Kg** |
| Distance entre les deux trous de cuvette | **95-185 mm** |
| Colisage | **05** |

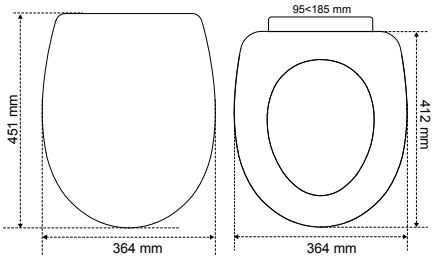

## DIPLOMAT

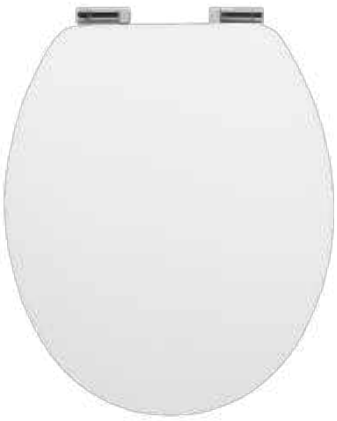

| | |
|---|---|
| Référence | 20719794 |
| Code barre | 3 375537 197217 |
| Emballage | Boîte |
| Particularité(s) | Fermeture ralentie |
| Finition | Brillante |
| Charnières | Inox |
| Visserie | Inox |
| Poids | 3,4 Kg |
| Distance entre les deux trous de cuvette | 127-172 mm |
| Colisage | 04 |

| | |
|---|---|
| Référence | 20723482 |
| Code barre | 3 375537 233649 |
| Emballage | Boîte |
| Particularité(s) | Top fix, fermeture ralentie |
| Finition | Brillante |
| Charnières | Inox |
| Visserie | Inox |
| Poids | 3,4 Kg |
| Distance entre les deux trous de cuvette | 130-182 mm |
| Colisage | 04 |

## WOODY PARAMOUNT

| | |
|---|---|
| Référence | 21230001 |
| Code barre | 3 375539 049736 |
| Emballage | Boîte |
| Particularité(s) | - |
| Finition | Brillante |
| Charnières | Plastique |
| Visserie | Inox |
| Poids | 1,6 Kg |
| Distance entre les deux trous de cuvette | 130-180 mm |
| Colisage | 04 |

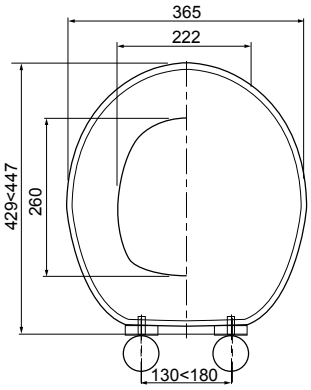


## WOODY

| | |
|---|---|
| Référence | 21230004 |
| Code barre | 3 375537 127320 |
| Emballage | Boîte |
| Particularité(s) | - |
| Finition | Brillante |
| Charnières | Inox |
| Visserie | Inox |
| Poids | 2,9 Kg |
| Distance entre les deux trous de cuvette | 135-170 mm |
| Colisage | 04 |

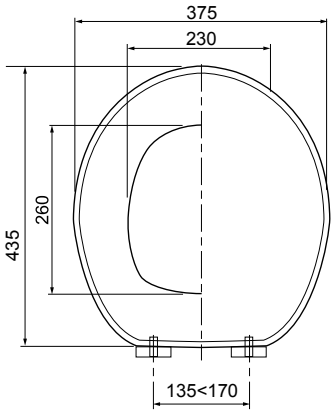

## WOODY LUX

| | |
|---|---|
| Référence | 20719569 |
| Code barre | 3 375537 194971 |
| Emballage | Boîte |
| Particularité(s) | Fermeture ralentie |
| Finition | Brillante |
| Charnières | Inox |
| Visserie | Inox |
| Poids | 2,9 Kg |
| Distance entre les deux trous de cuvette | 130-170 mm |
| Colisage | 04 |

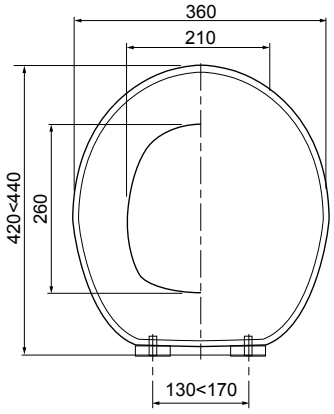


## MARBELLA

| | |
|---|---|
| Référence | 20723074 |
| Code barre | 3 375537 229550 |
| Emballage | Boîte |
| Particularité(s) | Déclipsable, fermeture ralentie |
| Finition | Brillante |
| Charnières | Inox |
| Visserie | Inox |
| Poids | 1,6 Kg |
| Distance entre les deux trous de cuvette | 95-185 mm |
| Colisage | 05 |

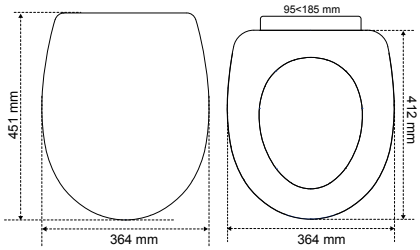


## FIRST

| | |
|---|---|
| Référence | 20718747 |
| Code barre | 3 375537 186945 |
| Emballage | Boîte |
| Particularité(s) | Fermeture ralentie |
| Finition | Brillante |
| Charnières | Plastique |
| Visserie | Plastique |
| Poids | 1,5 Kg |
| Distance entre les deux trous de cuvette | 140-170 mm |
| Colisage | 04 |

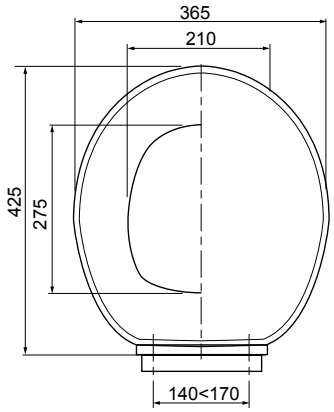

## EXPERT

| | |
|---|---|
| Référence | 20950144 |
| Code barre | 6 425366 002583 |
| Emballage | Boîte |
| Particularité(s) | - |
| Finition | Brillante |
| Charnières | Plastique |
| Visserie | Plastique |
| Poids | 1,2 Kg |
| Distance entre les deux trous de cuvette | 140-160 mm |
| Colisage | 04 |

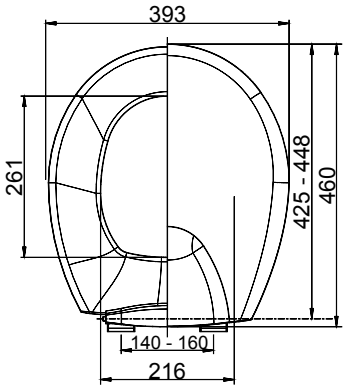


## FAMILY

*avec réducteur enfant intégré*

| | |
|---|---|
| Référence | 20719572 |
| Code barre | 3 375537 195008 |
| Emballage | Boîte |
| Particularité(s) | Fermeture ralentie |
| Finition | Brillante |
| Charnières | Plastique |
| Visserie | Plastique |
| Poids | 1,7 Kg |
| Distance entre les deux trous de cuvette | 135-185 mm |
| Colisage | 04 |

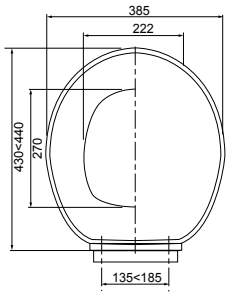


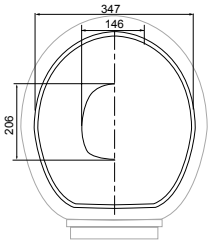


## AMIRAL

| | |
|---|---|
| Référence | 20721280 |
| Code barre | 3 375537 212095 |
| Emballage | Boîte |
| Particularité(s) | Top Fix, déclipsable, fermeture ralentie |
| Finition | Brillante |
| Charnières | Inox |
| Visserie | Inox |
| Poids | 2,2 Kg |
| Distance entre les deux trous de cuvette | 130-170 mm |
| Colisage | 04 |

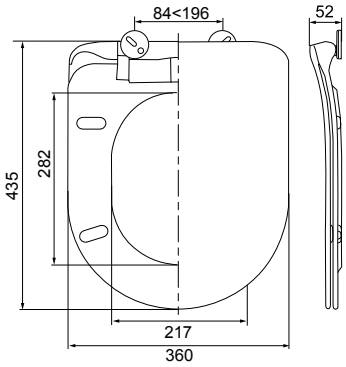

## CHUT !

| | |
|---|---|
| Référence | **20718118** |
| Code barre | 3 375537 180776 |
| Emballage | **Boîte** |
| Particularité(s) | **Déclipsable, fermeture ralentie** |
| Finition | **Brillante** |
| Charnières | **Inox** |
| Visserie | **Inox** |
| Poids | **2,4 Kg** |
| Distance entre les deux trous de cuvette | **143-170 mm** |
| Colisage | **04** |

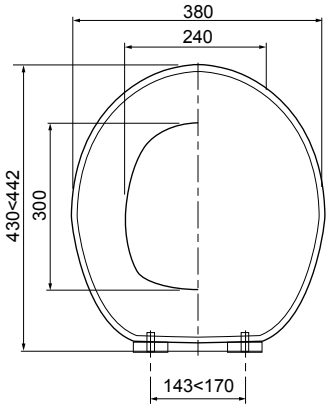

## POT À BALAI / POUBELLE / DÉVIDOIR

| Référence | 20719213 | 20719215 |
|---|---|---|
| Code barre | 3 375537 191420 | 3 375537 191444 |
| Emballage | Film | |
| Coloris | Noir | Blanc |
| Matière | Résine de synthèse thermoplastique | |
| Colisage | 10 | |

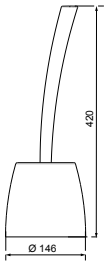

| Référence | 20719221 | 25190001 |
|---|---|---|
| Code barre | 3 375537 191505 | 3 375536 039280 |
| Emballage | Film | |
| Coloris | Noir | Blanc |
| Matière | Résine de synthèse thermoplastique | |
| Colisage | 06 | |

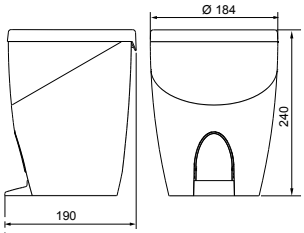

| Référence | 20719228 | 25180001 |
|---|---|---|
| Code barre | 3 375537 191574 | 3 375536 039228 |
| Emballage | Film | |
| Coloris | Noir | Blanc |
| Matière | Résine de synthèse thermoplastique | |
| Colisage | 50 | |

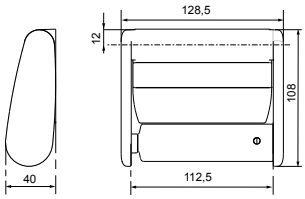


## BALAI BROSSE

| Référence | 20720514 |
|---|---|
| Code barre | 3 375537 204373 |
| Emballage | Sac |
| Colisage | 35 |

## Ensemble fixations plastiques pour abattant Family

| | |
|---|---|
| Référence | 20719931 |
| Code barre | 3 375537 198542 |
| Emballage | Boîte |
| Colisage | 200 |

## Ensemble fixations inox 304 anti-corrosion pour abattant en bois compressé

| | | |
|---|---|---|
| Référence | 20718162 | 20720274 |
| Code barre | 3 375537 181216 | 3 375537 201983 |
| Emballage | Sac cavalier | Coque |
| Colisage | 35 | 24 |

## Ensemble fixations pour abattant en bois compressé

| | |
|---|---|
| Référence | AT1505S |
| Code barre | 3 375530 021120 |
| Emballage | Sac cavalier |
| Colisage | 60 |

## Ensemble fixations laiton chromé pour abattant

| | |
|---|---|
| Référence | AT1501S |
| Code barre | 3 375530 020727 |
| Emballage | Sac cavalier |
| Colisage | 90 |

## Ensemble fixations laiton chromé pour abattant en bois massif

| | |
|---|---|
| Référence | 29511001 |
| Code barre | 3 375536 017943 |
| Emballage | Sac cavalier |
| Colisage | 40 |

## LINEXPO

### Pratique et esthétique !

Grâce au Linexpo, chaque modèle d'abattant est exposé, tout en laissant accès à son stockage.

> 2 largeurs existent : 50 cm et 33 cm.
> Hauteur : 7,8 cm, largeur : 33,3 / 55 cm, profondeur : 9,5 cm

| | | |
|---|---|---|
| Linexpo 33 cm | **90718204** | x1 |
| Linexpo 50 cm | **90719914** | x1 |

Photos magasins

## MEUBLE EXPO ABATTANTS

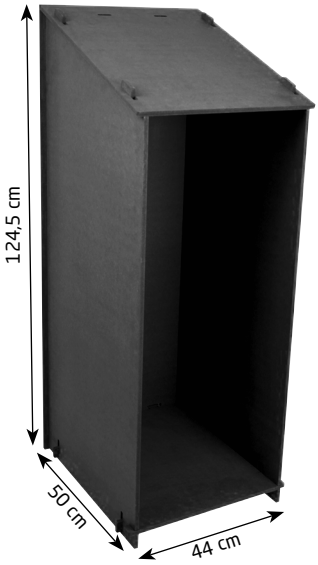


### L'indispensable pour vos mises en avant !

L'abattant exposé peut ainsi être testé en situation (charnières Soft Close (fermeture ralentie)).
Une offre de produits valorisée par un concept haut de gamme et moderne.

> Contenance : 15 abattants.
> Le meuble est en MDF noir et livré à plat monté sur une demi-palette.

| | | | |
|---|---|---|---|
| Meuble expo abattant | **90720091** | x1 | - |
| ILV gamme Diplomat FR<br>largeur : 44 cm, hauteur 60 cm<br>(+ 2 stickers logos WIRQUIN) | **90720127** | x1 | FR |

ILV gamme Diplomat

## BOX ABATTANTS

### Le box de vos promotions !

Idéal pour vos TG !
Mise en exposition de l'abattant stocké.

| | | | |
|---|---|---|---|
| Box vide<br>Capacité 10 packs | 90723739 | x1 | |
| ILV abattants Déco | 90718208 | x1 | FR / NL |
| ILV abattants Chut ! | 90718209 | x1 | FR / NL |
| ILV abattants Amiral | 90721652 | x1 | FR |

Photo magasin

ILV frein de chute

ILV déco

## STICKERS

### Animez vos rayons !

Ces stickers se collent sur les abattants en exposition.

| | | | | |
|---|---|---|---|---|
| 1 | Lot de 10 stickers<br>Fermeture ralentie 59 x 70 mm | 90722885 | x1 | 3 375537 227679 |
| 2 | Lot de 10 stickers<br>Déclipsable 59 x 70 mm | 90722886 | x1 | 3 375537 227686 |
| 3 | Lot de 10 stickers<br>Fixation par le dessus 59 x 70 mm | 90722887 | x1 | 3 375537 227693 |

# DOUCHE À L'ITALIENNE

# Comment choisir sa douche à l'italienne ?

| TYPE DE DOUCHE | FACILITÉ DE POSE | AVANTAGES |
|---|---|---|
| **RECEVEUR PRÊT À POSER**<br>Receveur pierre naturelle<br>ou receveur résine | + + + | • Finition résine ou pierre naturelle<br>• Version grille carrée ou caniveau inox<br>• Dimensions de 90 x 90 à 180 x 90 cm<br>• Natte d'étanchéité intégrée<br>• Panneaux muraux design assortis |
| **DOUCHE À MAÇONNER** | + | • Solution économique<br>• Différents designs et dimensions de grilles |

## RECEVEURS DESIGN PIERRE NATURELLE

Regarder la vidéo

**Le receveur LUND'O PIERRE** est le receveur de douche le plus léger avec topping en pierre naturelle authentique et grille carrée ou caniveau en inox. Il est également équipé d'une natte d'étanchéité pré-collée. Une solution parfaite pour rénover ou créer une nouvelle douche avec une finition pierre naturelle incomparable !

Le receveur LUND'O PIERRE est spécialement conçu pour les particuliers souhaitant réaliser eux-mêmes leurs travaux !

Sa natte d'étanchéité et ses pentes intégrées garantissent une étanchéité parfaite et une évacuation rapide pour un meilleur confort de douche et une installation sûre.
La technologie allie verre cellulaire et pierre naturelle ce qui rend le receveur LUND'O PIERRE facile à transporter et à installer : le receveur est ultra léger avec seulement 20 kg/m² et peut être découpé au disque de diamant pour s'adapter aux dimensions de la salle de bains.

Facile à nettoyer, le receveur LUND'O PIERRE offre une sécurité pour toute la famille grâce au meilleur traitement antidérapant (classe C).

Avec le receveur LUND'O PIERRE design, vous optez pour un receveur de douche unique en son genre offrant une garantie exceptionnelle en termes de performance et de gain de temps d'installation.

**BÉNÉFICES**
> Design naturel, authentique et unique sans joint, un rendu uniforme et esthétique.
> Une douche sans risque de chute pour toute la famille.
> Facile à transporter et à installer.
> Pas de fuite et évacuation rapide.

**CONSEIL**
> Ne pas installer sur des pieds de receveur.

**CARACTÉRISTIQUES**
> Receveur design avec une surface de 2 mm en pierre naturelle authentique et grille inox brossé.
> Receveur pierre antidérapant.
> Ultra-léger avec seulement 20 kg/m² grâce à sa composition en verre cellulaire.
> Natte d'étanchéité pré-collée avec débord de 10 cm, pentes intégrées > 1,5 %.

**CONSEILS D'ENTRETIENS ET DE NETTOYAGE**
▹ Nettoyez avec une éponge douce et un produit d'entretien spécial salles de bains ou de l'eau savonneuse.
▹ N'utilisez pas de vinaigre blanc ni de produits abrasifs.

## LUND'O GRILLE CARRÉE

> Grille carrée en inox brossé motif SOLAR (11,5 x 11,5 cm).
> Receveur vendu sans bonde (voir page 77).

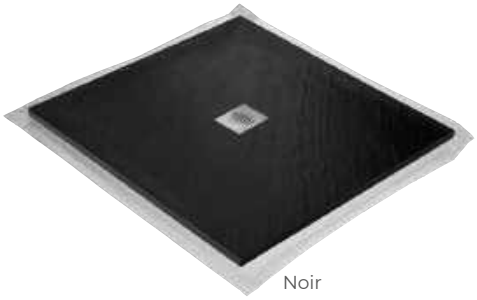

Noir

Gris moyen

| Ardoise noire | | | | | | |
|---|---|---|---|---|---|---|
| Dimensions | 90 x 90 cm | 120 x 80 cm | 120 x 90 cm | 140 x 90 cm | 160 x 90 cm | 180 x 90 cm |
| Référence | 30723041 | 30723042 | 30723043 | 30723045 | 30723046 | 30723047 |
| Code barre | 3 375537 229222 | 3 375537 229239 | 3 375537 229246 | 3 375537 229260 | 3 375537 229277 | 3 375537 229284 |
| Emballage | Boîte | Boîte | Boîte | Boîte | Boîte | Boîte |
| Palette | 12 | 12 | 12 | 12 | 12 | 12 |

| Ardoise gris moyen | | | | | | |
|---|---|---|---|---|---|---|
| Dimensions | 90 x 90 cm | 120 x 80 cm | 120 x 90 cm | 140 x 90 cm | 160 x 90 cm | 180 x 90 cm |
| Référence | 30723048 | 30723049 | 30723050 | 30723051 | 30723052 | 30723053 |
| Code barre | 3 375537 229291 | 3 375537 229307 | 3 375537 229314 | 3 375537 229321 | 3 375537 229338 | 3 375537 229345 |
| Emballage | Boîte | Boîte | Boîte | Boîte | Boîte | Boîte |
| Palette | 12 | 12 | 12 | 12 | 12 | 12 |

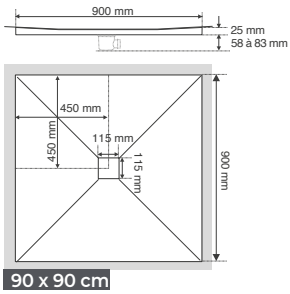


90 x 90 cm

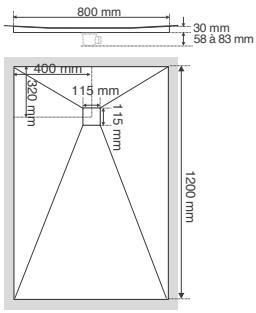


120 x 80 cm

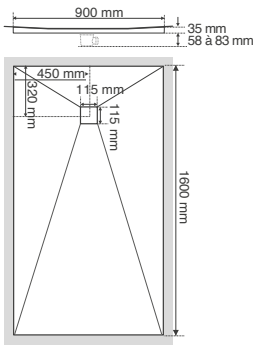


160 x 90 cm

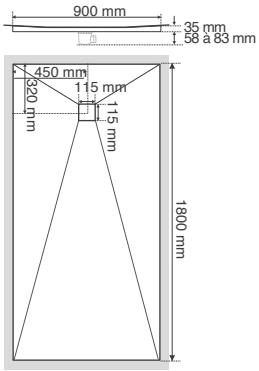


180 x 90 cm

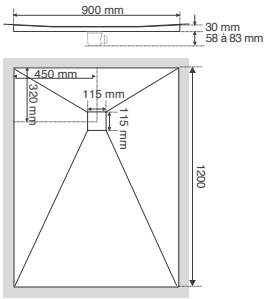


120 x 90 cm

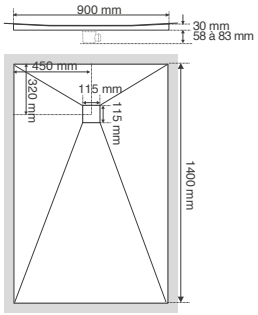


140 x 90 cm

## LUND'O GRILLE CANIVEAU

> Grille caniveau en inox brossé de 70 cm x 7 cm.
> Receveur vendu sans bonde (voir page 77).

Noir

Gris moyen

| Ardoise noire | | | | | | |
|---|---|---|---|---|---|---|
| Dimensions | 90 x 90 cm | 120 x 80 cm | 120 x 90 cm | 140 x 90 cm | 160 x 90 cm | 180 x 90 cm |
| Référence | 30723054 | 30723055 | 30723056 | 30723057 | 30723058 | 30723059 |
| Code barre | 3 375537 229352 | 3 375537 229369 | 3 375537 229376 | 3 375537 229383 | 3 375537 229390 | 3 375537 229406 |
| Emballage | Boîte | Boîte | Boîte | Boîte | Boîte | Boîte |
| Palette | 12 | 12 | 12 | 12 | 12 | 12 |

| Ardoise gris moyen | | | | | | |
|---|---|---|---|---|---|---|
| Dimensions | 90 x 90 cm | 120 x 80 cm | 120 x 90 cm | 140 x 90 cm | 160 x 90 cm | 180 x 90 cm |
| Référence | 30723060 | 30723061 | 30723062 | 30723063 | 30723064 | 30723065 |
| Code barre | 3 375537 229413 | 3 375537 229420 | 3 375537 229437 | 3 375537 229444 | 3 375537 229451 | 3 375537 229468 |
| Emballage | Boîte | Boîte | Boîte | Boîte | Boîte | Boîte |
| Palette | 12 | 12 | 12 | 12 | 12 | 12 |

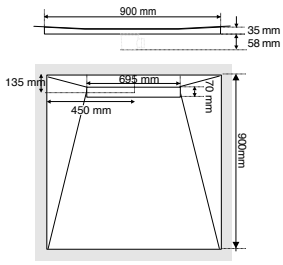


90 x 90 cm

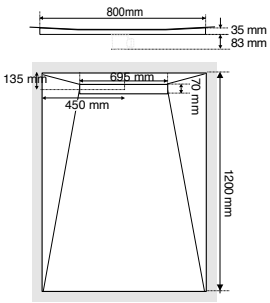


120 x 80 cm

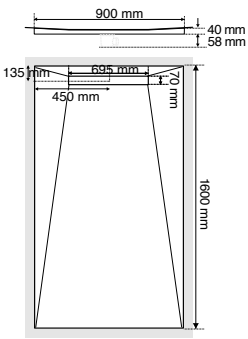


160 x 90 cm

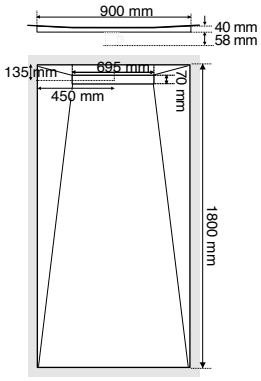


180 x 90 cm

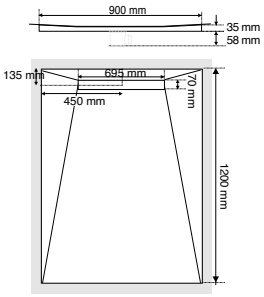


120 x 90 cm

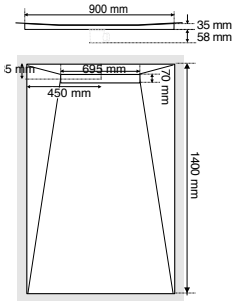


140 x 90 cm

## PANNEAUX D'HABILLAGE MURAL

Regarder la vidéo

5 ANS GARANTIE

Le panneau LUND'O PIERRE est une solution de rénovation design, 100 % étanche et légère avec une finition pierre naturelle authentique.
La composition en verre cellulaire et le revêtement en pierre naturelle de 2 mm offrent résistance et légèreté pour les utilisateurs ainsi qu'une finition naturelle incomparable.

Les panneaux LUND'O PIERRE peuvent être collés directement sur d'anciens carrelages pour une installation rapide et sûre. Ils dotés d'une natte d'étanchéité pré-collée et sont semi-flexibles pour pouvoir s'adapter à tous types de murs.

Laissez la pierre naturelle authentique s'exprimer sur vos murs avec les panneaux LUND'O PIERRE !

**BÉNÉFICES**
> Design naturel, authentique et unique, un rendu uniforme et esthétique.
> 100 % étanche.
> Installation rapide et sûre.
> Facile à transporter et moins de poids sur les murs qu'un carrelage.

**CONSEILS**
> Coller les panneaux LUND'O PIERRE avec une colle rapide PU ou MS Polymère ou une colle à carrelage C2 ou C2S.
> Nettoyer fréquemment avec un produit à pH neutre et sécher avec un chiffon doux.

**CARACTÉRISTIQUES**
> Panneaux design 200 x 100 cm avec pierre naturelle authentique de 2 mm.
> Panneaux avec natte d'étanchéité pré-collée.
> Facile à découper sans aucun dommage, panneau flexible s'adaptant à tous types de murs, à coller directement sur d'anciens murs et carrelages.
> Panneaux légers grâce à leur composition en verre cellulaire.

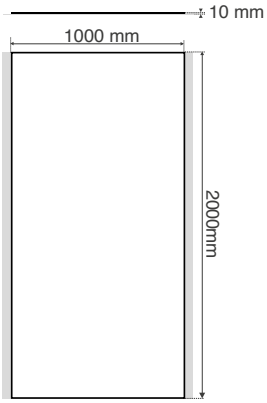


| Modèle | Ardoise noire | Granit moyen gris |
|---|---|---|
| Référence | 30723072 | 30723071 |
| Code barre | 3 375537 229536 | 3 375537 229529 |
| Emballage | Boîte | Boîte |
| Palette | 12 | 12 |

## RECEVEURS DESIGN RÉSINE

**Le receveur LUND'O RÉSINE** de WIRQUIN est une solution design pour créer une nouvelle douche ou remplacer une ancienne baignoire. Il est spécialement conçu pour les particuliers souhaitant réaliser eux-mêmes leurs travaux !

Le receveur LUND'O RÉSINE de WIRQUIN est équipé d'une natte d'étanchéité pré-collée et de pentes intégrées garantissant une étanchéité parfaite et une évacuation rapide pour un meilleur confort de douche et une installation sûre.
La technologie allie verre cellulaire et pierre naturelle ce qui rend le receveur LUND'O RÉSINE facile à transporter et à installer, il est ultra léger avec seulement 20 kg/m² et peut être découpé au disque de diamant.

Optez pour le receveur LUND'O résine design de WIRQUIN, la nouvelle génération de receveurs de douche offrant une garantie exceptionnelle en termes de performance et de gain de temps d'installation.

Prendre une douche dans le receveur LUND'O RÉSINE de WIRQUIN est totalement sûr et sans risque de glissade pour toute la famille grâce au meilleur traitement antidérapant (classe C). Il est également facile à nettoyer.

**BÉNÉFICES**
> Design moderne sans joint, un rendu uniforme et esthétique !.
> Une douche sans risque de chute pour toute la famille.
> Facile à transporter et à installer.
> Pas de fuite et évacuation rapide.

**CONSEIL**
> Ne pas installer sur des pieds de receveur.

**CARACTÉRISTIQUES**
> Receveur design avec un topping de qualité en résine de 3 mm et grille inox brossé esthétique.
> Receveur pierre antidérapant.
> Ultra-léger avec seulement 20 kg/m² grâce à sa composition en verre cellulaire.
> Natte d'étanchéité pré-collée avec débord de 10 cm, pentes intégrées > 1,5 %.

**CONSEILS D'ENTRETIENS ET DE NETTOYAGE**
▹ Nettoyez avec une éponge douce et un produit d'entretien spécial salles de bains ou de l'eau savonneuse.
▹ N'utilisez pas de vinaigre blanc ni de produits abrasifs.

## LUND'O GRILLE CARRÉE

> Grille en inox brossé motif SOLAR (11,5 x 11,5 cm).
> Receveur vendu sans bonde (voir page 77).

| Résine effet ardoise blanche | | | | | | |
|---|---|---|---|---|---|---|
| Dimensions | 90 x 90 cm | 120 x 80 cm | 120 x 90 cm | 140 x 90 cm | 160 x 90 cm | 180 x 90 cm |
| Référence | 30723016 | 30723017 | 30723018 | 30723019 | 30723020 | 30723021 |
| Code barre | 3 375537 228973 | 3 375537 228980 | 3 375537 228997 | 3 375537 229000 | 3 375537 229017 | 3 375537 229024 |
| Emballage | Boîte | Boîte | Boîte | Boîte | Boîte | Boîte |
| Palette | 12 | 12 | 12 | 12 | 12 | 12 |

| Résine effet ardoise gris moyen | | | | | | |
|---|---|---|---|---|---|---|
| Dimensions | 90 x 90 cm | 120 x 80 cm | 120 x 90 cm | 140 x 90 cm | 160 x 90 cm | 180 x 90 cm |
| Référence | 30723022 | 30723023 | 30723024 | 30723025 | 30723026 | 30723027 |
| Code barre | 3 375537 229031 | 3 375537 229048 | 3 375537 229055 | 3 375537 229062 | 3 375537 229079 | 3 375537 229086 |
| Emballage | Boîte | Boîte | Boîte | Boîte | Boîte | Boîte |
| Palette | 12 | 12 | 12 | 12 | 12 | 12 |

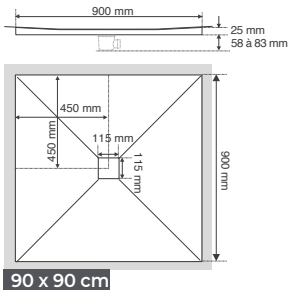


90 x 90 cm

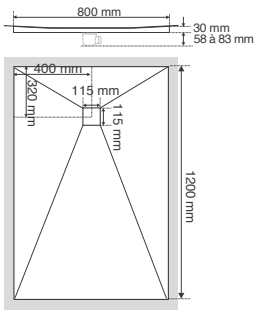


120 x 80 cm

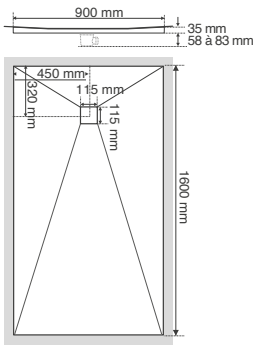


160 x 90 cm

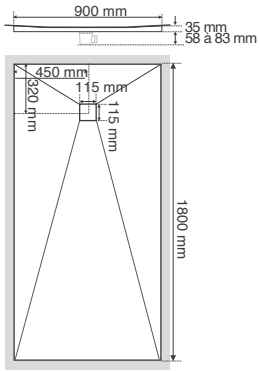


180 x 90 cm

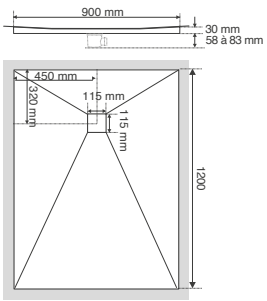


120 x 90 cm

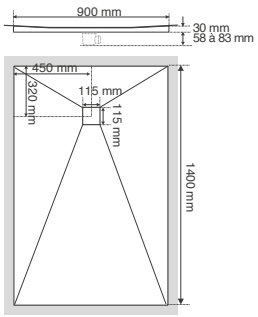


140 x 90 cm

## LUND'O GRILLE CANIVEAU

> Grille en inox brossé de 70 cm x 7 cm.
> Receveur vendu sans bonde (voir page 77).

| Résine effet ardoise blanche | | | | | | |
|---|---|---|---|---|---|---|
| Dimensions | 90 x 90 cm | 120 x 80 cm | 120 x 90 cm | 140 x 90 cm | 160 x 90 cm | 180 x 90 cm |
| Référence | 30723029 | 30723030 | 30723031 | 30723032 | 30723033 | 30723034 |
| Code barre | 3 375537 229109 | 3 375537 229116 | 3 375537 229123 | 3 375537 229130 | 3 375537 229147 | 3 375537 229154 |
| Emballage | Boîte | Boîte | Boîte | Boîte | Boîte | Boîte |
| Palette | 12 | 12 | 12 | 12 | 12 | 12 |

| Résine effet ardoise gris moyen | | | | | | |
|---|---|---|---|---|---|---|
| Dimensions | 90 x 90 cm | 120 x 80 cm | 120 x 90 cm | 140 x 90 cm | 160 x 90 cm | 180 x 90 cm |
| Référence | 30723035 | 30723036 | 30723037 | 30723038 | 30723039 | 30723040 |
| Code barre | 3 375537 229161 | 3 375537 229178 | 3 375537 229185 | 3 375537 229192 | 3 375537 229208 | 3 375537 229215 |
| Emballage | Boîte | Boîte | Boîte | Boîte | Boîte | Boîte |
| Palette | 12 | 12 | 12 | 12 | 12 | 12 |

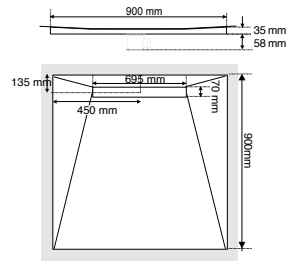


90 x 90 cm

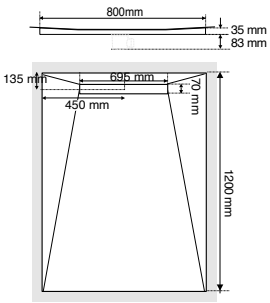


120 x 80 cm

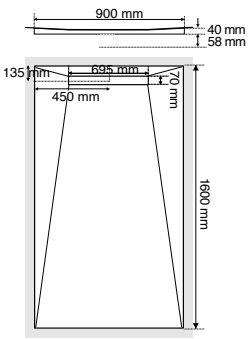


160 x 90 cm

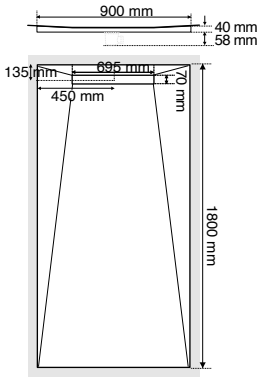


180 x 90 cm

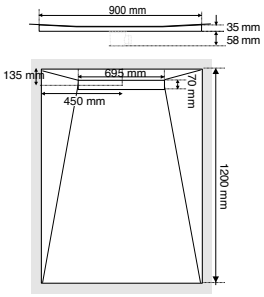


120 x 90 cm

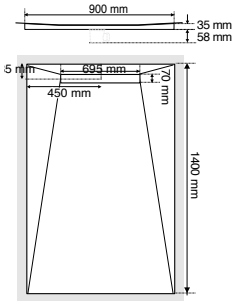


140 x 90 cm

## PANNEAUX D'HABILLAGE MURAL

Regarder la vidéo

5 ANS GARANTIE

**Le panneau LUND'O RÉSINE** est une solution design, 100 % étanche et légère pour rénover avec modernité et esthétisme votre salle de bains, cuisine...
La composition en verre cellulaire et le revêtement en résine de 3 mm offrent résistance et légèreté pour les utilisateurs.

Les panneaux LUND'O RÉSINE peuvent être collés directement sur d'anciens carrelages pour une installation rapide et sûre. Ils sont dotés d'une natte d'étanchéité pré-collée et sont semi-flexibles pour pouvoir s'adapter à tous types de murs.
Laissez votre créativité s'exprimer sur vos murs grâce aux panneaux LUND'O RÉSINE !

**BÉNÉFICES**
> Design moderne, un rendu uniforme et esthétique.
> 100 % étanche.
> Installation rapide et sûre.
> Facile à transporter et moins de poids sur les murs qu'un carrelage.

**CONSEILS**
> Collez les panneaux LUND'O RÉSINE avec une colle rapide PU ou MS Polymère ou une colle à carrelage C2 ou C2S.
> Nettoyez fréquemment avec un produit à pH neutre et séchez avec un chiffon doux.

**CARACTÉRISTIQUES**
> Panneaux design 200 x 100 cm avec un topping de qualité en résine de 3 mm.
> Panneaux avec natte d'étanchéité pré-collée.
> Facile à découper sans aucun dommage, panneau flexible s'adaptant à tous types de murs, à coller directement sur d'anciens murs et carrelages.
> Panneaux légers grâce à leur composition en verre cellulaire.

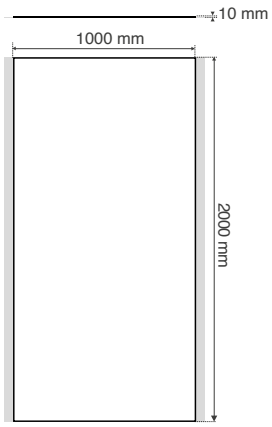


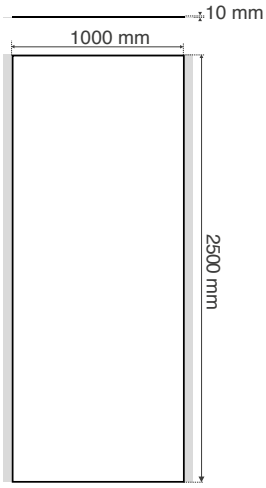


| Modèle | Effet ardoise - blanc | | Effet ardoise - gris | |
|---|---|---|---|---|
| Référence | 30723066 | 30723067 | 30723068 | 30723069 |
| Dimension | 200 x 100 cm | 250 x 100 cm | 200 x 100 cm | 250 x 100 cm |
| Code barre | 3 375537 229475 | 3 375537 229482 | 3 375537 229499 | 3 375537 229505 |
| Emballage | Boîte | Boîte | Boîte | Boîte |
| Palette | 12 | 12 | 12 | 12 |

## BONDES LUND'O

| Évacuation EXTRAPLATE pour receveur grille carrée | |
|---|---|
| Référence | 30722575 |
| Code barre | 3 375537 224753 |
| Emballage | Sac |
| Type de sortie | À coller ou à visser |
| Débit (sous 15 mm d'eau) | 33,6 L/mn |
| Diamètre entrée | Ø 90 mm |
| Encombrement sous receveur | 40 mm |
| Colisage | 30 |

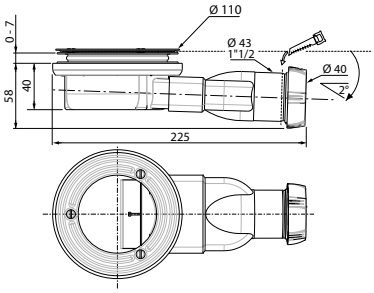

| Évacuation MULTI-DIRECTIONNELLE pour receveur grille carrée et caniveau | |
|---|---|
| Référence | 30722177 |
| Code barre | 3 375537 221004 |
| Emballage | Sac |
| Type de sortie | À coller ou à visser |
| Garde d'eau | 50 mm |
| Débit en position horizontale (sous 15 mm d'eau) | 30 L/mn |
| Débit en position verticale (sous 15 mm d'eau) | 40 L/mn |
| Diamètre entrée | Ø 90 mm |
| Encombrement sous receveur | 83 mm |
| Colisage | 30 |

## SO LOW

Regarder la vidéo

5 ANS GARANTIE

SO LOW est un caniveau de douche extraplat dédié aux projets de rénovation de douche à l'italienne. Il est le seul caniveau de douche avec guides pentes intégrés permettant de réaliser parfaitement la pente de 2% nécessaire à l'écoulement de l'eau vers le caniveau.

SO LOW est facile et sûr à installer avec des pieds réglables. Grâce aux guides pentes intégrés adaptables à la dimension souhaitée, il a une grille ajustable pour les carreaux de 6 mm à 14 mm.

SO LOW offrira aux utilisateurs un grand confort de douche grâce à son débit rapide, son système anti-odeurs breveté et sa grille moderne en inox.

Etanchéité : la bande de butyl autocollante anti-fissuration fournie dans le pack permet de garantir l'étanchéité de l'installation.

Gagnez du temps grâce à la facilité de nettoyage du caniveau SO LOW.

**BÉNÉFICES**
> Réalisation facile des pentes de votre douche à l'italienne.
> Installation facile et sûre.
> Grille design.
> Aucune remontées d'odeurs ni accumulation d'eau pour un maximum de confort.

**CONSEIL**
> Pour votre sécurité, utiliser uniquement du carrelage antidérapant adapté aux douches à l'italienne.

**CARACTÉRISTIQUES**
> Guide pentes inclus, adaptables en longueur par clipsage ou découpe selon la dimension de la douche souhaitée (jusqu'à 160 x 190 cm) et ajustable en hauteur avec un point de fixation au sol pour réaliser la pente de 2% nécessaire à l'écoulement de l'eau vers le caniveau.
> 4 pieds réglables pouvant être fixés au sol et 2 niveaux intégrés facilitant le bon positionnement du caniveau, une natte d'étanchéité autocollante prête à l'emploi.
> Grille inox brossé.
> Débit rapide jusqu'à 40 L/mn et système anti-odeurs breveté.
> Niveau intégré.

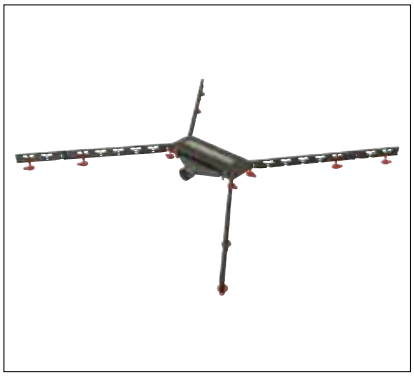

**CONSEILS D'ENTRETIENS ET DE NETTOYAGE**
▹ Pour protéger votre douche, n'utilisez pas de produits d'entretien ou de débouchage à base d'acide sulfurique et de produits chimiques agressifs dans votre caniveau de douche.

## SO LOW

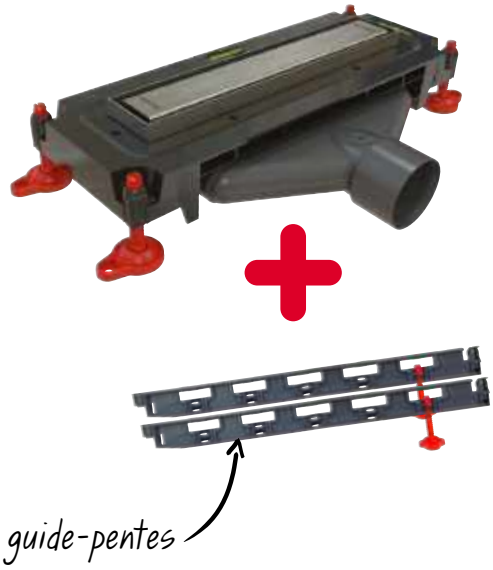


| Longueur 210 mm | |
|---|---|
| Référence | 30721183 |
| Code barre | 3 375537 211081 |
| Emballage | Boîte |
| Encombrement sous receveur | 35-70 mm |
| Longueur | 289 mm |
| Largeur | 105 mm |
| Débit | 40 L/mn |
| Sortie | Ø 40 mm à coller ou à visser |
| Colisage | 06 |

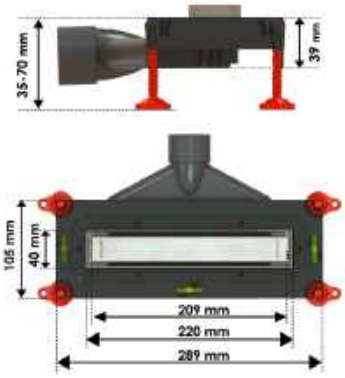


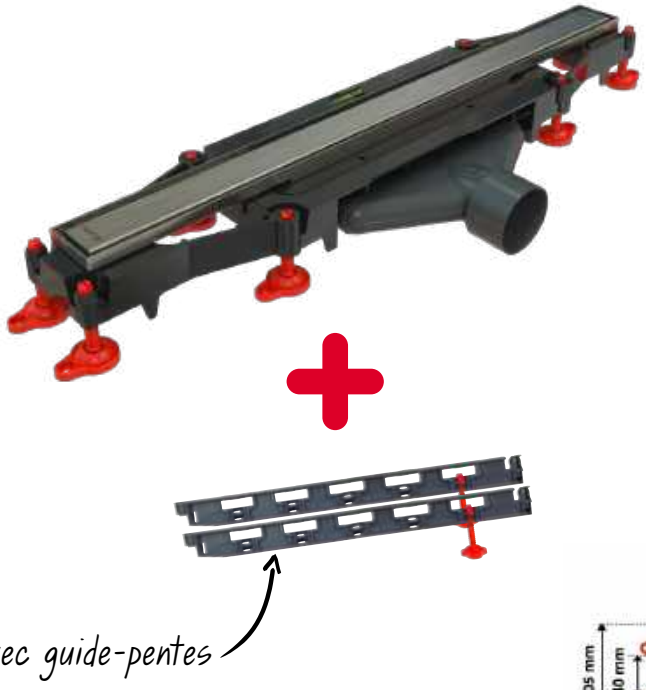


| Longueur 500 mm | |
|---|---|
| Référence | 30721186 |
| Code barre | 3 375537 211111 |
| Emballage | Boîte |
| Encombrement sous receveur | 35-70 mm |
| Longueur | 537 mm |
| Largeur | 105 mm |
| Débit | 40 L/mn |
| Sortie | Ø 40 mm à coller ou à visser |
| Colisage | 06 |

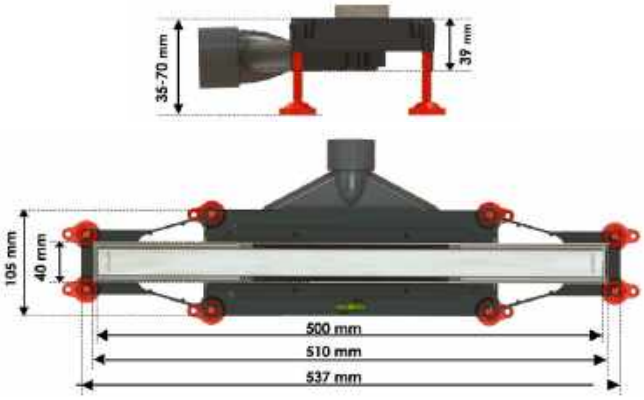

## EXPRESS'EAU

Regarder la vidéo

Le CANIVEAU EXPRESS'EAU est un caniveau design en inox de douche équipé d'une goulotte monobloc siphonnée avec une grille GOUTTES. Il offre une solution efficace avec une garde d'eau de 50 mm pour un encombrement réduit de 80 mm seulement et un débit d'eau très rapide grâce à la possibilité de connecter plusieurs sorties.

Son installation est facile et sûre, le niveau du caniveau et ses pieds sont ajustables et réglables par le dessus.

**BÉNÉFICES**
> Débit d'évacuation ultra rapide pour un maximum de confort de douche.
> Siphon directement accessible par le dessus pour un nettoyage facile.
> Installation sûre.
> Design.

**CONSEIL**
> Pour votre sécurité, utiliser uniquement du carrelage antidérapant adapté aux douches à l'italienne.

**CARACTÉRISTIQUES**
> Débit jusqu'à 84 L/mn sous 15 mm d'eau et plusieurs sorties pour un raccordement multiple.
> Caniveau de douche avec goulotte monobloc siphonnée.
> Livré avec une bavette anti-fissuration.
> Grille inox largeur 43 mm avec un élégant design gouttes d'eau.
> Disponible dans différentes longueurs et designs de grille : 700 mm, 800 mm, 900 mm.

**CONSEILS D'ENTRETIENS ET DE NETTOYAGE**
▹ Pour protéger votre douche, n'utilisez pas de produits d'entretien ou de débouchage à base d'acide sulfurique et de produits chimiques agressifs dans votre caniveau de douche.

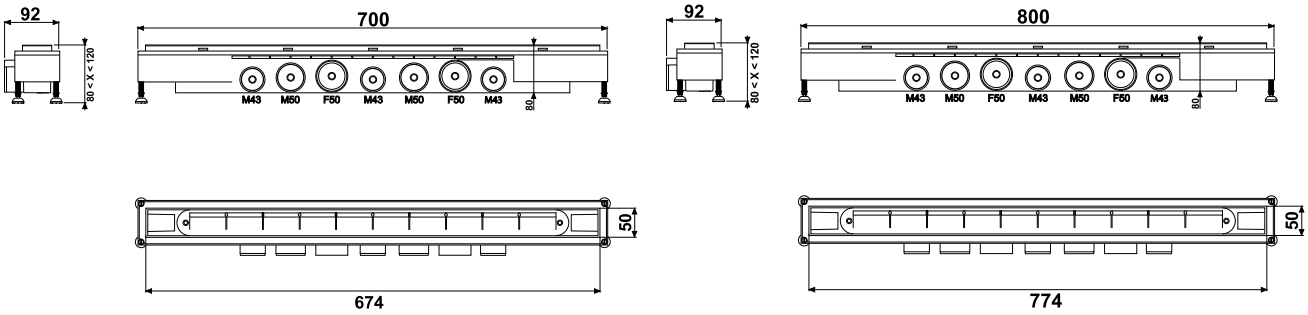

## EXPRESS'EAU

5 ANS GARANTIE

| Caniveau avec grille gouttes | | | |
|---|---|---|---|
| Dimensions | L.700 mm | L.800 mm | L.900 mm |
| Référence | 30719768 | 30717664 | 30719771 |
| Code barre | 3 375537 196951 | 3 375537 176335 | 3 375537 196982 |
| Emballage | Boîte | Boîte | Boîte |
| Colisage | 04 | 04 | 04 |

| Caniveau avec grille traits | | | |
|---|---|---|---|
| Dimensions | L.700 mm | L.800 mm | L.900 mm |
| Référence | 30719769 | 30718579 | 30719772 |
| Code barre | 3 375537 196968 | 3 375537 185283 | 3 375537 196999 |
| Emballage | Boîte | Boîte | Boîte |
| Colisage | 04 | 04 | 04 |

| Caniveau avec grille joker | | | |
|---|---|---|---|
| Dimensions | L.700 mm | L.800 mm | L.900 mm |
| Référence | 30719770 | 30718299 | 30719773 |
| Code barre | 3 375537 196975 | 3 375537 182589 | 3 375537 197002 |
| Emballage | Boîte | Boîte | Boîte |
| Colisage | 04 | 04 | 04 |

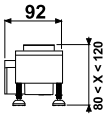


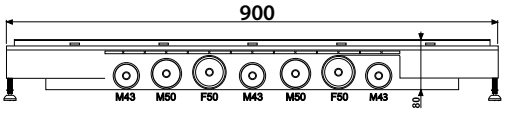


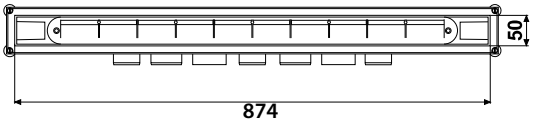

## EXPRESS'EAU MINI

Regarder les vidéos

EXPRESS'EAU MINI est une solution sûre et efficace pour réaliser une douche à l'italienne. Cette bonde à chaper, avec sa natte d'étanchéité pré-collée et sa plaque renforcée, garantit une douche à l'italienne sans fuite.
La grille en inox haute qualité est ajustable grâce à sa rehausse pour des carreaux jusqu'à 12 mm et apporte design et durabilité à la douche.
Elle existe en deux versions.

→ **EXPRESS'EAU MINI EXTRAPLATE,** ultra compacte avec un siphon de 40 mm de haut.

### CARACTÉRISTIQUES

> Natte d'étanchéité pré-collée avec débord de 50 mm et plaque renforcée avec du mortier, de fibre de verre et du polystyrène extrudé.
> Bonde extraplate 40 mm à sortie horizontale et rehausse de grille de 12 mm maximum.
> Grille inox brossé.

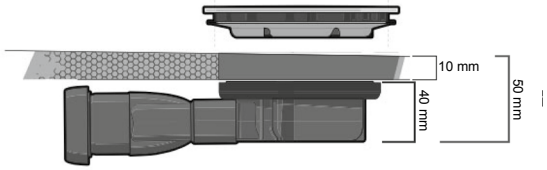

| Express'eau Mini Extraplate | |
|---|---|
| Référence | 30722051 |
| Code barre | 3 375537 219698 |
| Emballage | Boîte |
| Encombrement | 50 mm |
| Dimensions de la grille | 150 x 150 mm |
| Débit (sous 20 mm d'eau) | 24 L/mn |
| Colisage | 06 |

Regarder les vidéos

**EXPRESS'EAU MINI JAMES** utilise la bonde JAMES, la première bonde de douche multidirectionnelle avec sortie orientable à 360° intégrée qui facilite l'installation dans tous les types de configuration.

### CARACTÉRISTIQUES

> Natte d'étanchéité pré-collée avec débord de 50 mm et plaque renforcée avec du mortier, des fibres et du polystyrène extrudé.
> Bonde JAMES avec sortie horizontale ou verticale orientable et pivotante à 360° selon la position de la canalisation et rehausse de grille pour des carreaux jusqu'à 12 mm.
> Grille inox brossé.

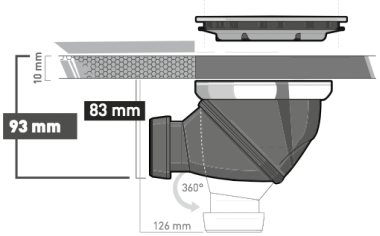

| Express'eau Mini James | |
|---|---|
| Référence | 30722050 |
| Code barre | 3 375537 219681 |
| Emballage | Boîte |
| Installation horizontale | 93 mm |
| Installation verticale | 126 mm |
| Dimensions de la grille | 150 x 150 mm |
| Débit (sous 20 mm d'eau) | 46 à 66 L/mn |
| Colisage | 06 |

## EXPRESS'EAU

Solution traditionnelle pour créer une douche à l'italienne et obtenir une étanchéité maximale grâce à la large platine en plastique et à la natte d'étanchéité ! Le SIPHON DE SOL EXPRESS'EAU JAMES est la solution 100 % étanche avec sortie orientable à 360°.

### CARACTÉRISTIQUES

> Sortie orientable et pivotante à 360° selon la position de la canalisation et rehausse réglable en hauteur de 33 à 100 mm.
> Débit 46 L/mn en position horizontale et 66 L/mn en position verticale.
> Grille inox brossé.

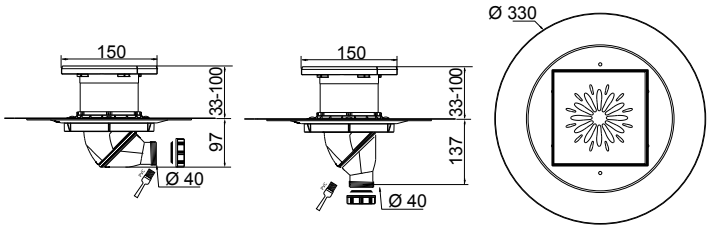


| | |
|---|---|
| Référence | 30718094 |
| Code barre | 3 375537 180530 |
| Emballage | Boîte |
| Dimensions de la grille | 150 x 150 mm |
| Encombrement sous la bride | 97 / 137 mm |
| Garde d'eau | 50 mm |
| Débit en position horizontale (sous 15 mm d'eau) | 46 L/mn |
| Débit en position verticale (sous 15 mm d'eau) | 66 L/mn |
| Colisage | 04 |

## À MAÇONNER

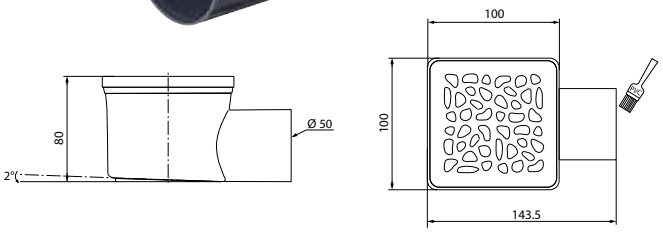


| | |
|---|---|
| Référence | 30720725 |
| Code barre | 3 375537 206506 |
| Emballage | Boîte |
| Dimensions de la grille | 100 x 100 mm |
| Hauteur du siphon | 80 mm |
| Garde d'eau | 30 mm |
| Débit (sous 20 mm d'eau) | 24 L/mn |
| Colisage | 12 |

## NIV'EAU

Fabriqué en France

5 ANS GARANTIE

Pieds réglables pour l'installation de receveur de douche. Hautement résistants, ils peuvent supporter jusqu'à 450 kg par pied. Hauteur facile à régler de 88 mm à 172 mm à la main ou à l'aide d'un tournevis.

Ils garantissent une parfaite stabilité du receveur de douche grâce au patin antidérapant et à une fixation aisée au sol (4 encoches) par vissage ou collage.

### BÉNÉFICES

> Haute résistance permettant de supporter les receveurs de douche les plus lourds.
> Compatibles avec toutes les configurations de salle de bains, les espaces de rénovation et les hauteurs d'évacuation.
> Utilisation et réglage faciles.
> Stabilité parfaite du receveur de douche.

### CARACTÉRISTIQUES

> Peut supporter jusqu'à 450 kg/pied.
> Réglage de 88 mm à 131 mm sans rallonge.
> Réglage de 88 mm à 172 mm avec rallonge.
> Réglage manuel ou à l'aide d'un tournevis. Niveaux gradués visibles.
> Patin antidérapant.
> Vis avec indexage : ± 0,31 mm par clic.

| | |
|---|---|
| Référence | 30719799 |
| Code barre | 3 375537 197248 |
| Emballage | Sac |
| Colisage | 10 |

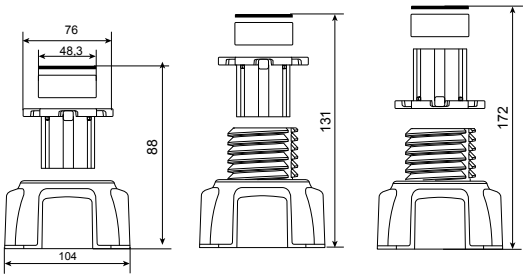


## STOP-RAYON

| | |
|---|---|
| Référence | 90719803 |
| Code barre | 3 375537 197279 |
| Hauteur | 170 mm |
| Largeur | 170 mm |
| Livré avec un système d'attache | |
| Emballage | Vrac |
| Quantité | 01 |

## TUBE PLONGEUR + GODET CANIVEAU SO LOW

| | |
|---|---|
| Référence | 30722108 |
| Code barre | 3 375537 220311 |
| Emballage | Boîte |
| Colisage | 04 |

## GODET POUR CANIVEAU EXPRESS'EAU

| Compatible pour les 3 dimensions 700, 800 et 900 mm | |
|---|---|
| Référence | 30719252 |
| Code barre | 3 375537 191802 |
| Emballage | Sac |
| Colisage | 12 |

## TUBE PLONGEUR POUR CANIVEAU EXPRESS'EAU

| Compatible pour les 3 dimensions 700, 800 et 900 mm | |
|---|---|
| Référence | 30719158 |
| Code barre | 3 375537 190874 |
| Emballage | Sac |
| Colisage | 10 |

# Ce qu'il faut retenir pour faire son choix

## DOUCHE À SURÉLEVER

**Elle se pose sans travaux de maçonnerie,** avec un espace entre le sol et le receveur qui permet une évacuation facile de l'eau.

Nous vous recommandons :

- **Solutions receveur pierre naturelle ou résine avec une bonde extraplate.**

## DOUCHE À POSER

**Un simple décaissement au niveau de la bonde** est nécessaire.

Nous vous recommandons :

- **Solutions receveur pierre naturelle ou résine.**

## DOUCHE À ENCASTRER

**Elle nécessite un décaissement de la surface totale du receveur.**

Nous vous recommandons :

- **Solutions receveur pierre naturelle ou résine à maçonner.**

# HYDROTHÉRAPIE

# Comment choisir la bonne solution d'hydrothérapie ?

## TYPE DE ROBINETTERIE

**"COMFORT"**
Colonne avec mitigeur thermostatique.

**"TOUCH"**
Colonne avec mitigeur mécanique.

**"SWITCH"**
Colonne à connecter sur la robinetterie existante.

## CARACTÉRISTIQUES DOUCHETTE

Nombre de jets

**ANTICALCAIRE** Entretien facile

**ÉCONOMIE D'EAU** selon le débit de la douchette

**MIXAGE AIR / EAU** jet doux, efficace et économie d'eau

Fonction **STOP-JET**

L'**Attestation de Conformité Sanitaire** permet d'évaluer l'aptitude d'un produit à entrer en contact avec l'eau destinée à la consommation humaine, au regard des dispositions réglementaires en vigueur.

## ANNA

| Jet pluie fine | |
|---|---|
| Référence | 60720565 |
| Code barre | 3 375537 204892 |
| Emballage | Freedom |
| Dimension | Ø 7 cm |
| Consommation d'eau | 11 L/mn |
| Colisage | 16 |

## JOY

| Jet pluie fine | |
|---|---|
| Référence | 60720776 |
| Code barre | 3 375537 207015 |
| Emballage | Freedom |
| Dimension | Ø 10 cm |
| Consommation d'eau | 10 L/mn |
| Colisage | 16 |

## FLORA

| Jet pluie fine | |
|---|---|
| Référence | 60720770 |
| Code barre | 3 375537 206957 |
| Emballage | Freedom |
| Dimension | Ø 10 cm |
| Consommation d'eau | 10 L/mn |
| Colisage | 16 |

## LOOK

| Jet pluie fine - mixage air/eau soft | |
|---|---|
| Référence | 60720567 |
| Code barre | 3 375537 204915 |
| Emballage | Freedom |
| Dimension | 6 x 13 cm |
| Consommation d'eau | 14 L/mn |
| Colisage | 16 |

## CHIC

| Jet pluie fine - mixage air/eau soft | |
|---|---|
| Référence | 60720566 |
| Code barre | 3 375537 204908 |
| Emballage | Freedom |
| Dimension | 8 x 10 cm |
| Consommation d'eau | 12 L/mn |
| Colisage | 16 |

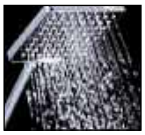

## MAGGY

| Jet pluie fine - mixage air/eau soft | |
|---|---|
| Référence | 60720784 |
| Code barre | 3 375537 207091 |
| Emballage | Freedom |
| Dimension | Ø 10 cm |
| Consommation d'eau | 12 L/mn |
| Colisage | 16 |

## EMY

| Jet pluie fine - mixage air/eau soft | |
|---|---|
| Référence | 60720783 |
| Code barre | 3 375537 207084 |
| Emballage | Freedom |
| Dimension | Ø 10 cm |
| Consommation d'eau | 12 L/mn |
| Colisage | 16 |

## SUN

| Jet pluie fine - mixage air/eau soft | |
|---|---|
| Référence | 60720777 |
| Code barre | 3 375537 207022 |
| Emballage | Freedom |
| Dimension | Ø 10 cm |
| Consommation d'eau | 12 L/mn |
| Colisage | 16 |

## TUB

| Jet pluie fine | |
|---|---|
| Référence | 60720388 |
| Code barre | 3 375537 203130 |
| Emballage | Sac |
| Dimension | Ø 3 cm |
| Consommation d'eau | 11 L/mn |
| Colisage | 40 |

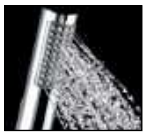

## PLAY

| Jet pluie fine - mixage air/eau soft | |
|---|---|
| Référence | 60720778 |
| Code barre | 3 375537 207039 |
| Emballage | Freedom |
| Dimension | Ø 11 cm |
| Consommation d'eau | 10 L/mn |
| Colisage | 16 |

## BASO

| Jet pluie fine | |
|---|---|
| Référence | 63280001 |
| Code barre | 3 375539 068744 |
| Emballage | Sac |
| Dimension | Ø 6,5 cm |
| Consommation d'eau | - |
| Colisage | 90 |

## ÉMERAUDE

| Jet pluie fine | |
|---|---|
| Référence | 63210101 |
| Code barre | 3 375539 074950 |
| Emballage | Sac |
| Dimension | Ø 6 cm |
| Consommation d'eau | 12 L/mn |
| Colisage | 64 |

## ALDEA

| Jet pluie fine | |
|---|---|
| Référence | 63270001 |
| Code barre | 3 375539 068737 |
| Emballage | Sac |
| Dimension | Ø 6 cm |
| Consommation d'eau | - |
| Colisage | 64 |

## ARMOR

| Jet pluie fine | |
|---|---|
| Référence | 60720383 |
| Code barre | 3 375537 203086 |
| Emballage | Sac |
| Dimension | Ø 7 cm |
| Consommation d'eau | - |
| Colisage | 40 |

## CICIA

| Jets pluie fine et massage | | |
|---|---|---|
| Référence | 63290001 | 63290101 |
| Code barre | 3 375539 068751 | 3 375539 075100 |
| Emballage | Sac | |
| Dimension | Ø 7 cm | |
| Consommation d'eau | - | |
| Colisage | 60 | |

Consommation d'eau selon l'usage en France (décembre 2021).

| Usage | Consommation d'eau (litres) | Consommation d'eau ($m^3$) |
|---|---|---|
| DOUCHE | de 30 à 100 | de 0,03 à 0,1 |
| BAIN | de 75 à 200 | de 0,075 à 0,2 |

Source : services eau france

## ÉCONOMIE D'EAU

L'économie d'eau est une préoccupation pour l'avenir, la consommation de l'eau pour un ménage français représente 40% pour les bains et les douches en 2019.
Les prélèvements pour la production d'eau potable baissent depuis le milieu des années 2000 alors que, dans le même temps, la population progresse.

La consommation de la douchette est mesurée en jet pluie à 3 bars de pression dynamique :

ECO +++ 6 à 12 L/mn

ECO ++ 13 à 15 L/mn

## STOP JET

Cette fonction permet de couper l'eau le temps du shampoing pour réduire la consommation d'eau.

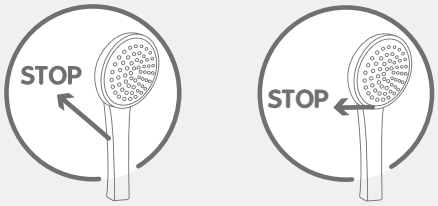


Un faible écoulement d'eau persiste quand la fonction STOP JET est activée afin de signaler que le robinet reste ouvert.

## ROSA

| Jet pluie fine, dense, massage | |
|---|---|
| Référence | 60720563 |
| Code barre | 3 375537 204878 |
| Emballage | Freedom |
| Dimension | Ø 12 cm |
| Changement de jet | Rotatif |
| Consommation d'eau | 15 L/mn |
| Colisage | 16 |

## PERLA

| Jet pluie fine, dense, massage | |
|---|---|
| Référence | 60720562 |
| Code barre | 3 375537 204861 |
| Emballage | Freedom |
| Dimension | Ø 10 cm |
| Changement de jet | Rotatif |
| Consommation d'eau | 13 L/mn |
| Colisage | 16 |

## CASCADE

| Jet pluie fine, dense, massage | |
|---|---|
| Référence | 60723471 |
| Code barre | 3 375537 233533 |
| Emballage | Freedom |
| Dimension | Ø 12 cm |
| Changement de jet | Bouton |
| Consommation d'eau | 14 L/mn |
| Colisage | 12 |

## JENNY

| Jet pluie fine, massage, pluie fine/massage | |
|---|---|
| Référence | 60720785 |
| Code barre | 3 375537 207107 |
| Emballage | Freedom |
| Dimension | Ø 10 cm |
| Changement de jet | Bouton |
| Consommation d'eau | 13 L/mn |
| Colisage | 16 |

## TILA

| Jet Pluie, Massage, Pluie + Massage mixage air/eau soft | |
|---|---|
| Référence | 60720564 |
| Code barre | 3 375537 204885 |
| Emballage | Freedom |
| Dimension | 11 x 11 cm |
| Changement de jet | Molette |
| Consommation d'eau | 12 L/mn |
| Colisage | 16 |

## ZIGGY

**Jet Pluie, Pluie dense, Massage, Pluie + Pluie dense, Pluie + Massage**

| | |
|---|---|
| Référence | 60720772 |
| Code barre | 3 375537 206971 |
| Emballage | Freedom |
| Dimension | Ø 12 cm |
| Changement de jet | Rotatif |
| Consommation d'eau | 14 L/mn |
| Colisage | 16 |

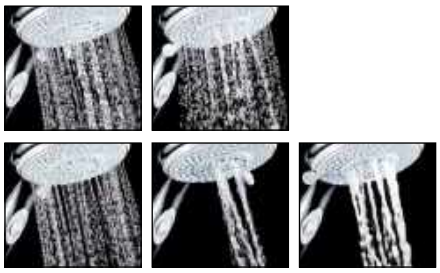

## CINDY

**Jet Pluie, Pluie dense, Massage, Pluie + Pluie dense, Pluie + Massage**

| | |
|---|---|
| Référence | 60720782 |
| Code barre | 3 375537 207077 |
| Emballage | Freedom |
| Dimension | Ø 10 cm |
| Changement de jet | Rotatif |
| Consommation d'eau | 12 L/mn |
| Colisage | 16 |

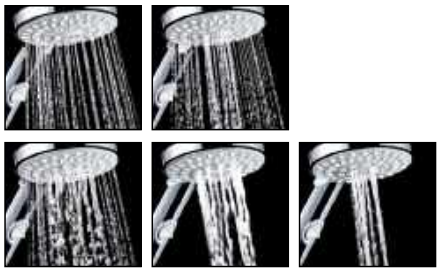

## BALIA

**Jet Pluie, Pluie dense, Massage, Pluie + Pluie dense, Pluie + Massage**

| | | |
|---|---|---|
| Référence | 60720769 | 60718956 |
| Code barre | 3 375537 206940 | 3 375537 188949 |
| Emballage | freedom | Sac |
| Dimension | Ø 8 cm | |
| Changement de jet | Rotatif | |
| Consommation d'eau | 11 L/mn | |
| Colisage | 16 | 24 |

## ZEN

**Jet Pluie, Pluie dense, Massage, Pluie + Pluie dense, Pluie + Massage**

| | |
|---|---|
| Référence | 60720774 |
| Code barre | 3 375537 206995 |
| Emballage | Freedom |
| Dimension | Ø 10 cm |
| Changement de jet | Rotatif |
| Consommation d'eau | 9 L/mn |
| Colisage | 16 |

## SHATTAF WC

> Mise en eau par action sur le poussoir.

| Jet tonique | |
|---|---|
| Référence | 60720943 |
| Code barre | 3 375537 208692 |
| Emballage | Coque |
| Dimension | Ø 3 cm |
| Support mural | Oui |
| Consommation d'eau | 5 L/mn |
| Colisage | 12 |

> Mise en eau par action sur le poussoir.

| Jet tonique | |
|---|---|
| Référence | 63030001 |
| Code barre | 3 375536 035947 |
| Emballage | Sac |
| Dimension | Ø 4 cm |
| Support mural | Oui |
| Consommation d'eau | - |
| Colisage | 40 |

## SHATTAF WC

> Flexible Métal power 1m50, écrou de robinetterie en laiton chromé, écrou de douchette en ABS chromé.
> Support de douchette : 1 position.
> Robinet d'arrêt chromé 3 voies.
> Robinet d'arrêt chromé équerre.
> Adaptateur pour flexible/robinet d'arrêt équerre.

| Jet tonique | |
|---|---|
| Référence | 60720898 |
| Code barre | 3 375537 208234 |
| Emballage | Coque |
| Dimension | Ø 3 cm |
| Support mural | Oui |
| Consommation d'eau | 5 L/mn |
| Colisage | 08 |

## ÉVIER

| Jet pluie fine et mousseur | |
|---|---|
| Référence | 60720929 |
| Code barre | 3 375537 208555 |
| Emballage | Coque |
| Dimension | Ø 5 cm |
| Changement de jet | Bouton |
| Consommation d'eau | 9 L/mn |
| Colisage | 12 |

Le **DOUBLE AGRAFAGE,** c'est la meilleure qualité disponible pour un flexible de douche. Un **flexible double agrafage** ne se pliera pas, ne se pincera pas et offrira une plus grande résistance et durée de vie.

Il sera robuste tout en restant très souple pour le plus grand confort de son utilisateur.

Plusieurs longueurs existent, il faut choisir un flexible qui fait 10 cm de plus que la taille de la personne la plus grande du foyer.

**RÉSISTANCE DU FLEXIBLE**
La durée de vie d'un flexible se mesure par sa résistance à la traction (la NF exige 50 kg) :

RESIST ★★★★ METAL 80 kg — RESIST ★★★☆ METAL 50 kg — RESIST ★☆☆☆ METAL 30 kg

## MÉTAL SHINY TWIST

RESIST ★★★☆ METAL 50 kg — ACS — 2 ANS GARANTIE

| Référence | 60720799 | 60720800 | 60720801 |
|---|---|---|---|
| Code barre | 3 375537 207244 | 3 375537 207251 | 3 375537 207268 |
| Emballage | Freedom | Freedom | Freedom |
| Dimension | 1m50 | 1m75 | 2m00 |
| Matière | À maille fine en inox chromé | | |
| Confort | Anti-torsion | | |
| Colisage | 12 | | |

## MÉTAL ULTRA POWER TWIST

RESIST ★★★★ METAL 80 kg — ACS — 2 ANS GARANTIE

| Référence | 60720798 |
|---|---|
| Code barre | 3 375537 207237 |
| Emballage | Freedom |
| Dimension | 1m50 |
| Matière | Inox chromé |
| Confort | Anti-torsion |
| Colisage | 12 |

## MÉTAL POWER PLUS TWIST

RESIST ★★★☆ METAL 50 kg — ACS — 2 ANS GARANTIE

| Référence | 60720793 | 60720415 | 60720794 | 60720795 |
|---|---|---|---|---|
| Code barre | 3 375537 207183 | 3 375537 203406 | 3 375537 207190 | 3 375537 207206 |
| Emballage | Freedom | Sac | Freedom | Freedom |
| Dimension | 1m50 | 1m50 | 1m75 | 2m00 |
| Matière | Inox chromé | | | |
| Confort | Anti-torsion | | | |
| Colisage | 12 | 20 | 12 | 12 |

**TEST BROUILLARD SALIN**
C'est une évaluation standardisée de la résistance à la corrosion de matériaux métalliques.

- Les références flexibles Métal Shiny Twist et flexibles Métal Ultra Power Twist résistent à 200H au brouillard salin (NSSH 200H).
- Les autres flexibles résistent à 96H au brouillard salin (NSSH 96H).

**CARACTÉRISTIQUES**
> Écrou de robinetterie en laiton chromé.

2 types d'écrou de douchette :
> Power : écrou en ABS chromé.
> Power plus : écrou en laiton chromé.

## MÉTAL STRETCH TWIST

RESIST METAL 50 kg ACS 2 ANS GARANTIE

| | |
|---|---|
| Référence | 60720797 |
| Code barre | 3 375537 207220 |
| Emballage | Freedom |
| Dimension | 1m50 à 2m00 |
| Matière | Inox chromé |
| Conforts | Extensible<br>Anti-torsion |
| Colisage | 12 |

## MÉTAL STRETCH

RESIST METAL 50 kg ACS 2 ANS GARANTIE

| | | |
|---|---|---|
| Référence | 60720796 | 60720421 |
| Code barre | 3 375537 207213 | 3 375537 203468 |
| Emballage | Freedom | Sac |
| Dimension | 1m50 à 2m00 | |
| Matière | Inox chromé | |
| Confort | Extensible | |
| Colisage | 12 | 20 |

## LOT DE 2 MÉTAL POWER POUR COLONNE

RESIST METAL 50 kg ACS 2 ANS GARANTIE

| | |
|---|---|
| Référence | 60719566 |
| Code barre | 3 375537 194940 |
| Emballage | Sac |
| Dimension | 1m00 + 30 cm pour raccorder la douche à la robinetterie |
| Matière | Inox chromé |
| Confort | Anti-torsion |
| Colisage | 25 |

Le flexible simple agrafage est constitué d'une seule couche de métal et est donc plus sensible à la pliure et au pincement.

## MÉTAL POWER

RESIST ★★★☆ METAL 50 kg — ACS — 2 ANS GARANTIE

| Référence | 60720790 | 60720422 | 60720791 | 60720937 |
|---|---|---|---|---|
| Code barre | 3 375537 207152 | 3 375537 203475 | 3 375537 207169 | 3 375537 208630 |
| Emballage | Freedom | Sac | Freedom | Sac |
| Dimension | 1m50 | | 1m75 | |
| Matière | Métal inox chromé | | | |
| Écrou robinetterie | Laiton chromé | | | |
| Écrou douchette | ABS chromé | | | |
| Confort | - | | | |
| Colisage | 12 | 25 | 12 | 25 |

| Référence | 60720792 | 60720938 |
|---|---|---|
| Code barre | 3 375537 207176 | 3 375537 208647 |
| Emballage | Freedom | Sac |
| Dimension | 2m00 | |
| Écrou robinetterie | Laiton chromé | |
| Écrou douchette | ABS chromé | |
| Matière | Inox chromé | |
| Confort | - | |
| Colisage | 12 | 25 |

## MÉTAL MAT

RESIST ★☆☆☆ METAL 30 kg — ACS — 2 ANS GARANTIE

| Référence | 60720935 | 60720936 |
|---|---|---|
| Code barre | 3 375537 208616 | 3 375537 208623 |
| Emballage | Sac | |
| Dimension | 1m50 | 2m00 |
| Matière | Inox poli | |
| Écrou robinetterie | Laiton chromé | |
| Écrou douchette | ABS chromé | |
| Confort | - | |
| Colisage | 20 | |

## SILVER TWIST

| Référence | 60720802 | 60720416 | 60720803 | 60720804 |
|---|---|---|---|---|
| Code barre | 3 375537 207275 | 3 375537 203413 | 3 375537 207282 | 3 375537 207299 |
| Emballage | Freedom | Sac | Freedom | Freedom |
| Dimension | 1m50 | | 1m75 | 2m00 |
| Matière | PVC lisse gris | | | |
| Écrou robinetterie | Laiton chromé | | | |
| Écrou douchette | Laiton chromé | | | |
| Confort | Anti-torsion | | | |
| Colisage | 12 | | | |

## TOUCH CHROMÉ

| Référence | 60720788 | 60720417 |
|---|---|---|
| Code barre | 3 375537 207138 | 3 375537 203420 |
| Emballage | Freedom | Sac |
| Dimension | 1m50 | |
| Matière | PVC annelé chromé | |
| Écrou robinetterie | Laiton chromé | |
| Écrou douchette | ABS chromé | |
| Confort | - | |
| Colisage | 12 | 40 |

## TOUCH BLANC

| Référence | 60720789 | 60720418 |
|---|---|---|
| Code barre | 3 375537 207145 | 3 375537 203437 |
| Emballage | Freedom | Sac |
| Dimension | 1m50 | |
| Matière | PVC annelé blanc | |
| Écrou robinetterie | Laiton chromé | |
| Écrou douchette | ABS chromé | |
| Confort | - | |
| Colisage | 12 | 20 |

## SOFT NOIR/CHROMÉ

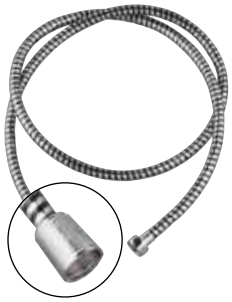

| Référence | 60720934 |
|---|---|
| Code barre | 3 375537 208609 |
| Emballage | Sac |
| Dimension | 1m50 |
| Matière | PVC soft lisse noir/chromé |
| Écrou robinetterie | Laiton chromé |
| Écrou douchette | ABS chromé |
| Conforts | - |
| Colisage | 20 |

## SOFT BLANC/CHROMÉ

| Référence | 60720787 | 60720419 |
|---|---|---|
| Code barre | 3 375537 207121 | 3 375537 203444 |
| Emballage | Freedom | Sac |
| Dimension | 1m50 | |
| Matière | PVC soft lisse blanc/chromé | |
| Écrou robinetterie | Laiton chromé | |
| Écrou douchette | ABS chromé | |
| Confort | - | |
| Colisage | 12 | 20 |

## LISSE BLANC

| Référence | 62210201 |
|---|---|
| Code barre | 3 375536 032960 |
| Emballage | Sac |
| Dimension | 1m50 |
| Matière | PVC touch annelé blanc |
| Écrou robinetterie | Zamac |
| Écrou douchette | ABS chromé |
| Conforts | - |
| Colisage | 20 |

## ANNA

| Jet pluie fine | | |
|---|---|---|
| Référence | 60720862 | 60718955 |
| Code barre | 3 375537 207879 | 3 375537 188932 |
| Emballage | Freedom | Trousse |
| Dimension | Ø 7 cm | |
| Changement de jet | - | |
| Consommation d'eau | 11 L/mn | |
| Flexible - longueur | 1m50 | |
| Flexible - matière | PVC Soft blanc/chromé | |
| Écrou de robinetterie | Laiton chromé | |
| Écrou de douchette | ABS chromé | |
| Support de douchette | 1 position | |
| Colisage | 12 | 22 |

## FLORA

| Jet pluie fine | |
|---|---|
| Référence | 60720863 |
| Code barre | 3 375537 207886 |
| Emballage | Freedom |
| Dimension | Ø 10 cm |
| Changement de jet | - |
| Consommation d'eau | 10 L/mn |
| Flexible - longueur | 1m50 |
| Flexible - matière | Inox chromé |
| Écrou de robinetterie | Laiton chromé |
| Écrou de douchette | ABS chromé |
| Support de douchette | 1 position |
| Colisage | 12 |

## CHIC

| Jet pluie fine - mixage air/eau soft | |
|---|---|
| Référence | 60720867 |
| Code barre | 3 375537 207923 |
| Emballage | Freedom |
| Dimension | 8 x 10 cm |
| Changement de jet | - |
| Consommation d'eau | 12 L/mn |
| Flexible - longueur | 1m50 |
| Flexible - matière | Inox chromé |
| Écrou de robinetterie | Laiton chromé |
| Écrou de douchette | ABS chromé |
| Support de douchette | 1 position |
| Colisage | 12 |

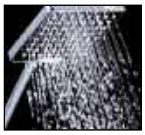

## JOY

| Jet pluie fine | |
|---|---|
| Référence | 60720865 |
| Code barre | 3 375537 207909 |
| Emballage | Freedom |
| Dimension | Ø 10 cm |
| Changement de jet | - |
| Consommation d'eau | 10 L/mn |
| Flexible - longueur | 1m50 |
| Flexible - matière | PVC Soft blanc/chromé |
| Écrou de robinetterie | Laiton chromé |
| Écrou de douchette | ABS chromé |
| Support de douchette | 1 position |
| Colisage | 12 |

## LOOK

| Jet pluie fine - mixage air/eau soft | |
|---|---|
| Référence | 60720866 |
| Code barre | 3 375537 207916 |
| Emballage | Freedom |
| Dimension | 6 x 13 cm |
| Changement de jet | - |
| Consommation d'eau | 14 L/mn |
| Flexible - longueur | 1m50 |
| Flexible - matière | Inox chromé |
| Écrou de robinetterie | Laiton chromé |
| Écrou de douchette | ABS chromé |
| Support de douchette | 1 position |
| Colisage | 12 |

## MAGGY

| Jet pluie fine - mixage air/eau soft | |
|---|---|
| Référence | 60720869 |
| Code barre | 3 375537 207947 |
| Emballage | Freedom |
| Dimension | Ø 10 cm |
| Changement de jet | - |
| Consommation d'eau | 12 L/mn |
| Flexible - longueur | 1m50 |
| Flexible - matière | PVC Soft blanc/chromé |
| Écrou de robinetterie | Laiton chromé |
| Écrou de douchette | ABS chromé |
| Support de douchette | 1 position |
| Colisage | 12 |

## EMY

| Jet pluie fine - mixage air/eau soft | |
|---|---|
| Référence | 60720872 |
| Code barre | 3 375537 207978 |
| Emballage | Freedom |
| Dimension | Ø 10 cm |
| Changement de jet | - |
| Consommation d'eau | 10 L/mn |
| Flexible - longueur | 1m50 |
| Flexible - matière | Inox chromé |
| Écrou de robinetterie | Laiton chromé |
| Écrou de douchette | ABS chromé |
| Support de douchette | 1 position |
| Colisage | 12 |

## BASO

| Jet pluie fine | |
|---|---|
| Référence | 64500001 |
| Code barre | 3 375537 150137 |
| Emballage | Sac |
| Dimension | Ø 6,5 cm |
| Changement de jet | - |
| Consommation d'eau | - |
| Flexible - longueur | 1m75 |
| Flexible - matière | PVC Silver |
| Écrou de robinetterie | Laiton chromé |
| Écrou de douchette | Laiton chromé |
| Support de douchette | 1 position |
| Colisage | 26 |

ACS 2 ANS GARANTIE

## ÉMERAUDE BLANC

| Jet pluie fine | |
|---|---|
| Référence | 64010001 |
| Code barre | 3 375539 068799 |
| Emballage | Sac |
| Dimension | Ø 6 cm |
| Changement de jet | - |
| Consommation d'eau | 14 L/mn |
| Flexible - longueur | 1m50 |
| Flexible - matière | Inox chromé |
| Écrou de robinetterie | Laiton chromé |
| Écrou de douchette | ABS chromé |
| Support de douchette | 1 position |
| Colisage | 12 |

ACS 2 ANS GARANTIE

## ÉMERAUDE CHROMÉ

| Jet pluie fine | |
|---|---|
| Référence | 64010101 |
| Code barre | 3 375539 075483 |
| Emballage | Sac |
| Dimension | Ø 6 cm |
| Changement de jet | - |
| Consommation d'eau | 14 L/mn |
| Flexible - longueur | 1m50 |
| Flexible - matière | Inox mat |
| Écrou de robinetterie | Zamac |
| Écrou de douchette | ABS chromé |
| Support de douchette | - |
| Colisage | 30 |

ECO +++ ACS 2 ANS GARANTIE

## CICIA

| Jet pluie fine, massage | |
|---|---|
| Référence | 64040001 |
| Code barre | 3 375539 076060 |
| Emballage | Sac |
| Dimension | Ø 7 cm |
| Changement de jet | Rotatif |
| Consommation d'eau | - |
| Flexible - longueur | 1m50 |
| Flexible - matière | Inox mat |
| Écrou de robinetterie | Laiton chromé |
| Écrou de douchette | ABS chromé |
| Support de douchette | - |
| Colisage | 30 |

ACS 2 ANS GARANTIE

## CASCADE

| Jet pluie fine, dense, massage | |
|---|---|
| Référence | 60723472 |
| Code barre | 3 375537 233540 |
| Emballage | Freedom |
| Dimension | Ø 12 cm |
| Changement de jet | Bouton |
| Consommation d'eau | 14 L/mn |
| Flexible - longueur | 1m50 |
| Flexible - matière | Double agrafage en inox chromé |
| Écrou de robinetterie | Laiton chromé |
| Écrou de douchette | Laiton chromé |
| Support de douchette | - |
| Colisage | 12 |

## TILA

| Jet Pluie, Massage, Pluie + Massage mixage air/eau soft | |
|---|---|
| Référence | 60720864 |
| Code barre | 3 375537 207893 |
| Emballage | Freedom |
| Dimension | 11 x 11 cm |
| Changement de jet | Molette |
| Consommation d'eau | 12 L/mn |
| Flexible - longueur | 1m75 |
| Flexible - matière | PVC silver twist |
| Écrou de robinetterie | Laiton chromé |
| Écrou de douchette | Laiton chromé |
| Support de douchette | 1 position |
| Colisage | 12 |

## SHOWER PACK

| Jet pluie fine, massage, pluie fine / massage | |
|---|---|
| Référence | 60722813 |
| Code barre | 3 375537 226962 |
| Emballage | Film |
| Dimension | Ø 10 cm |
| Changement de jet | Rotatif |
| Consommation d'eau | - |
| Flexible - longueur | 1m50 |
| Flexible - matière | Inox poli |
| Écrou de robinetterie | Laiton chromé |
| Écrou de douchette | ABS chromé |
| Support de douchette | - |
| Colisage | 10 |

## ZEN

| Jet Pluie, Pluie dense, Massage, Pluie + Pluie dense, Pluie + Massage | |
|---|---|
| Référence | 60720868 |
| Code barre | 3 375537 207930 |
| Emballage | Freedom |
| Dimension | Ø 10 cm |
| Changement de jet | Rotatif |
| Consommation d'eau | 9 L/mn |
| Flexible - longueur | 1m75 |
| Flexible - matière | PVC Silver twist |
| Écrou de robinetterie | Laiton chromé |
| Écrou de douchette | Laiton chromé |
| Support de douchette | 1 position |
| Colisage | 12 |

## CINDY

| Jet pluie fine, pluie dense, massage, pluie fine/pluie dense, pluie fine/massage | |
|---|---|
| Référence | 60720870 |
| Code barre | 3 375537 207954 |
| Emballage | Freedom |
| Dimension | Ø 10 cm |
| Changement de jet | Rotatif |
| Consommation d'eau | 12 L/mn |
| Flexible - longueur | 1m50 |
| Flexible - matière | Inox chromé |
| Écrou de robinetterie | Laiton chromé |
| Écrou de douchette | ABS chromé |
| Support de douchette | 1 position |
| Colisage | 12 |

## BALIA

| Jet pluie fine, pluie dense, massage, pluie fine/pluie dense, pluie fine/massage | | | |
|---|---|---|---|
| Référence | 60720861 | 60720541 | 60717499 |
| Code barre | 3 375537 207862 | 3 375537 204649 | 3 375537 174812 |
| Emballage | Freedom | Sac | Trousse |
| Dimension | Ø 8 cm | | |
| Changement de jet | Rotatif | | |
| Consommation d'eau | 11 L/mn | | |
| Flexible - longueur | 1m50 | | |
| Flexible - matière | Inox chromé | | |
| Écrou de robinetterie | Laiton chromé | | |
| Écrou de douchette | ABS chromé | | |
| Support de douchette | 1 position | | |
| Colisage | 12 | 12 | 22 |

## ANNA

**Barre**
> Barre Ø 1,8 cm en inox chromé.
> Patères murales réglables (hauteur : 70 cm).
> Support de douchette : 1 position en ABS.
> Porte savon transparent.

**Douchette**
> Jet pluie fine.
> Ø 7 cm.
> Consommation d'eau : 11 L/mn.
> Un joint réducteur de débit a été ajouté à la douchette pour économiser l'eau sans perte d'efficacité.
> Picots anticalcaire.

**Flexible**
> PVC Soft blanc/chromé.
> Longueur 1m50.
> Résiste à 30 Kg de traction.

> Écrou de robinetterie en laiton chromé.
> Écrou de douchette en ABS chromé.

| | |
|---|---|
| Référence | **60720873** |
| Code barre | 3 375537 207985 |
| Emballage | **Coque** |
| Colisage | **10** |

## JOY

**Barre**
> Barre Ø 1,8 cm en inox chromé.
> Patères murales réglables (hauteur : 70 cm).
> Support de douchette : 1 position en ABS.
> Porte savon transparent.

**Douchette**
> Jet pluie fine.
> Ø 10 cm.
> Consommation d'eau : 10 L/mn.
> Un joint réducteur de débit a été ajouté à la douchette pour économiser l'eau sans perte d'efficacité.
> Picots anticalcaire.

**Flexible**
> PVC Soft blanc/chromé.
> Longueur 1m50.
> Résiste à 30 Kg de traction.

> Écrou de robinetterie en laiton chromé.
> Écrou de douchette en ABS chromé.

| | |
|---|---|
| Référence | **60720877** |
| Code barre | 3 375537 208029 |
| Emballage | **Coque** |
| Colisage | **10** |

## FLORA

**Barre**
> Barre Ø 2,5 cm en inox chromé.
> Patères murales réglables (hauteur : 70 cm).
> Support de douchette : 1 position en ABS.
> Porte savon chromé.

**Douchette**
> Jet pluie fine.
> Ø 10 cm.
> Consommation d'eau : 10 L/mn.
> Un joint réducteur de débit a été ajouté à la douchette pour économiser l'eau sans perte d'efficacité.
> Picots anticalcaire.
> Bouton stop-jet.

**Flexible**
> Métal power inox chromé, simple agrafage.
> Longueur 1m50.
> Résiste à 50 Kg de traction.

> Écrou de robinetterie en laiton chromé.
> Écrou de douchette en ABS chromé.

| | |
|---|---|
| Référence | **60720875** |
| Code barre | 3 375537 208005 |
| Emballage | **Coque** |
| Colisage | **10** |

## LOOK

**Barre**
> Barre Ø 1,8 cm en inox chromé.
> Patères murales réglables (hauteur : 70 cm).
> Support de douchette : 1 position en ABS.
> Porte savon transparent.

**Douchette**
> Jet pluie fine, mixage air/eau soft.
> 6 x 13 cm.
> Consommation d'eau : 14 L/mn.
> Picots anticalcaire.

**Flexible**
> PVC Soft blanc/chromé.
> Longueur 1m50.
> Résiste à 30 Kg de traction.

> Écrou de robinetterie en laiton chromé.
> Écrou de douchette en ABS chromé.

| | |
|---|---|
| Référence | **60720878** |
| Code barre | 3 375537 208036 |
| Emballage | **Coque** |
| Colisage | **10** |

## CHIC

**Barre**
> Barre Ø 2,5 cm en inox chromé.
> Patères murales réglables (hauteur : 70 cm).
> Support de douchette : 1 position en ABS.
> Porte savon chromé.

**Douchette**
> Jet pluie fine, mixage air/eau soft.
> 8 x 10 cm.
> Consommation d'eau : 12 L/mn.
> Picots anticalcaire.

**Flexible**
> Métal power inox chromé simple agrafage.
> Longueur 1m50.
> Résiste à 50 Kg de traction.

> Écrou de robinetterie en laiton chromé.
> Écrou de douchette en ABS chromé.

| | |
|---|---|
| Référence | **60720879** |
| Code barre | 3 375537 208043 |
| Emballage | **Coque** |
| Colisage | **10** |

## MAGGY

**Barre**
> Barre Ø 1,8 cm en inox chromé.
> Patères murales réglables (hauteur : 70 cm).
> Support de douchette : 1 position en ABS.
> Porte savon transparent.

**Douchette**
> Jet pluie fine, mixage air/eau soft.
> Ø 10 cm.
> Consommation d'eau : 12 L/mn.
> Picots anticalcaire.

**Flexible**
> PVC Soft blanc/chromé.
> Longueur 1m50.
> Résiste à 30 Kg de traction.

> Écrou de robinetterie en laiton chromé.
> Écrou de douchette en ABS chromé.

| | |
|---|---|
| Référence | **60720881** |
| Code barre | 3 375537 208067 |
| Emballage | **Coque** |
| Colisage | **10** |

## EMY

**Barre**
> Barre Ø 2,5 cm en inox chromé.
> Patères murales réglables (hauteur : 70 cm).
> Support de douchette : 1 position en ABS.
> Porte savon chromé.

**Douchette**
> Jet pluie fine, mixage air/eau soft.
> Ø 10 cm.
> Consommation d'eau : 12 L/mn.
> Picots anticalcaire.

**Flexible**
> Métal power inox, simple agrafage.
> Longueur 1m50.
> Résiste à 50 Kg de traction.

> Écrou de robinetterie en laiton chromé.
> Écrou de douchette en ABS chromé.

| | |
|---|---|
| Référence | **60720883** |
| Code barre | 3 375537 208081 |
| Emballage | **Coque** |
| Colisage | **10** |

## CICIA

**Barre**
> Barre Ø 2,5 cm en inox chromé.
> Patères murales réglables (hauteur : 64 cm).
> Support de douchette : 1 position en ABS.
> Porte savon chromé.

**Douchette**
> Jet pluie fine, massage.
> Ø 7 cm.
> Changement de jet rotatif.
> Picots anticalcaire.

**Flexible**
> Métal power inox chromé, simple agrafage.
> Longueur 1m50.

> Écrou de robinetterie en laiton chromé.
> Écrou de douchette en Zamac.

| | |
|---|---|
| Référence | **65250101** |
| Code barre | 3 375537 122363 |
| Emballage | **Sac** |
| Colisage | **19** |

## TILA

**Barre**
> Barre Ø 2,5 cm en inox chromé.
> Patères murales réglables (hauteur : 70 cm).
> Support de douchette : 1 position en ABS.
> Porte savon ABS chromé.

**Douchette**
> Jet pluie, massage, pluie + massage.
> 11 x 11 cm.
> Consommation d'eau : 12 L/mn.
> Changement de jet par molette.
> Picots anticalcaire.

**Flexible**
> Métal power inox chromé, simple agrafage.
> Longueur 1m50.
> Résiste à 50 Kg de traction.

> Écrou de robinetterie en laiton chromé.
> Écrou de douchette en ABS chromé.

| | |
|---|---|
| Référence | **60720876** |
| Code barre | 3 375537 208012 |
| Emballage | **Coque** |
| Colisage | **10** |

## CINDY

**Barre**
> Barre Ø 1,8 cm en inox chromé.
> Patères murales réglables (hauteur : 70 cm).
> Support de douchette : 1 position en ABS.
> Porte savon transparent.

**Douchette**
> Jet Pluie, pluie dense, massage, pluie + pluie dense, pluie + massage.
> Ø 10 cm.
> Consommation d'eau : 12 L/mn.
> Changement de jet rotatif.
> Picots anticalcaire.
> Bouton stop-jet.

**Flexible**
> PVC Soft blanc/chromé.
> Longueur 1m50.
> Résiste à 30 Kg de traction.

> Écrou de robinetterie en laiton chromé.
> Écrou de douchette en ABS chromé.

| | |
|---|---|
| Référence | 60720882 |
| Code barre | 3 375537 208074 |
| Emballage | Coque |
| Colisage | 10 |

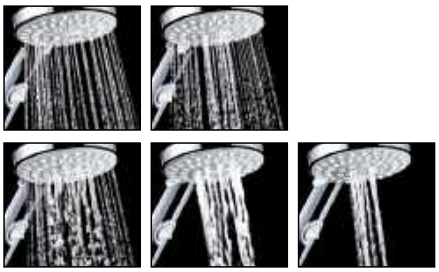

## BALIA

**Barre**
> Barre Ø 1,8 cm en inox chromé.
> Patères murales réglables (hauteur : 70 cm).
> Support de douchette : 1 position en ABS.
> Porte savon transparent.

**Douchette**
> Jet pluie, pluie dense, massage, pluie + pluie dense, pluie + massage.
> Ø 8 cm.
> Consommation d'eau : 11 L/mn.
> Changement de jet rotatif.
> Picots anticalcaire.

**Flexible**
> PVC Soft blanc/chromé.
> Longueur 1m50.
> Résiste à 30 Kg de traction.

> Écrou de robinetterie en laiton chromé.
> Écrou de douchette en ABS chromé.

| | |
|---|---|
| Référence | 60720874 |
| Code barre | 3 375537 207992 |
| Emballage | Coque |
| Colisage | 10 |

## ZEN

**Barre**
> Barre Ø 2,5 cm en inox chromé.
> Patères murales réglables (hauteur : 70 cm).
> Support de douchette : 1 position en ABS.
> Porte savon ABS chromé.

**Douchette**
> Jet pluie, pluie dense, massage, pluie + pluie dense, pluie + massage.
> Ø 10 cm.
> Consommation d'eau : 9 L/mn.
> Changement de jet rotatif.
> Picots anticalcaire.

**Flexible**
> Métal power inox chromé simple agrafage.
> Longueur 1m50.
> Résiste à 50 Kg de traction.

> Écrou de robinetterie en laiton chromé.
> Écrou de douchette en ABS chromé.

| | |
|---|---|
| Référence | 60720880 |
| Code barre | 3 375537 208050 |
| Emballage | Coque |
| Colisage | 10 |

## RENO

**Barre**
> Barre Ø 1,8 cm en inox chromé.
> Patères murales réglables (hauteur : 70 cm).
> Support de douchette : 1 position en ABS.
> Porte savon ABS chromé.

**Douchette**
> Jet pluie, pluie dense, massage, brumisateur, pluie + pluie dense.
> Ø 10 cm.
> Consommation d'eau : 5 L/mn.
> Changement de jet rotatif.
> Picots anticalcaire.

**Flexible**
> Métal power inox, simple agrafage.
> Longueur 1m50.
> Résiste à 50 Kg de traction.

> Écrou de robinetterie en laiton chromé.
> Écrou de douchette en ABS chromé.

| | |
|---|---|
| Référence | **65210001** |
| Code barre | 3 375539 056345 |
| Emballage | **Coque** |
| Colisage | **08** |

## PALERMO

> Entraxe patères de fixation : 72,8 cm.
> Hauteur 93 cm, profondeur 56,5 cm.

**Pomme de tête**
> Pomme de douche XL avec écrou pivotant.
> Haute qualité inox marine.
> Anticalcaire 30 x 30 cm.
> Inox chromé et ABS.
> Picots anticalcaire.

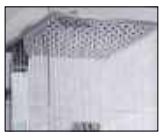

**Colonne**
> Colonne et mitigeur en laiton chromé.

**Douchette**
> 1 jet avec une fonction SOFT (cette fonction permet d'insuffler des bulles d'air dans le jet d'eau pour apporter de la douceur au jet d'eau et pour réduire la consommation d'eau tout en garantissant une pression suffisante).
> Consommation d'eau : 11 L/mn.
> Picots anticalcaire.

**Flexible**
> 1m50, Shiny anti-torsion très esthétique grâce à sa maille serrée.

Connection simple à la robinetterie existante grâce au flexible de 50 cm fourni.

| | COMFORT | TOUCH |
|---|---|---|
| Référence | 60721391 | 60721390 |
| Code barre | 3 375537 213207 | 3 375537 213191 |
| Emballage | Boîte | Boîte |
| Mitigeur | Mitigeur thermostatique avec système de blocage anti-brûlure à 38°.<br>Compatible avec toute production d'eau chaude sanitaire grâce à la cartouche thermostatique Vernet®, Ø 3,5 cm, fabriquée en France. | Mitigeur mécanique. Inverseur intégré avec disques céramiques. |
| Colisage | 02 | 02 |

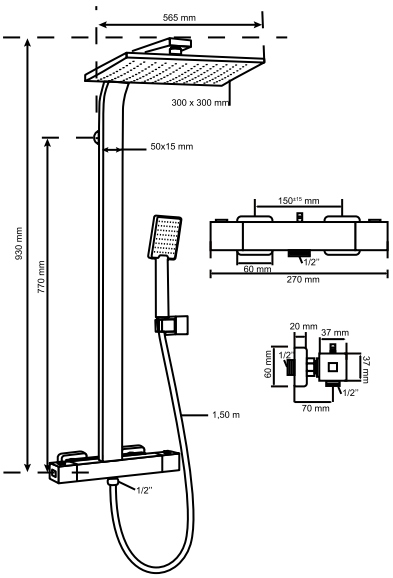


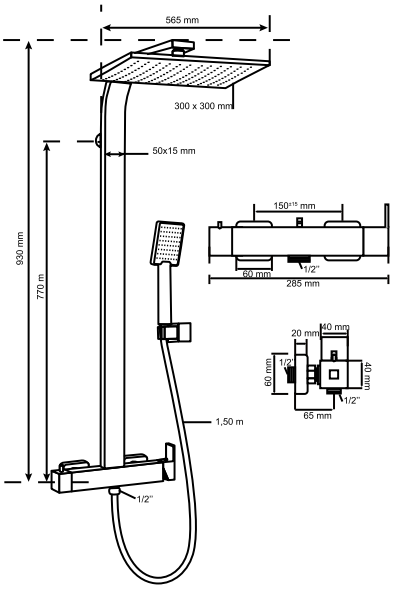

## SIENA

> Entraxe patères de fixation ajustable.
> Hauteur 95 cm, profondeur 53 cm.

**Pomme de tête**
> Pomme de douche avec écrou pivotant.
> Haute qualité inox marine.
> Anticalcaire Ø 25 cm.
> Inox chromé et ABS.
> Picots anticalcaire.

**Colonne**
> Colonne et mitigeur en laiton chromé.

**Douchette**
> 3 jets : changement par bouton.
> Consommation d'eau : 9 L/mn.
> Picots anticalcaire.

**Flexible**
> 1m50, Shiny anti-torsion très esthétique grâce à sa maille serrée.

Connection simple à la robinetterie existante grâce au flexible de 50 cm fourni.

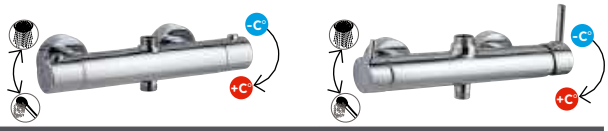


| | COMFORT | TOUCH |
|---|---|---|
| Référence | 60721387 | 60721386 |
| Code barre | 3 375537 213160 | 3 375537 213153 |
| Emballage | Boîte | Boîte |
| Mitigeur | Mitigeur thermostatique avec système de blocage anti-brûlure à 38°.<br>Compatible avec toute production d'eau chaude sanitaire grâce à la cartouche thermostatique Vernet®, Ø 3,5 cm, fabriquée en France. | Mitigeur mécanique. Inverseur intégré avec disques céramiques. |
| Colisage | 02 | 02 |

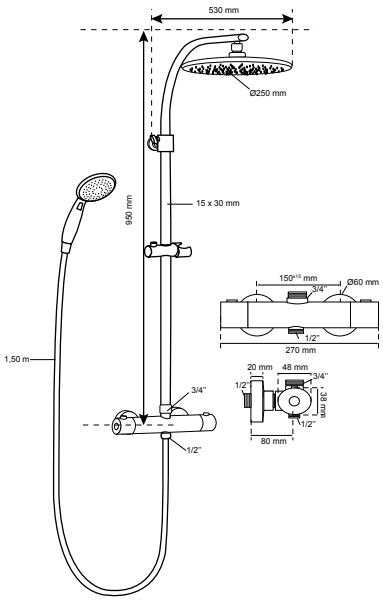


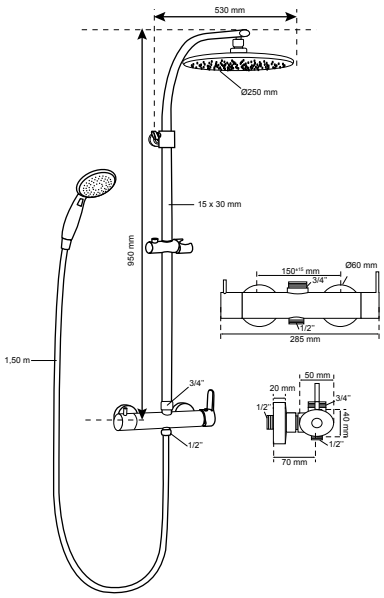

## VERONA

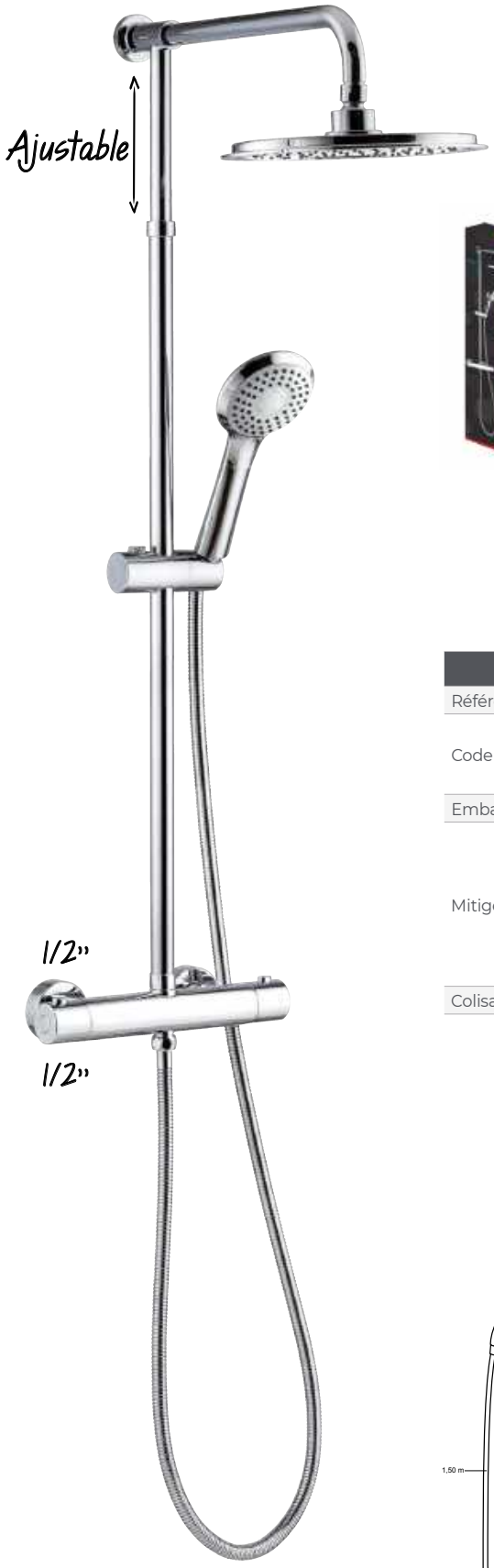

> Entraxe patères de fixation ajustable.
> Hauteur 80 < 113 cm, profondeur 54 cm.

**Pomme de tête**
> Pomme de douche avec écrou pivotant.
> Haute qualité inox marine.
> Anticalcaire Ø 23 cm.
> Inox chromé et ABS.
> Picots anticalcaire.

**Colonne**
> Colonne et mitigeur en laiton chromé.

**Douchette**
> 3 jets : changement par bouton.
> Consommation d'eau : 10 L/mn.
> Picots anticalcaire.

**Flexible**
> 1m50, Shiny anti-torsion très esthétique grâce à sa maille serrée.

Connection simple à la robinetterie existante grâce au flexible de 50 cm fourni.

| | COMFORT | TOUCH |
|---|---|---|
| Référence | 60721384 | 60721383 |
| Code barre | 3 375537 213139 | 3 375537 213122 |
| Emballage | Boîte | Boîte |
| Mitigeur | Mitigeur thermostatique avec système de blocage anti-brûlure à 38°.<br>Compatible avec toute production d'eau chaude sanitaire grâce à la cartouche thermostatique Vernet®, Ø 3,5 cm, fabriquée en France. | Mitigeur mécanique. Inverseur intégré avec disques céramiques. |
| Colisage | 02 | 02 |

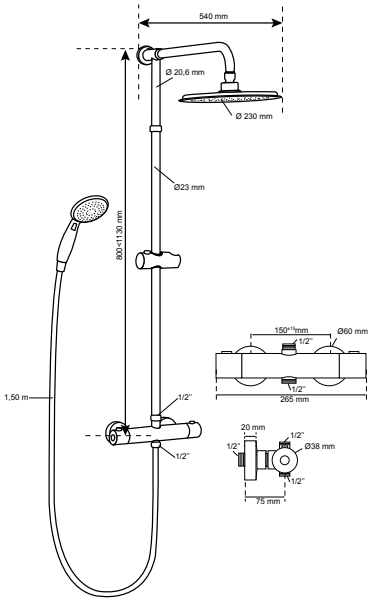


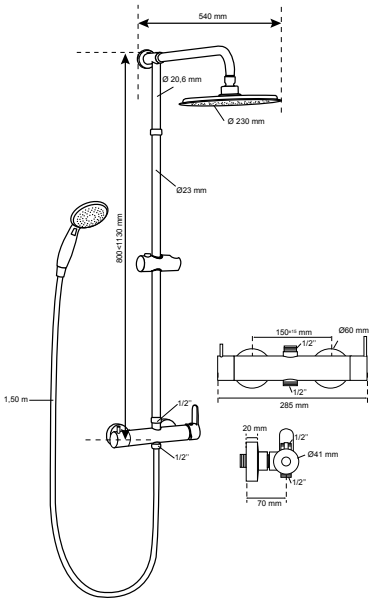

## VENEZIA SWITCH

**Pomme de tête**
> Pomme de douche avec écrou pivotant.
> Haute qualité inox marine.
> Anticalcaire Ø 20 cm.
> Inox chromé et ABS.
> Picots anticalcaire.

**Colonne**
> Colonne et mitigeur en laiton chromé.
> Colonne à connecter sur la robinetterie existante grâce à un flexible Shiny en inox chromé de 50 cm.
> Colonne avec inverseur colonne / pomme de tête à tirette en laiton Ø 3,2 cm.
> Connexion de la douchette à l'arrière et du flexible de raccordement en eau à l'avant
> Entraxe patères de fixation ajustable.
> Hauteur 95 cm, profondeur 45 cm.

**Douchette**
> 3 jets avec une fonction SOFT (cette fonction permet d'insuffler des bulles d'air dans le jet d'eau pour apporter de la douceur au jet d'eau et pour réduire la consommation d'eau tout en garantissant une pression suffisante).
> Consommation d'eau : 9 L/mn.
> Picots anticalcaire.

| SWITCH | |
|---|---|
| Référence | 60721381 |
| Code barre | 3 375537 213108 |
| Emballage | Boîte |
| Colisage | 04 |

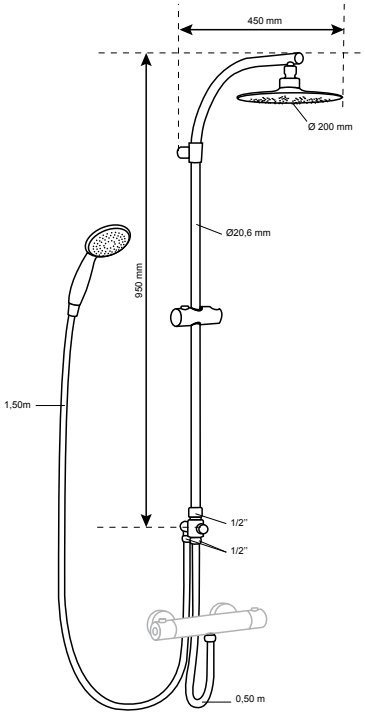

## MILANO

> Entraxe patères de fixation : 74 cm.
> Hauteur 96 < 120 cm, profondeur 54 cm.

**Pomme de tête**
> Pomme de douche avec écrou pivotant.
> Haute qualité inox marine.
> Anticalcaire Ø 25 cm.
> Inox chromé et ABS.
> Picots anticalcaire.

**Colonne**
> Colonne et mitigeur en laiton chromé.
> Colonne ajustable en hauteur après installation (barre télescopique Ø 2,3/2,06 cm).

**Douchette**
> 4 jets : changement rotatif.
> Consommation d'eau : 8 L/mn.
> Picots anticalcaire.

**Flexible**
> 1m50, Shiny anti-torsion très esthétique grâce à sa maille serrée.

Connection simple à la robinetterie existante grâce au flexible de 50 cm fourni.

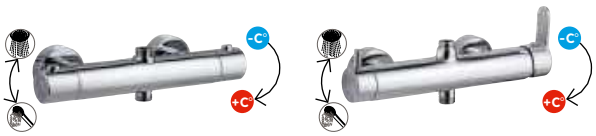


**SANS MITIGEUR**

| | COMFORT | TOUCH | SWITCH |
|---|---|---|---|
| Référence | 60721389 | 60721388 | 60721437 |
| Code barre | 3 375537 213184 | 3 375537 213177 | 3 375537 213665 |
| Emballage | Boîte | Boîte | Boîte |
| Mitigeur | Mitigeur thermostatique avec système de blocage anti-brûlure à 38°.<br>Compatible avec toute production d'eau chaude sanitaire grâce à la cartouche thermostatique Vernet®, Ø 3,5 cm, fabriquée en France. | Mitigeur mécanique. Inverseur intégré avec disques céramiques. | Inverseur douchette / pomme de tête céramique. |
| Colisage | 02 | 02 | 02 |

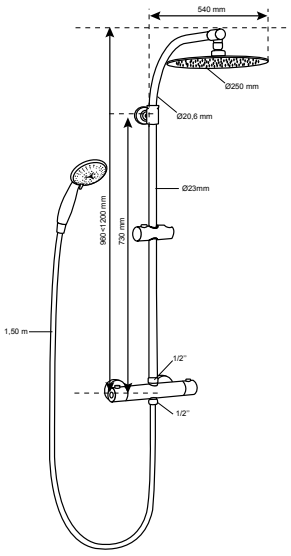


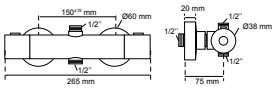


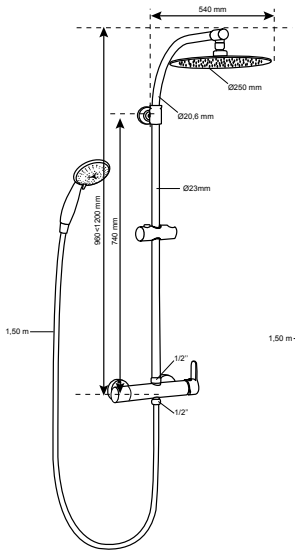


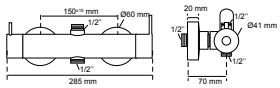


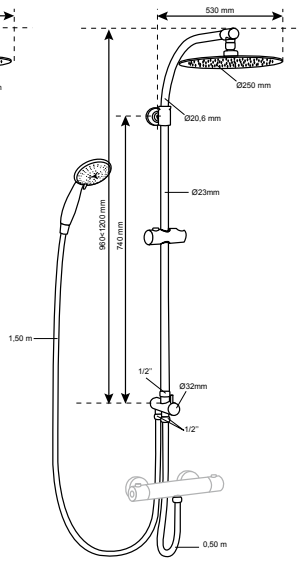

## BLACK ROMA

> Entraxe patères de fixation ajustable.
> Hauteur 90 < 115 cm, profondeur 35 cm.

**Pomme de tête**
> Pomme de douche avec écrou pivotant.
> Haute qualité inox marine.
> Anticalcaire Ø 23 cm.
> Inox chromé et ABS.
> Picots anticalcaire.

**Colonne**
> Colonne et mitigeur en laiton chromé.

**Douchette**
> 5 jets : changement par rotation. Avec une fonction SOFT (cette fonction permet d'insuffler des bulles d'air dans le jet d'eau pour apporter de la douceur au jet d'eau et pour réduire la consommation d'eau tout en garantissant une pression suffisante).
> Consommation d'eau : 17 L/mn.
> Picots anticalcaire.

**Flexible**
> 1m50, PVC noir anti-torsion.

| | COMFORT | TOUCH |
|---|---|---|
| Référence | 60722893 | 60722892 |
| Code barre | 3 375537 227754 | 3 375537 227747 |
| Emballage | Boîte | Boîte |
| Mitigeur | Mitigeur thermostatique avec système de blocage anti-brûlure à 38°.<br>Compatible avec toute production d'eau chaude sanitaire grâce à la cartouche thermostatique Vernet®, Ø 3,5 cm, fabriquée en France. | Mitigeur mécanique. Inverseur intégré avec disques céramiques. |
| Colisage | 02 | 02 |

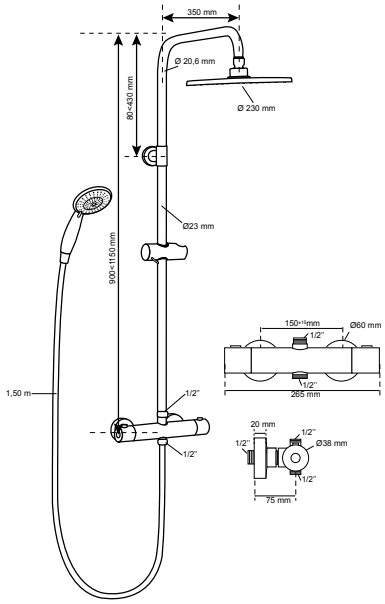


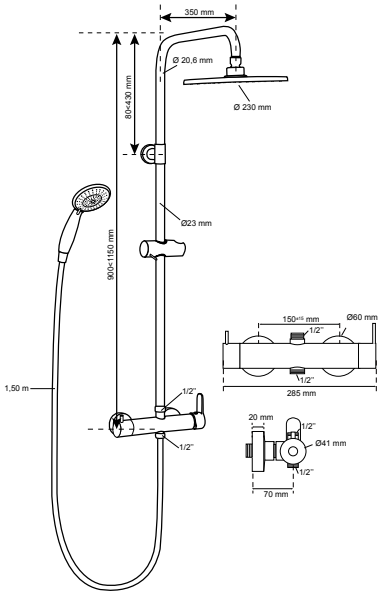

## RIMINI

> Entraxe patères de fixation ajustable.
> Hauteur 88 cm.
> Porte-savon et/ou shampoing.

**Colonne**
> Colonne et mitigeur en laiton chromé.

**Douchette**
> 5 jets : changement par rotation. Avec une fonction SOFT (cette fonction permet d'insuffler des bulles d'air dans le jet d'eau pour apporter de la douceur au jet d'eau et pour réduire la consommation d'eau tout en garantissant une pression suffisante).
> Ø 13 cm.
> Consommation d'eau : 11 L/mn.
> Picots anticalcaire.
> Grande douchette, qui peut être utilisée comme pomme de douche.

**Flexible**
> 1m50, flexible Shiny très esthétique grâce à sa maille serrée.

> Idéale pour la rénovation de petits espaces grâce au support mural réglable en hauteur.

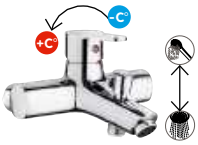


| | COMFORT | TOUCH | TOUCH BATH |
|---|---|---|---|
| Référence | 60721393 | 60721392 | 60721438 |
| Code barre | 3 375537 213221 | 3 375537 213214 | 3 375537 213672 |
| Emballage | Boîte | Boîte | Boîte |
| Mitigeur | Mitigeur thermostatique avec système de blocage anti-brûlure à 38°. Compatible avec toute production d'eau chaude sanitaire grâce à la cartouche thermostatique Vernet®, Ø 3,5 cm, fabriquée en France. | Mitigeur mécanique. Inverseur intégré avec disques céramiques. | Avec robinet de baignoire. |
| Colisage | 02 | 02 | 02 |

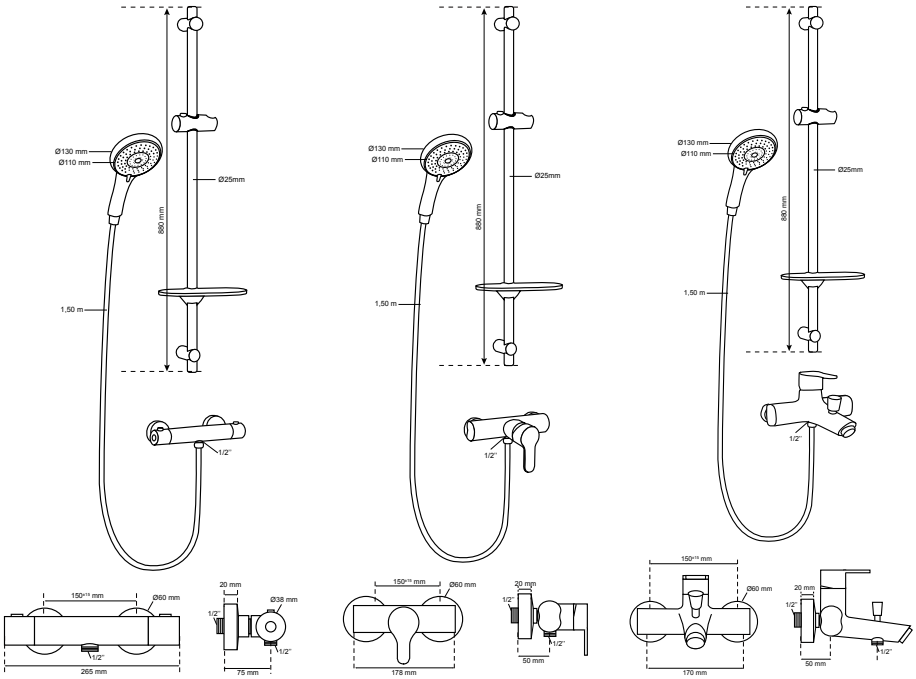

## SALSA SWITCH

> Entraxe patères de fixation réglable.
> Hauteur 95 cm.

**Pomme de tête**
> Pomme de douche avec écrou pivotant.
> Haute qualité inox marine.
> Anticalcaire Ø 21 cm.
> Inox chromé et ABS.
> Picots anticalcaire.

**Colonne**
> Colonne en laiton chromé.
> Colonne à connecter sur la robinetterie existante grâce à un flexible de 50 cm fourni.
> Colonne avec inverseur colonne / pomme de tête à tirette en laiton.

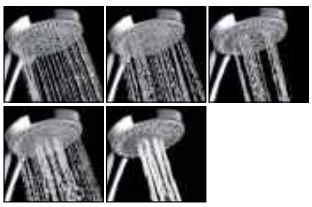

**Douchette**
> 5 jets : changement par rotation. pluie fine, pluie dense, massage, pluie fine/pluie dense, pluie fine/ massage.
> Picots anticalcaire.

**Flexible**
> 1m50.

| SWITCH | |
|---|---|
| Référence | 60722454 |
| Code barre | 3 375537 223602 |
| Emballage | Boîte |
| Colisage | 04 |

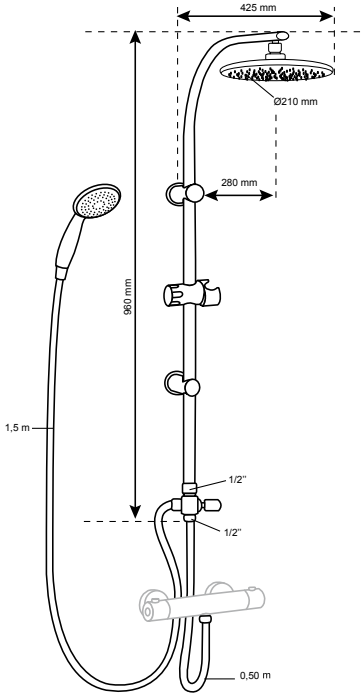

## PALERMO XXL

| | |
|---|---|
| Référence | 60720948 |
| Code barre | 3 375537 208746 |
| Emballage | Boîte |
| Dimension | 30 x 30 cm |
| Matière | ABS et inox chromé |
| Écrou pivotant | Oui en laiton chromé |
| Picots anticalcaire | Oui |
| Consommation d'eau | 11 L/mn |
| Colisage | 05 |

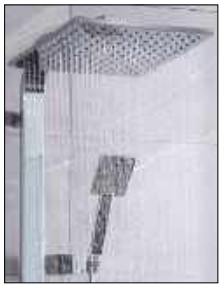

## TORINO XXL

| | |
|---|---|
| Référence | 60721114 |
| Code barre | 3 375537 210374 |
| Emballage | Boîte |
| Dimension | Ø 30 cm |
| Matière | ABS et inox chromé |
| Écrou pivotant | Oui en laiton chromé |
| Picots anticalcaire | Oui |
| Consommation d'eau | 11 L/mn |
| Colisage | 05 |

## MILANO

| | |
|---|---|
| Référence | 60720949 |
| Code barre | 3 375537 208753 |
| Emballage | Boîte |
| Dimension | Ø 22 cm |
| Matière | Inox chromé |
| Écrou pivotant | Oui en laiton chromé |
| Picots anticalcaire | Oui |
| Consommation d'eau | 11 Lmn |
| Colisage | 04 |

## NAPOLI

| | |
|---|---|
| Référence | 60720950 |
| Code barre | 3 375537 208760 |
| Emballage | Boîte |
| Dimension | 22 X 22 cm |
| Matière | Inox chromé |
| Écrou pivotant | Oui en laiton chromé |
| Picots anticalcaire | Oui |
| Consommation d'eau | 11 L/mn |
| Colisage | 04 |

## GENOVA

| | |
|---|---|
| Référence | 60720945 |
| Code barre | 3 375537 208715 |
| Emballage | Boîte |
| Dimension | 20 x 20 cm |
| Matière | ABS |
| Écrou pivotant | Oui en laiton chromé |
| Picots anticalcaire | Oui |
| Consommation d'eau | 11 L/mn |
| Colisage | 05 |

## VERONA

| | |
|---|---|
| Référence | 60720946 |
| Code barre | 3 375537 208722 |
| Emballage | Boîte |
| Dimension | Ø 23 cm |
| Matière | ABS |
| Écrou pivotant | Oui en laiton chromé |
| Picots anticalcaire | Oui |
| Consommation d'eau | 11 L/mn |
| Colisage | 10 |

## VENEZIA

| | |
|---|---|
| Référence | 60720944 |
| Code barre | 3 375537 208708 |
| Emballage | Boîte |
| Dimension | Ø 22 cm |
| Matière | ABS |
| Écrou pivotant | Oui en laiton chromé |
| Picots anticalcaire | Oui |
| Consommation d'eau | 10 Lmn |
| Colisage | 05 |

## FIRENZE

| | |
|---|---|
| Référence | 60720947 |
| Code barre | 3 375537 208739 |
| Emballage | Boîte |
| Dimension | 22 x 22 cm |
| Matière | ABS |
| Écrou pivotant | Oui en laiton chromé |
| Picots anticalcaire | Oui |
| Consommation d'eau | 11 L/mn |
| Colisage | 10 |

## OVALYS

| | |
|---|---|
| Référence | **60721087** |
| Code barre | 3 375537 210084 |
| Emballage | **Boîte** |
| Dimension | **Ø 20 cm** |
| Matière | **ABS** |
| Écrou pivotant | **Oui en laiton chromé** |
| Picots anticalcaire | **Oui** |
| Consommation d'eau | **10 L/mn** |
| Colisage | **15** |

## ROND 1/2"

ACS · CARTOUCHE THERMOSTATIQUE · 38° SÉCURITÉ · 2 ANS GARANTIE

> Mitigeur en laiton / inverseur céramique intégré.
> Compatible avec les colonnes Milano et Verona.

| | |
|---|---|
| Référence | 60721399 |
| Code barre | 3 375537 213283 |
| Emballage | Boîte |
| Colisage | 06 |

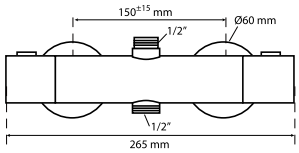


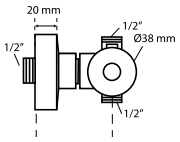


## OVALE 3/4"

ACS · CARTOUCHE THERMOSTATIQUE · 38° SÉCURITÉ · 2 ANS GARANTIE

> Mitigeur en laiton / inverseur céramique intégré.
> Compatible avec la colonne Siena.

| | |
|---|---|
| Référence | 60721401 |
| Code barre | 3 375537 213306 |
| Emballage | Boîte |
| Colisage | 06 |

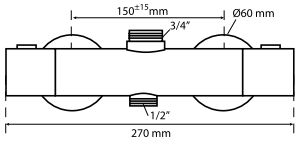


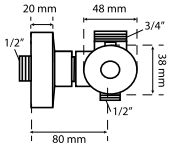


## CARRÉ

ACS · CARTOUCHE THERMOSTATIQUE · 38° SÉCURITÉ · 2 ANS GARANTIE

> Mitigeur en laiton / inverseur céramique intégré.
> Compatible avec la colonne Palermo.

| | |
|---|---|
| Référence | 60721403 |
| Code barre | 3 375537 213320 |
| Emballage | Boîte |
| Colisage | 06 |

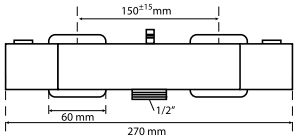


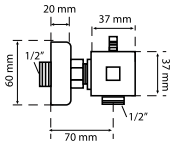


## ROND SORTIE BASSE

ACS · CARTOUCHE THERMOSTATIQUE · 38° SÉCURITÉ · 2 ANS GARANTIE

> Mitigeur en laiton

| | |
|---|---|
| Référence | 60721405 |
| Code barre | 3 375537 213344 |
| Emballage | Boîte |
| Colisage | 06 |

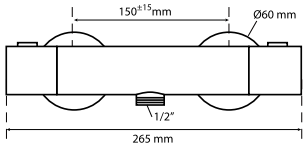


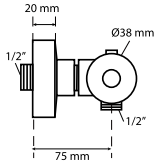

## ROND 1/2"

ACS 2 ANS GARANTIE

> Mitigeur en laiton / inverseur céramique intégré.
> Compatible avec les colonnes Milano et Verona.

| | |
|---|---|
| Référence | 60721398 |
| Code barre | 3 375537 213276 |
| Emballage | Boîte |
| Colisage | 06 |

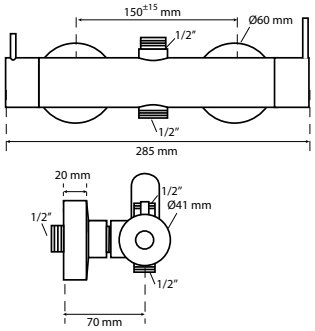


## OVALE 3/4"

ACS 2 ANS GARANTIE

> Mitigeur en laiton / inverseur céramique intégré.
> Compatible avec la colonne Siena.

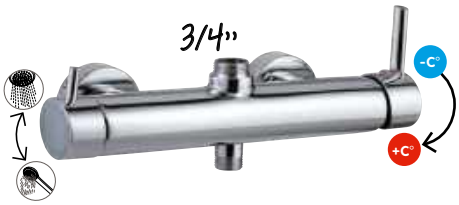


| | |
|---|---|
| Référence | 60721400 |
| Code barre | 3 375537 213290 |
| Emballage | Boîte |
| Colisage | 06 |

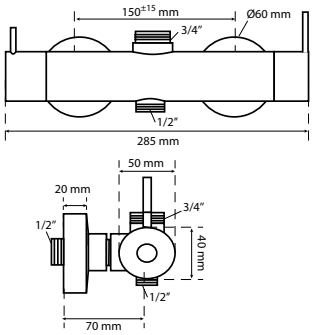


## CARRÉ

ACS 2 ANS GARANTIE

> Mitigeur en laiton / inverseur céramique intégré.
> Compatible avec la colonne Palermo.

| | |
|---|---|
| Référence | 60721402 |
| Code barre | 3 375537 213313 |
| Emballage | Boîte |
| Colisage | 06 |

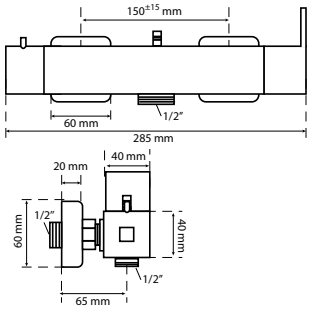


## ROND SORTIE BASSE

ACS 2 ANS GARANTIE

> Mitigeur en laiton

| | |
|---|---|
| Référence | 60721404 |
| Code barre | 3 375537 213337 |
| Emballage | Boîte |
| Colisage | 06 |

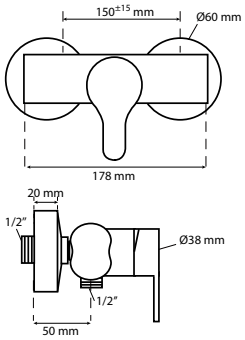

## INVERSEURS

> En laiton avec disques céramiques.
> Ø 32 mm.

| Rotatif rond VERONA MILANO | |
|---|---|
| Référence | 60721395 |
| Code barre | 3 375537 213245 |
| Emballage | Coque |
| Colisage | 10 |

> En laiton avec disques céramiques.
> 32 x 42 mm.

| Rotatif ovale SIENA | |
|---|---|
| Référence | 60721396 |
| Code barre | 3 375537 213252 |
| Emballage | Coque |
| Colisage | 10 |

> En laiton.

| À tirette VENEZIA | |
|---|---|
| Référence | 60721394 |
| Code barre | 3 375537 213238 |
| Emballage | Coque |
| Colisage | 10 |

> En laiton avec disques céramiques
> Ø 32 mm.

| Rotatif rond OVALYS | |
|---|---|
| Référence | 60721397 |
| Code barre | 3 375537 213269 |
| Emballage | Coque |
| Colisage | 10 |

## CARTOUCHE THERMOSTATIQUE VERNET

> Fabriquée en France.
> Pour mitigeurs thermostatiques Wirquin.

| Rotatif rond VERONA MILANO | |
|---|---|
| Référence | 60721506 |
| Code barre | 3 375537 214358 |
| Emballage | Coque |
| Colisage | 10 |

## ROBINETS POUR MITIGEURS THERMOSTATIQUES WIRQUIN

| D'ouverture/fermeture | |
|---|---|
| Référence | 60721517 |
| Code barre | 3 375537 214471 |
| Emballage | Coque |
| Colisage | 10 |

| D'ouverture/fermeture avec inverseur | |
|---|---|
| Référence | 60721518 |
| Code barre | 3 375537 214488 |
| Emballage | Coque |
| Colisage | 10 |

## ROBINETS POUR MITIGEURS MÉCANIQUES WIRQUIN

| D'ouverture/fermeture sortie basse | |
|---|---|
| Référence | 60721515 |
| Code barre | 3 375537 214457 |
| Emballage | Coque |
| Colisage | 10 |

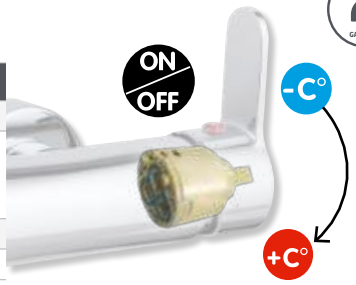

| D'ouverture/fermeture sortie basse | |
|---|---|
| Référence | 60721536 |
| Code barre | 3 375537 214662 |
| Emballage | Coque |
| Colisage | 10 |

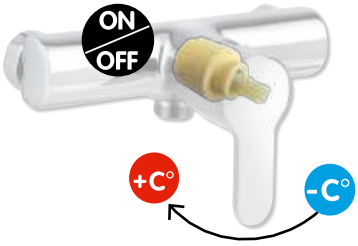

| Avec inverseur | |
|---|---|
| Référence | 60721516 |
| Code barre | 3 375537 214464 |
| Emballage | Coque |
| Colisage | 10 |

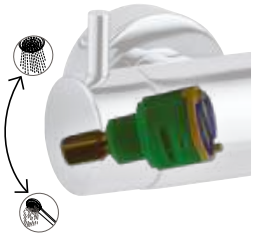

## Support de douchette 1 position

| | |
|---|---|
| Référence | 60720906 |
| Code barre | 3 375537 208319 |
| Emballage | Coque |
| Matière | ABS chromé |
| Colisage | 24 |

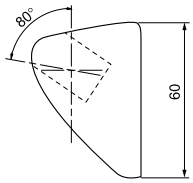

## Support de douchette 3 positions

| | |
|---|---|
| Référence | 60720907 |
| Code barre | 3 375537 208326 |
| Emballage | Coque |
| Matière | ABS chromé |
| Colisage | 24 |

## Support de douchette ventouse

| | |
|---|---|
| Référence | 60720908 |
| Code barre | 3 375537 208333 |
| Emballage | Coque |
| Matière | ABS chromé |
| Colisage | 24 |

## Support de douchette à rotule

| | |
|---|---|
| Référence | 60720910 |
| Code barre | 3 375537 208357 |
| Emballage | Coque |
| Matière | Métal chromé |
| Colisage | 24 |

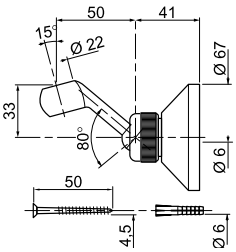

## Robinet d'arrêt droit 3 voies

| | |
|---|---|
| Référence | 60720909 |
| Code barre | 3 375537 208340 |
| Emballage | Coque |
| Matière | Laiton chromé |
| Colisage | 30 |

## Stop douche

| | |
|---|---|
| Référence | 60720911 |
| Code barre | 3 375537 208364 |
| Emballage | Coque |
| Matière | ABS chromé |
| Colisage | 30 |

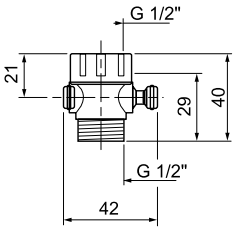

## Bride articulée + support pour douchette

| | | |
|---|---|---|
| Référence | 60720913 | HY447 |
| Code barre | 3 375537 208388 | 3 375530 210616 |
| Emballage | Coque | Sac |
| Matière | Métal chromé | Métal chromé |
| Colisage | 30 | 100 |

## Bride articulée pour douchette

| | |
|---|---|
| Référence | 60720912 |
| Code barre | 3 375537 208371 |
| Emballage | Coque |
| Matière | Laiton chromé |
| Colisage | 30 |

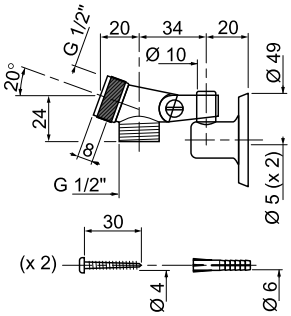

## Porte-savon cristal

| | |
|---|---|
| Référence | 60720901 |
| Code barre | 3 375537 208265 |
| Emballage | Coque |
| Matière | ABS transparent |
| Barre de douche | Ø 1,8 cm |
| Colisage | 12 |

## Porte-savon chromé

| | |
|---|---|
| Référence | 60720902 |
| Code barre | 3 375537 208272 |
| Emballage | Coque |
| Matière | ABS chromé |
| Barre de douche | Ø 2,5 cm |
| Colisage | 12 |

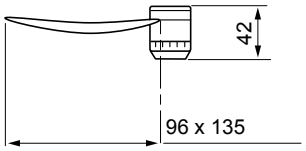


> Réducteur de débit (20 à 50%).
> Se pose entre la douchette et le flexible.

## Lot de 2 joints réducteur de débit

| | |
|---|---|
| Référence | 60720899 |
| Code barre | 3 375537 208241 |
| Emballage | Coque |
| Matière | Caoutchouc |
| Colisage | 30 |

> Se pose entre la douchette et le flexible.

| Lot de 2 joints de flexible | |
|---|---|
| Référence | 60720915 |
| Code barre | 3 375537 208401 |
| Emballage | Coque |
| Matière | Caoutchouc |
| Colisage | 30 |

| Curseur de barre | |
|---|---|
| Référence | 60720904 |
| Code barre | 3 375537 208296 |
| Emballage | Coque |
| Barre de douche | Ø 1,8 cm |
| Matière | ABS chromé |
| Colisage | 24 |

| Curseur de barre | |
|---|---|
| Référence | 60720905 |
| Code barre | 3 375537 208302 |
| Emballage | Coque |
| Barre de douche | Ø 2,5 cm |
| Matière | ABS chromé |
| Colisage | 24 |

## CONCEPT COLONNES DE DOUCHE

11 Stickers adhésifs et repositionnables

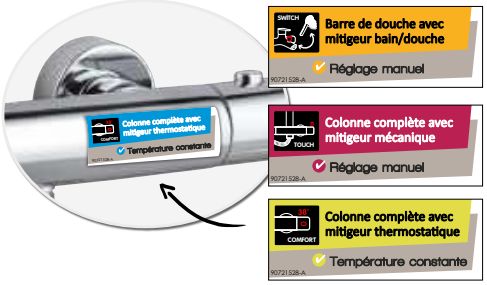


Kit ILV colonnes de douche

| | | |
|---|---|---|
| Présentoir colonne de douche :<br><br>Il permet de présenter 1 colonne dans une version sur un support en métal.<br>- Systèmes de fixation inclus. | 90723770 | 3 375537 236138 |
| Kit ILV produits en FR :<br><br>- 1 kit permet d'expliquer tous les modèles de colonnes et leurs différentes versions. | 90721528 | 3 375537 214587 |
| Support mitigeur (lot de 22) | 90721508 | 3 375537 214372 |

Photos magasins

## CONCEPT HYDROTHÉRAPIE

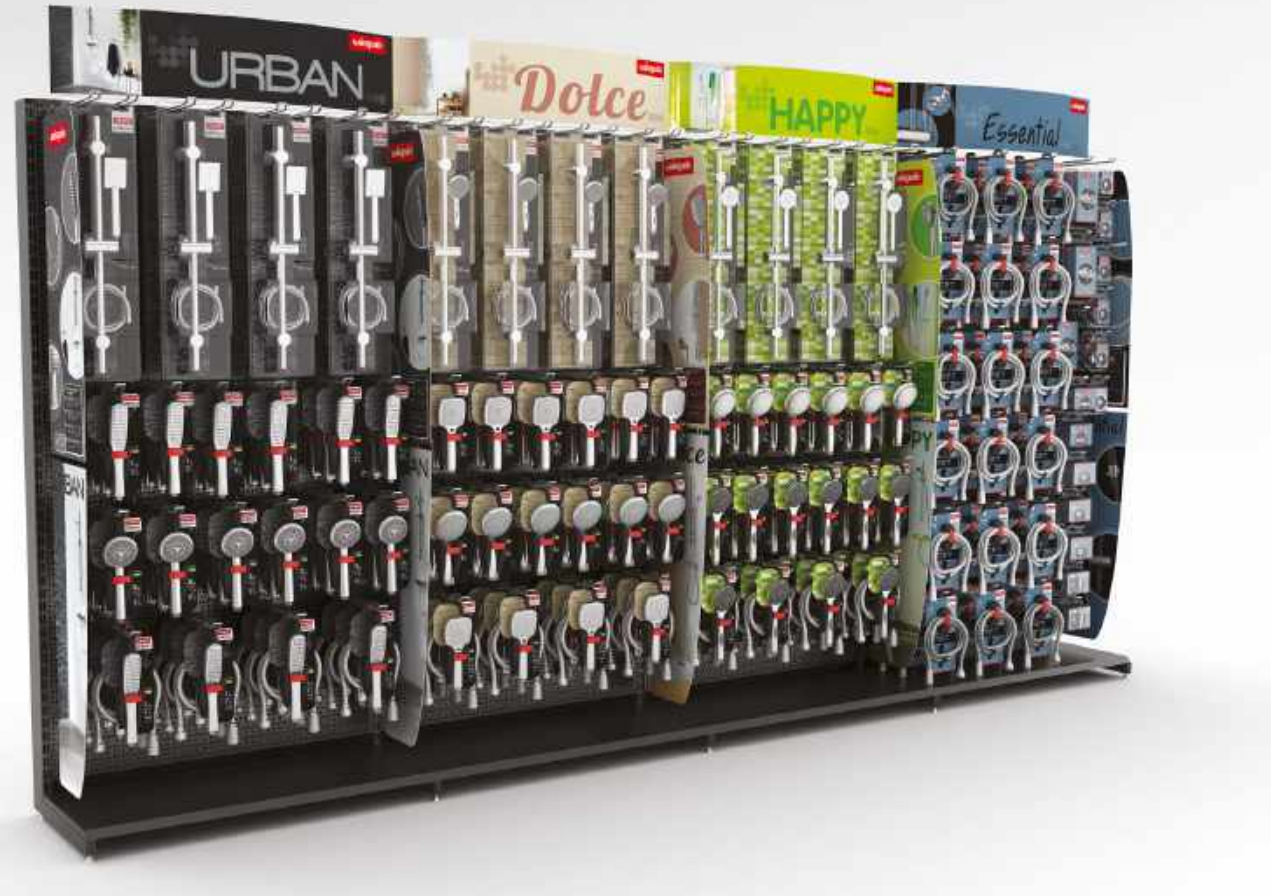


Jeu de 14 étiquettes pour le linéaire 4m00.
À poser sur les boîtes pour les produits en sacs.

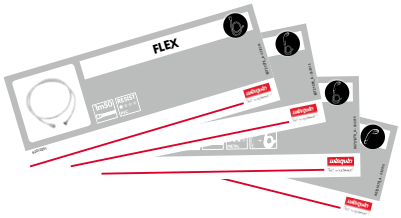


1 fronton = version 1 mètre.
Hauteur : 38,5 cm - largeur : 98 cm

| | | | |
|---|---|---|---|
| Kit merchandising hydrothérapie (3 à 4m00) :<br>- 4 frontons (selon les 4 univers «déco» Urban, Dolce, Happy et Essential).<br>- 5 kakemonos.<br>- Systèmes de fixation inclus. | 90721077 | FR | 3 375537 209989 |
| Jeu d'étiquettes de boîtes hydrothérapie (4m00) | 90721078 | FR / NL / IT | 3 375537 209996 |
| ILV hydrothérapie (1m00) | 90721146 | FR / NL / IT | 3 375537 210718 |
| Broche bandeau (à commander par 2) | 69990008 | - | 3 375537 127061 |
| Boîte polypropylène 16 x 25 x 46 cm (à commander x4) | 99990001 | - | 3 375539 069697 |

Photo magasin

## Le support FREEDOM
Un packaging innovant

Écologique : le support est en matériau recyclé.

**ÉLÉGANT**
Le support valorise le produit et permet de le prendre en main.

**FACILE**
Le clip rouge maintient la douchette, le flexible.

**MALIN**
Au recto, la douchette, au verso, le flexible.

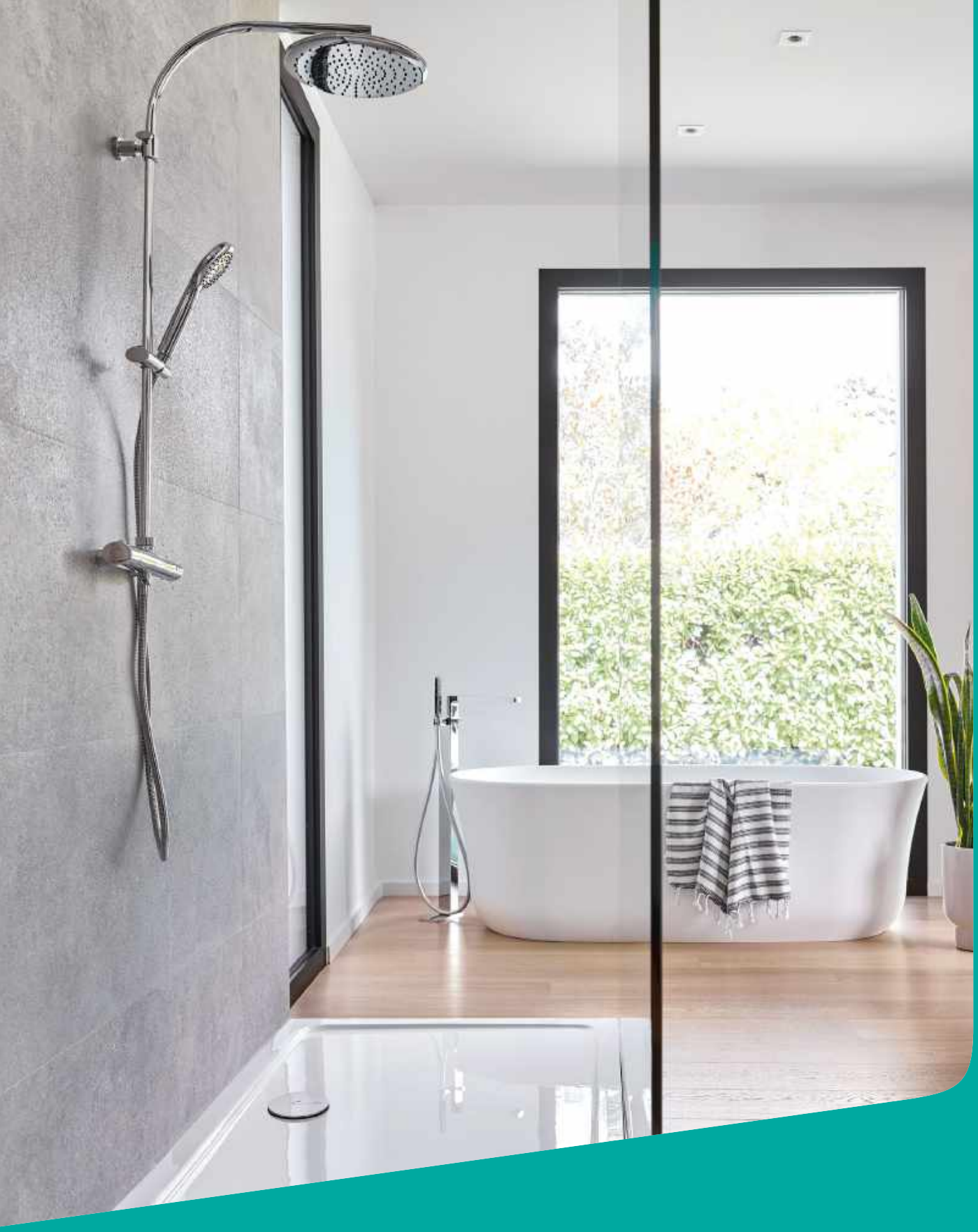

# DOUCHE

# Comment choisir son vidage de douche ?

| TYPE DE DOUCHE | Ø PERÇAGE DU RECEVEUR | SORTIE | FINITION / DESIGN |
|---|---|---|---|
| DOUCHE AVEC RECEVEUR CLASSIQUE | Ø90 | HORIZONTALE OU VERTICALE | - DÔME<br>- GRILLE<br>- SANS |
| | Ø60 | | - MÉTAL<br>- ABS |
| DOUCHE AVEC RECEVEUR EXTRAPLAT | Ø90 | HORIZONTALE | |

## POUR VOUS GUIDER :

- 50 — Garde d'eau
- wirquin INNOVATION — Innovation Wirquin
- BREVETÉ — Système breveté
- ULTRA COMPACT — Ultra compact
- 5 ANS GARANTIE — Garantie
- Pas de fuite

## BONDE EXTRAPLATE POUR RECEVEURS AVEC DÔME

Spécialement conçue pour venir équiper les receveurs extraplats Ø 90 mm, cette bonde de douche est compacte (seulement 40 mm hors tout). Elle conviendra parfaitement aux installations PMR.
Son dôme, en ABS chromé et au design épuré se fixe facilement sur l'adaptateur.
Le godet amovible est accessible par le dessus pour un entretien rapide et aisé.
Livrée avec un adaptateur spécifique, notre bonde de douche extraplate peut être installée sur tous types de receveur Ø 90 mm, même ceux en grès ou dotés d'une perforation conique.

wirquin INNOVATION · 10 ANS GARANTIE · ULTRA COMPACT · BREVETÉ

**BÉNÉFICES**

> Encombrement sous receveur de 40 mm pour un gain de place maximal et un décaissement minimal.
> Idéale pour les receveurs extraplats, pour un résultat design et tendance.
> Nettoyage facile et rapide, le godet amovible est accessible par le dessus.
> Installation facile et sûre.
> Débit conforme aux exigences normatives permettant une bonne expérience utilisateur sur les receveurs de douche extraplats.

**CONSEILS**

> Livrée avec un adaptateur spécifique, notre bonde de douche extraplate peut être installée sur tous types de receveur Ø 90 mm, même ceux en grès ou dotés d'une perforation conique.

| Dôme en ABS chromé | |
|---|---|
| Référence | 30720138 |
| Code barre | 3 375537 200610 |
| Emballage | Coque |
| Type de receveur | Ø 90 mm |
| Débit (sous 15 mm d'eau) | 24 L/mn |
| Sortie | Horizontale Ø 40 mm à coller |
| Encombrement sous receveur | 40 mm |
| Colisage | 12 |

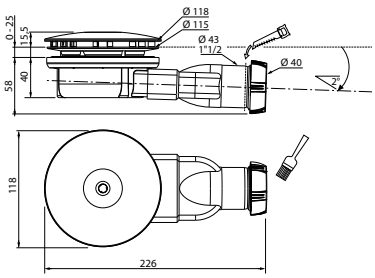

## BONDE EXTRAPLATE POUR RECEVEURS PLATEAU

La **bonde de douche extraplate WIRQUIN** est spécialement conçue pour les receveurs EXTRAPLATs en Ø 90 mm. Facile à installer, elle est également facile à nettoyer, grâce à sa membrane amovible et accessible par le dessus. Elle est livrée sans grille, puisque destinée à équiper les plateaux de douche design fournis avec leur propre grille spécifique.

**BÉNÉFICES**

> Encombrement sous receveur de 40 mm pour un gain de place maximal et un décaissement minimal.
> Idéale pour les receveurs extraplats et pour un résultat design et tendance.
> Nettoyage facile et rapide, accès possible à la canalisation avec un déboucheur.
> Installation facile et sûre.
> Débit conforme aux exigences normatives permettant une bonne expérience utilisateur sur les receveurs de douche extraplats.

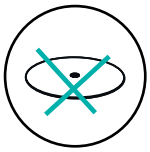

Livrée sans dôme
Pour permettre d'adapter les grilles fournies avec les receveurs design sans difficultés.

Bride plate en métal
Résistance optimale au moment du serrage.
Sans picots pour ne pas gêner la pose de la grille fournie avec le receveur.

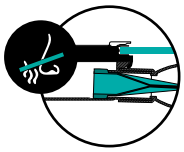

Membrane anti-retour d'odeur
La membrane silicone s'ouvre au passage de l'eau et se referme ensuite pour empêcher toute remontée d'odeurs. La membrane est une pièce d'usure : elle peut perdre en efficacité avec le temps et pourra être remplacée.

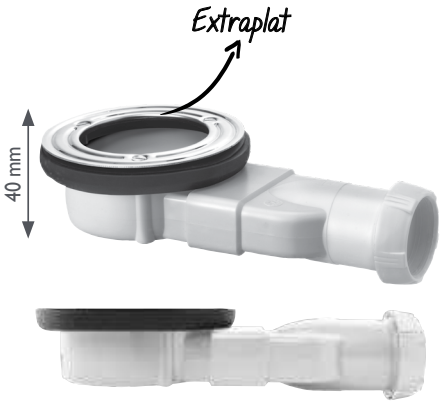


| Sans dôme (pour receveurs vendus avec leur dôme) | |
|---|---|
| Référence | 30722575 |
| Code barre | 3 375537 224753 |
| Emballage | Sac imprimé |
| Type de receveur | Ø 90 mm |
| Débit (sous 15 mm d'eau) | 33 L/mn |
| Sortie | Horizontale Ø 40 mm à coller |
| Encombrement sous receveur | 40 mm |
| Colisage | 30 |

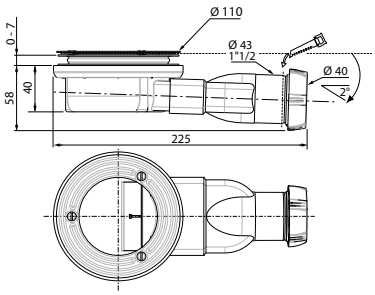

## BONDES JAMES MULTI-POSITIONS

La **bonde JAMES de WIRQUIN** est une bonde de douche multidirectionnelle très astucieuse grâce à sa sortie orientable à 360° permettant une installation horizontale, verticale ou dans n'importe quelle position intermédiaire.
Facile d'entretien, la bonde est équipée d'un filtre amovible permettant de retenir les cheveux et autres déchets.
Encombrement limité avec seulement 83 mm de hauteur sous receveur en position horizontale.

FILTRE AMOVIBLE — CLÉ DE SERRAGE

**BÉNÉFICES**
> Installation facile et sûre grâce à la sortie orientable.
> Nettoyage facile.
> Garde d'eau de 50 mm qui empêche les remontées d'odeurs provenant des canalisations.

### Ø 90 mm - dôme en ABS chromé

| | |
|---|---|
| Référence | 30718685 |
| Code barre | 3 375537 186327 |
| Emballage | Coque |
| Type de receveur | Ø 90 mm |
| Débit (sous 15 mm d'eau) | 30 L/mn en position horizontale<br>40 L/mn en position verticale |
| Sortie | Orientable<br>Ø 40 mm à visser ou à coller |
| Encombrement sous receveur | 83 mm en position horizontale |
| Colisage | 12 |

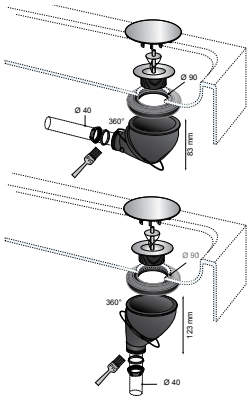

### Ø 90 mm - grille en ABS chromé

| | | |
|---|---|---|
| Référence | 34230002 | 34230004 |
| Code barre | 3 375539 059230 | 3 375539 063022 |
| Emballage | Coque | Sac |
| Type de receveur | Ø 90 mm | |
| Débit (sous 15 mm d'eau) | 30 L/mn en position horizontale<br>40 L/mn en position verticale | |
| Sortie | Orientable, Ø 40 mm à coller | |
| Encombrement sous receveur | 83 mm en position horizontale | |
| Colisage | 12 | 40 |

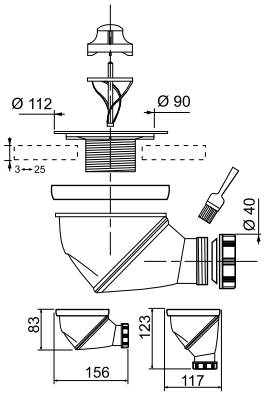

### Ø 60 mm - grille en ABS chromé

| | |
|---|---|
| Référence | 30718686 |
| Code barre | 3 375537 186334 |
| Emballage | Coque |
| Type de receveur | Ø 60 mm |
| Débit (sous 120 mm d'eau) | 44 L/mn en position horizontale<br>53 L/mn en position verticale |
| Sortie | Orientable, Ø 40 mm à coller |
| Encombrement sous receveur | 83 mm en position horizontale |
| Colisage | 12 |

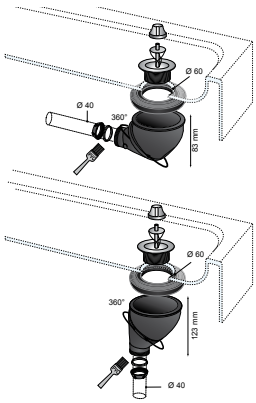

## BONDES TWISTO

De par sa forme spécifique, **la bonde TWISTO** est une bonde de douche autonettoyante et imbouchable conçue pour équiper les receveurs de douche en Ø 90 mm.
Elle bénéficie d'un débit supérieur aux exigences normatives et offre une expérience utilisateur très agréable.

**BÉNÉFICES**
> Bonde de douche autonettoyante et imbouchable grâce à sa forme spécifique.
> Compacte et équipée d'un joint recouvrant empêchant tout glissement rendant l'installation facile et sûre.
> Garde d'eau de 50 mm empêchant les remontées d'odeurs provenant des canalisations.

| Ø 90 mm - grille carrée en inox brossé | |
|---|---|
| Référence | 30718875 |
| Code barre | 3 375537 188154 |
| Emballage | Coque |
| Type de receveur | Ø 90 mm |
| Débit (sous 15 mm d'eau) | 32 L/mn |
| Sortie | Horizontale Ø 40 mm à visser ou à coller |
| Encombrement sous receveur | 90 mm |
| Colisage | 12 |

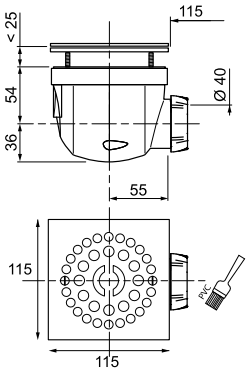

| Ø 90 mm - dôme en métal chromé | |
|---|---|
| Référence | 30720197 |
| Code barre | 3 375537 201204 |
| Emballage | Coque |
| Type de receveur | Ø 90 mm |
| Débit (sous 15 mm d'eau) | 32 L/mn |
| Sortie | Horizontale Ø 40 mm à visser ou à coller |
| Encombrement sous receveur | 90 mm |
| Colisage | 12 |

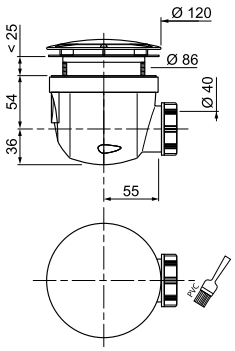

| Ø 90 mm - dôme en ABS chromé | |
|---|---|
| Référence | 30718687 |
| Code barre | 3 375537 186341 |
| Emballage | Coque |
| Type de receveur | Ø 90 mm |
| Débit (sous 15 mm d'eau) | 32 L/mn |
| Sortie | Horizontale Ø 40 mm à visser ou à coller |
| Encombrement sous receveur | 90 mm |
| Colisage | 12 |

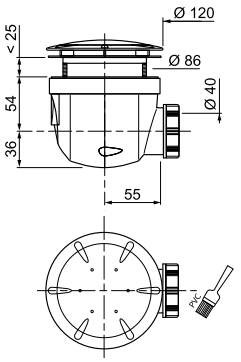

## BONDES TOURBILLON SORTIE HORIZONTALE

Classique mais efficace, les bondes TOURBILLON Ø 90 mm sont faciles à nettoyer grâce à leur panier amovible, accessible par le dessus. Leur installation est facile grâce au joint recouvrant et au godet qui sert de clé de serrage. La hauteur de filetage leur permet de s'adapter à tous les receveurs du marché.

**BÉNÉFICES**
> Bonde de douche classique et efficace.
> Installation facile grâce au joint recouvrant et à la clé de serrage intégrée.
> S'adapte à tous les receveurs du marché.

| Ø 90 mm - dôme en ABS chromé | |
|---|---|
| Référence | 30723744 |
| Code barre | 3 375537 235964 |
| Emballage | Boîte |
| Type de receveur | Ø 90 mm |
| Débit (sous 15 mm d'eau) | 26,4 L/mn |
| Sortie | Horizontale Ø 40 mm à visser ou à coller |
| Encombrement sous receveur | 78 mm |
| Colisage | 18 |

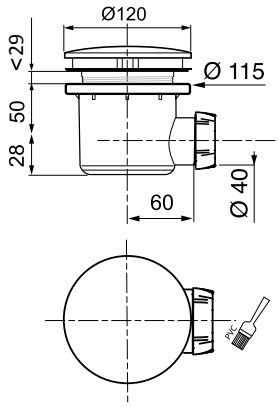

| Ø 90 mm - grille plate en inox brossé | |
|---|---|
| Référence | 30723745 |
| Code barre | 3 375537 235971 |
| Emballage | Boîte |
| Type de receveur | Ø 90 mm |
| Débit (sous 15 mm d'eau) | 27,9 L/mn |
| Sortie | Horizontale Ø 40 mm à visser ou à coller |
| Encombrement sous receveur | 78 mm |
| Colisage | 18 |

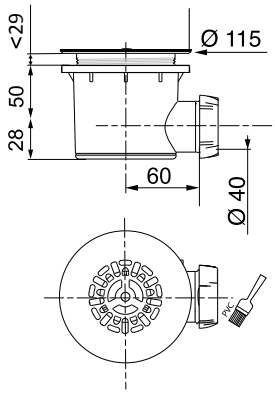

| Ø 90 mm - grille en ABS chromé | |
|---|---|
| Référence | 30723743 |
| Code barre | 3 375537 235957 |
| Emballage | Boîte |
| Type de receveur | Ø 90 mm |
| Débit (sous 15 mm d'eau) | 27,7 L/mn |
| Sortie | Horizontale Ø 40 mm à visser ou à coller |
| Encombrement sous receveur | 78 mm |
| Colisage | 18 |

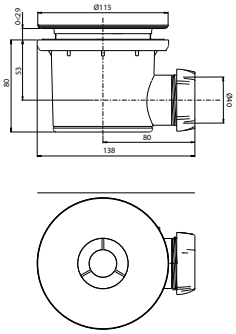

## BONDES TOURBILLON SORTIE VERTICALE

### Ø 90 mm - dôme en ABS chromé

| | |
|---|---|
| Référence | 30723746 |
| Code barre | 3 375537 235988 |
| Emballage | Boîte |
| Type de receveur | Ø 90 mm |
| Débit (sous 15 mm d'eau) | 24,5 L/mn |
| Sortie | Verticale Ø 40 mm à visser ou à coller |
| Encombrement sous receveur | 106 mm |
| Colisage | 18 |

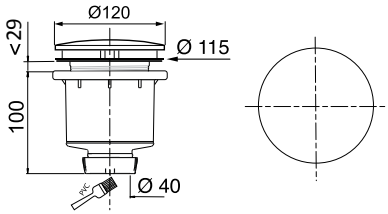

### Ø 90 mm - grille plate en inox brossé

| | |
|---|---|
| Référence | 30723747 |
| Code barre | 3 375537 235995 |
| Emballage | Boîte |
| Type de receveur | Ø 90 mm |
| Débit (sous 15 mm d'eau) | 24,4 L/mn |
| Sortie | Verticale Ø 40 mm à visser ou à coller |
| Encombrement sous receveur | 106 mm |
| Colisage | 18 |

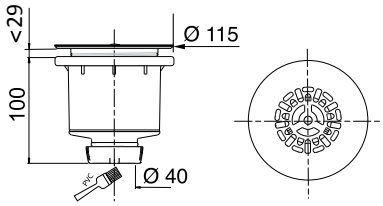


## BONDES TOURBILLON SORTIE HORIZONTALE

### Ø 60 mm - grille en ABS chromé

| | |
|---|---|
| Référence | 30718688 |
| Code barre | 3 375537 186358 |
| Emballage | Coque |
| Type de receveur | Ø 60 mm |
| Débit (sous 120 mm d'eau) | 30 L/mn |
| Sortie | Horizontale Ø 40 mm à visser ou à coller |
| Encombrement sous receveur | 71 mm |
| Colisage | 40 |

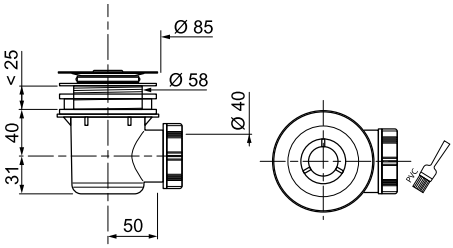

### Ø 60 mm - dôme en ABS chromé

| | |
|---|---|
| Référence | 30722016 |
| Code barre | 3 375537 219353 |
| Emballage | Sac |
| Type de receveur | Ø 60 mm |
| Débit (sous 120 mm d'eau) | 22 L/mn |
| Sortie | Horizontale Ø 40 mm à visser ou à coller |
| Encombrement sous receveur | 71 mm |
| Colisage | 30 |

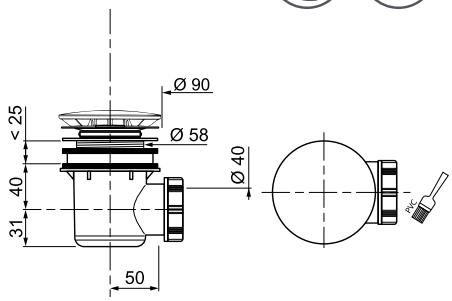

## BONDES PLASTIQUES

| Ø 60 mm - sortie horizontale | |
|---|---|
| Référence | SP405 |
| Code barre | 3 375530 111616 |
| Emballage | Sac |
| Type de receveur | Ø 60 mm |
| Débit (sous 120 mm d'eau) | 24 L/mn |
| Sortie | Horizontale Ø 40 mm à visser ou à coller |
| Encombrement sous receveur | 71 mm |
| Colisage | 21 |

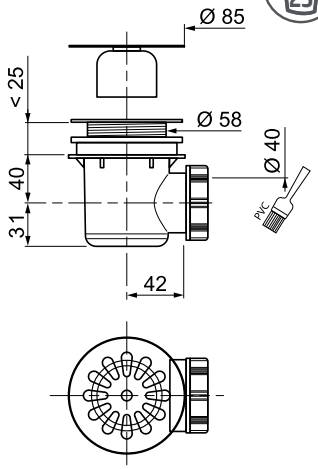

| Ø 60 mm - sortie verticale | |
|---|---|
| Référence | 30720112 |
| Code barre | 3 375537 200344 |
| Emballage | Coque |
| Type de receveur | Ø 60 mm |
| Débit (sous 120 mm d'eau) | 20 L/mn |
| Sortie | Verticale Ø 40 mm à visser ou à coller |
| Encombrement sous receveur | 71 mm |
| Colisage | 20 |

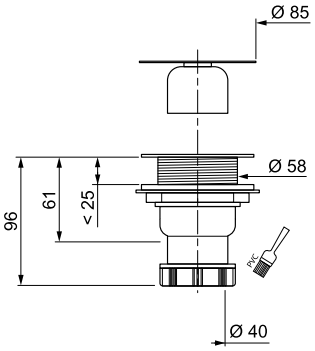


## BONDE LAITON

| Ø 60 mm - sortie horizontale | |
|---|---|
| Référence | SL401C |
| Code barre | 3 375536 010623 |
| Emballage | Coque |
| Type de receveur | Ø 60 mm |
| Débit (sous 120 mm d'eau) | 24 L/mn |
| Sortie | Horizontale Ø 40 mm à visser |
| Encombrement sous receveur | 71 mm |
| Colisage | 24 |

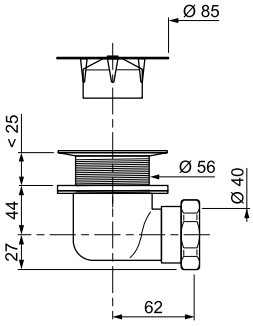

## CLOCHE MARGUERITE

| Pour bondes plastiques Ø 60 mm | | |
|---|---|---|
| Référence | 30721225 | 39235003 |
| Code barre | 3 375537 211548 | 3 375536 018155 |
| Emballage | Coque | Sac cavalier |
| Colisage | 40 | 140 |

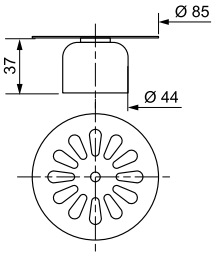


## GODET + CLOCHE

| Pour bonde extraplate avec dôme | |
|---|---|
| Référence | 30719156 |
| Code barre | 3 375537 190850 |
| Emballage | Sac |
| Colisage | 60 |

## DÔME CHROMÉ

| Pour bonde extraplate | |
|---|---|
| Référence | 30719719 |
| Code barre | 3 375537 196463 |
| Emballage | Sac |
| Colisage | 40 |

## MEMBRANE

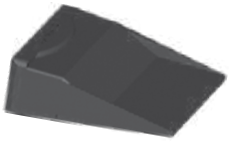

| Pour bonde extraplate sans dôme | |
|---|---|
| Référence | 30719155 |
| Code barre | 3 375537 190843 |
| Emballage | Sac |
| Colisage | 60 |

## DÔME EN ABS CHROMÉ Ø 120 MM

| Pour bonde James Ø 90 mm | |
|---|---|
| Référence | 39254001 |
| Code barre | 3 375537 132836 |
| Emballage | Coque |
| Colisage | 20 |

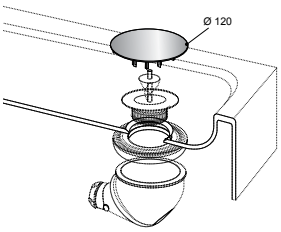


## FILTRE ET GRILLE

| Pour bonde James | |
|---|---|
| Référence | 30721551 |
| Code barre | 3 375537 214815 |
| Emballage | Sac cavalier |
| Colisage | 50 |

# BAIGNOIRE

# Comment choisir son vidage de baignoire ?

| TYPE D'OUVERTURE / FERMETURE | LONGUEUR DU TROP-PLEIN SELON LA HAUTEUR DE LA BAIGNOIRE | TYPE DE SIPHON |
|---|---|---|
| BOUCHON & CHAÎNETTE | L 500 MM | - ORIENTABLE |
| QUICK-CLAC | | - AUTONETTOYANT / IMBOUCHABLE |
| À CÂBLE | L 700 MM | - GAIN DE PLACE «V» |

**POUR VOUS GUIDER :**

Fermeture Quick-Clac

Fermeture à bouchon

Fermeture à câble

Garde d'eau

Garantie

## VIDAGES À CÂBLE

Vidage complet pour équiper les baignoires, incluant une bonde, un trop-plein et un siphon avec garde d'eau de 50 mm. Ouverture et fermeture par une commande (volant en ABS chromé.) Disponible en deux versions : clapet recouvrant ou clapet rentrant. Deux siphons possibles : autonettoyant ou avec sortie orientable.

| Clapet recouvrant en ABS chromé | |
|---|---|
| Référence | 30718683 |
| Code barre | 3 375537 186303 |
| Emballage | Coque |
| Longueur du câble | L 700 mm |
| Type de siphon | Autonettoyant |
| Débit | 62 L/mn |
| Sortie | Ø 40 mm à visser |
| Volant | ABS chromé |
| Colisage | 12 |

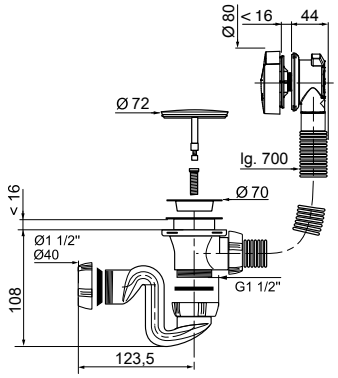

| Clapet rentrant en laiton chromé | | |
|---|---|---|
| Référence | 30719648 | SP5603 |
| Code barre | 3 375537 195763 | 3 375530 295187 |
| Emballage | Coque | Sac |
| Longueur du câble | L 700 mm | |
| Type de siphon | Orientable avec bouchon de dégorgement | |
| Débit | 55 L/mn | |
| Sortie | Ø 40 mm à visser | |
| Volant | ABS chromé | |
| Colisage | 12 | 20 |

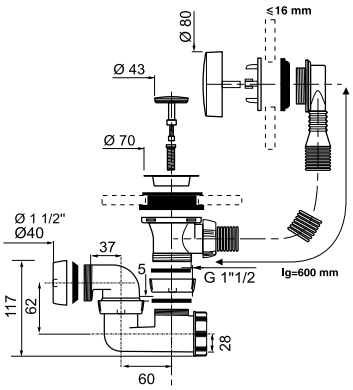


## VIDAGE QUICK-CLAC

Facile à utiliser, l'ouverture et la fermeture du vidage se font par simple pression du pied ou de la main sur le clapet. Haute résistance, testé plus de 50 000 ouvertures / fermetures. Maintenance facile, toutes les pièces d'usure restent accessibles.

| Clapet recouvrant en inox chromé | |
|---|---|
| Référence | 30718684 |
| Code barre | 3 375537 186310 |
| Emballage | Coque |
| Longueur trop-plein | L 700 mm |
| Type de siphon | Orientable avec bouchon de dégorgement |
| Débit | 60 L/mn |
| Sortie | Ø 40 mm à visser |
| Cache trop-plein | ABS chromé |
| Colisage | 08 |

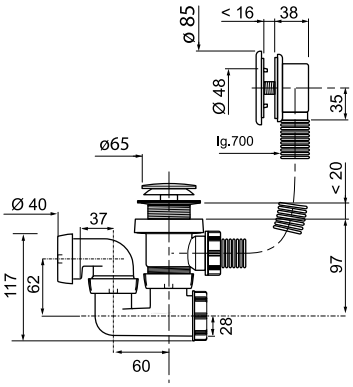

## VIDAGE À BOUCHON

| | | |
|---|---|---|
| Référence | 30719899 | SP5502 |
| Code barre | 3 375537 198238 | 3 375530 114617 |
| Emballage | Coque | Sac |
| Longueur trop-plein | L 500 mm | |
| Type de siphon | Orientable avec bouchon de dégorgement | |
| Débit | 47 L/mn | |
| Sortie | Ø 40 mm à visser | |
| Colisage | 12 | 24 |

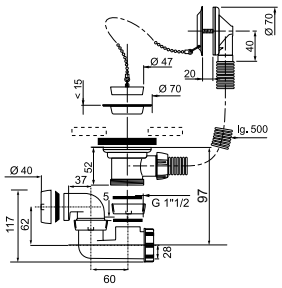


## SIPHON ORIENTABLE SEUL

| | | |
|---|---|---|
| Référence | 30720027 | SP602 |
| Code barre | 3 375537 199495 | 3 375530 116819 |
| Emballage | Coque | Sac |
| Type de siphon | Orientable avec bouchon de dégorgement | |
| Débit | 54 L/mn | |
| Sortie | Ø 40 mm à visser | |
| Colisage | 25 | 60 |

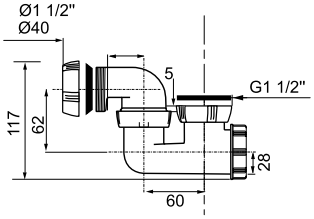


## SIPHON «V» GAIN DE PLACE

| | |
|---|---|
| Référence | 30718970 |
| Code barre | 3 375537 189083 |
| Emballage | Coque |
| Type de siphon | Gain de place |
| Débit | 62 L/mn |
| Sortie | Ø 40 mm à visser |
| Colisage | 90 |

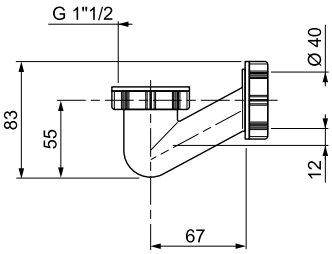

## UPPY BOUCHONS UNIVERSELS 2 EN 1

WIRQUIN UPPY est un bouchon universel Ø 110 mm en silicone qui s'adapte aussi bien aux bondes de lavabo, d'évier ou de baignoire et qui est à la fois filtre et bouchon.
Ouverture et fermeture faciles avec fonction d'accroche intégrée.
Facile à nettoyer en le mettant tout simplement dans le lave-vaisselle.

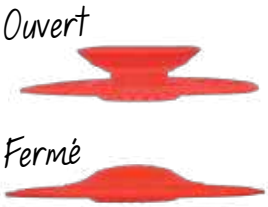

| Uppy rose | |
|---|---|
| Référence | 30722334 |
| Code barre | 3 375537 222544 |
| Emballage | Enveloppe plastique |
| Colisage | 42 |

| Uppy blanc | |
|---|---|
| Référence | 30722337 |
| Code barre | 3 375537 222575 |
| Emballage | Enveloppe plastique |
| Colisage | 42 |

| Uppy rouge | |
|---|---|
| Référence | 30722335 |
| Code barre | 3 375537 222551 |
| Emballage | Enveloppe plastique |
| Colisage | 42 |

| Uppy noir | |
|---|---|
| Référence | 30722894 |
| Code barre | 3 375537 227761 |
| Emballage | Enveloppe plastique |
| Colisage | 42 |

| Grappe de 30 bouchons universels 2 en 1 UPPY | |
|---|---|
| Référence | 30722960 |
| Code barre | 3 375537 228423 |
| Emballage | Enveloppe plastique |
| Composition | blanc (x20) et noir (x10) |
| Colisage | 01 |

| Grappe de 30 bouchons universels 2 en 1 UPPY | |
|---|---|
| Référence | 30722632 |
| Code barre | 3 375537 225187 |
| Emballage | Enveloppe plastique |
| Composition | blanc (x18), rouge (x6) et rose (x6) |
| Colisage | 01 |

## FRISBY BOUCHONS UNIVERSELS

FRISBY est un bouchon PVC souple coloré et universel, adapté aux baignoires, éviers et lavabos. Parfaitement étanche, ce bouchon retient l'eau. Avec ses couleurs vives, il apporte une touche de gaiété dans vos cuisine et salle de bains.

| Ø 105 mm - bouchons universels | | | |
|---|---|---|---|
| Couleurs | Blanc | Vert | Bleu |
| Référence | 39222501 | 39222301 | 39222101 |
| Code barre | 3 375539 040467 | 3 375539 040443 | 3 375539 040429 |
| Emballage | Fourreau PVC | | |
| Colisage | 250 | | |

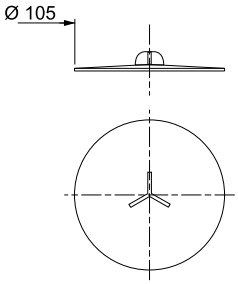


| Grappe de 30 bouchons universels FRISBY | |
|---|---|
| Référence | 39222001 |
| Code barre | 3 375539 040412 |
| Emballage | Fourreau PVC |
| Colisage | 01 |

## BOUCHONS UNIVERSELS

Un bouchon universel qui s'adapte aussi bien aux bondes de lavabo, d'évier ou de baignoire grâce à ses 4 anneaux qui couvrent des diamètres allant de 38,5 à 58 mm.

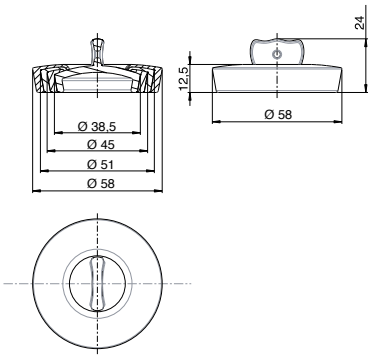


| Ø 38,5 < Ø 58 mm - bouchons universels | | | | |
|---|---|---|---|---|
| Couleurs | Gris | Blanc | Bleu | Orange |
| Référence | 39224001 | 39224401 | 39224101 | 39224201 |
| Code barre | 3 375537 144594 | 3 375537 149513 | 3 375537 144600 | 3 375537 144617 |
| Emballage | Coque | | | |
| Colisage | 240 | | | |

## GRILLE RONDE CREUSE INOX

| Ø 70 mm - inox | |
|---|---|
| Référence | SP9231S |
| Code barre | 3 375536 013136 |
| Emballage | Sac cavalier |
| Colisage | 100 |

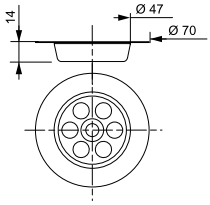


## CLAPET QUICK-CLAC

| Pour lavabo / bidet / baignoire | | |
|---|---|---|
| Référence | 30721219 | SP9260S |
| Code barre | 3 375537 211487 | 3 375536 013358 |
| Emballage | Coque | Sac cavalier |
| Colisage | 50 | 50 |

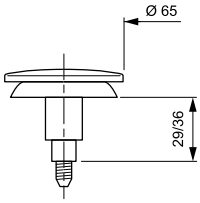


## CLAPET RENTRANT POUR VIDAGE À CÂBLE

| | | |
|---|---|---|
| Référence | 30721224 | 39262001 |
| Code barre | 3 375537 211531 | 3 375536 022930 |
| Emballage | Coque | Sac cavalier |
| Colisage | 50 | 100 |

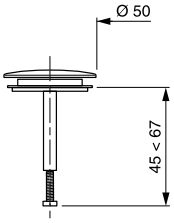


## TÊTE DE TROP-PLEIN POUR VIDAGE À CHAÎNETTE

| | |
|---|---|
| Référence | 39421001 |
| Code barre | 3 375536 022527 |
| Emballage | Sac cavalier |
| Colisage | 50 |

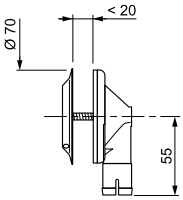


## JOINT DE BONDE POUR VIDAGE À CHAÎNETTE

| | |
|---|---|
| Référence | 39375001 |
| Code barre | 3 375536 022732 |
| Emballage | Sac cavalier |
| Colisage | 160 |

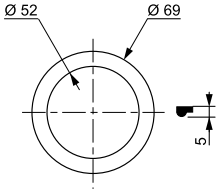

## TRAPPE DE VISITE EN PVC BLANC 35 x 35 CM

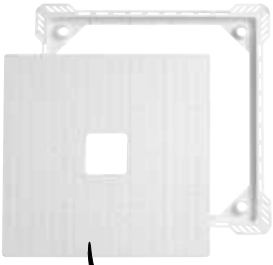

| | |
|---|---|
| Référence | **ACS400** |
| Code barre | 3 375530 011817 |
| Emballage | **Sac cavalier** |
| Colisage | **30** |

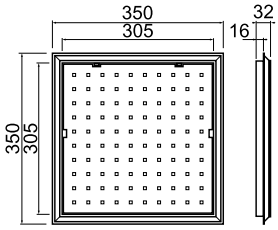


Le panneau amovible permet la visite et la réparation des canalisations sous une baignoire, il est carrelé par l'installateur.

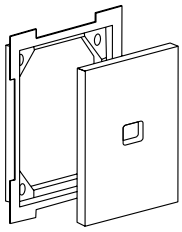

# LAVABO

# Comment choisir son vidage de lavabo ?

| | | | | |
|---|---|---|---|---|
| **VASQUE POSÉE SUR PLAN** | HAUTEUR BONDE 100 MM | SANS TROP-PLEIN | ÉCOULEMENT LIBRE | |
| | | TROP-PLEIN INTÉGRÉ (VASQUE) | QUICK-CLAC | |
| **VASQUE CLASSIQUE** | HAUTEUR BONDE 75 MM | | BOUCHON | |
| | | AVEC TROP-PLEIN | TIRETTE | |
| | | SANS TROP-PLEIN | ÉCOULEMENT LIBRE | |

## POUR VOUS GUIDER :

- Fermeture Quick-Clac
- Fermeture à bouchon
- Fermeture à tirette
- Zéro odeur
- Zéro fuite
- Zéro bruit
- Quick-safe
- Garde d'eau
- Garantie

## SIPHONS WIRQUIN NEO AIR

Garanti zéro fuite grâce à ses joints bi-injectés, **WIRQUIN NEO AIR** est fiable, rapide et facile à installer. Il propose en plus des avantages du siphon Wirquin Neo une fonction AIR SYSTEM innovante et brevetée qui permet la ventilation des canalisations, empêche l'aspiration de la garde d'eau et supprime les bruits et les remontées de mauvaises odeurs provenant des canalisations.
Le siphon Wirquin NEO AIR, c'est la garantie d'une installation fiable et efficace et du confort de l'utilisateur final.

Fabriqué en France

AIR
AIR SYSTEM

**BÉNÉFICES**

> Permet la ventilation des canalisations : lorsqu'une dépression se créée dans les canalisations, la membrane de Wirquin NEO AIR se soulève, créant ainsi une ventilation naturelle et continue des canalisations qui empêche l'aspiration de la garde d'eau et supprime ainsi les bruits provenant des canalisations et les remontées de mauvaises odeurs.

Regarder la vidéo

| Sans prise machine à laver | | |
|---|---|---|
| Référence | 30722158 | 30722160 |
| Code barre | 3 375537 220816 | 3 375537 220830 |
| Emballage | Sleeve | |
| Réglage en hauteur | De 145 à 205 mm | |
| Débit | 55 L/mn | |
| Sortie | Ø 32 mm, fermeture ¼ de tour | Ø 40 mm, fermeture ¼ de tour |
| Colisage | 65 | 65 |

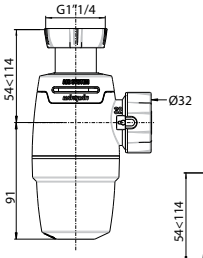

30722158 - Ø 32

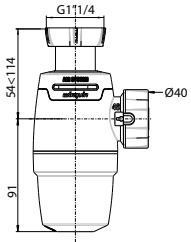

30722160 - Ø 40

| Avec prise machine à laver | | |
|---|---|---|
| Référence | 30722157 | 30722159 |
| Code barre | 3 375537 220809 | 3 375537 220823 |
| Emballage | Coque | |
| Réglage en hauteur | De 181 à 229 mm | |
| Débit | 57 L/mn | |
| Sortie | Ø 32 mm, fermeture 1/4 de tour | Ø 40 mm, fermeture 1/4 de tour |
| Colisage | 25 | 25 |

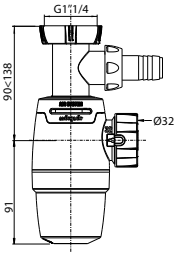

30722157 - Ø 32

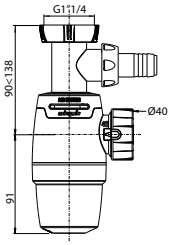

30722159 - Ø 40

## SIPHONS WIRQUIN NEO

**WIRQUIN NEO** est un siphon de lavabo de qualité et fiable, facile et rapide à installer, garanti zéro fuite grâce à ses joints bi-injectés. Wirquin NEO est certifié NF et conforme à la norme EN274.
Installation instantanée grâce au raccordement facile QUICK-SAFE, fermeture ¼ de tour 100 % étanche ! Le tube est réglable en hauteur pour un ajustement facilité.
Nettoyage facile grâce au godet dévissable en ¼ de tour !
Wirquin Neo est disponible avec ou sans prise machine à laver.

Fabriqué en France

**BÉNÉFICES**
> Aucun risque de perdre les joints ou de mal les monter : protection totale contre les fuites.
> Permet une installation rapide, facile et fiable.
> Rapide et facile à nettoyer.
> Facile à installer dans toutes les configurations.

Regarder la vidéo

| Sans prise machine à laver | | |
|---|---|---|
| Référence | 30722152 | 30722154 |
| Code barre | 3 375537 220755 | 3 375537 220779 |
| Emballage | Sleeve | |
| Réglage en hauteur | De 145 à 205 mm | |
| Débit | 55 L/mn | |
| Sortie | Ø 32 mm, fermeture ¼ de tour | Ø 40 mm, fermeture ¼ de tour |
| Colisage | 65 | 65 |

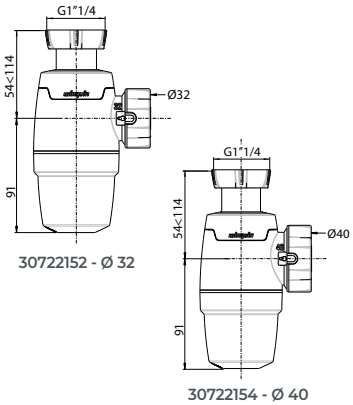

| Avec prise machine à laver | | |
|---|---|---|
| Référence | 30722151 | 30723679 |
| Code barre | 3 375537 220748 | 3 375537 235346 |
| Emballage | Coque | Boîte |
| Réglage en hauteur | De 181 à 229 mm | |
| Débit | 57 L/mn | |
| Sortie | Ø 32 mm, fermeture ¼ de tour | |
| Colisage | 25 | 18 |

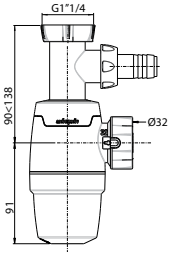

## SIPHONS TOUT EN UN

Universel, le **siphon TOUT-EN-UN** s'adapte aux lavabos et éviers. Garanti zéro fuite grâce à ses joints surmoulés, il est également rapide et facile à installer et à nettoyer.
Entrée et sortie universelles. Existe avec et sans prise machine à laver.

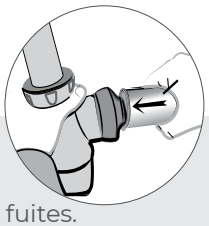

**BÉNÉFICES**
> Le même produit pour les lavabos et les éviers.
> Aucun risque de perdre les joints ou de mal les monter : protection totale contre les fuites.
> Universel, rapide et facile à installer car il est réglable en hauteur et push-fit.
> Culot amovible par simple rotation, rendant le TOUT EN UN rapide et facile à nettoyer.

| Blanc | | |
|---|---|---|
| Référence | 30718702 | 31180002 |
| Code barre | 3 375537 186495 | 3 375537 140435 |
| Emballage | Coque | Sac |
| Réglage en hauteur | De 125 à 170 mm | |
| Débit | 48 L/mn | |
| Sortie | Multi-diamètres (Ø 32 mm - Ø 40 mm)<br>À emboîter | |
| Colisage | 25 | 45 |

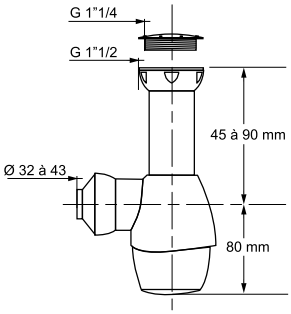

| Gris | |
|---|---|
| Référence | 30718701 |
| Code barre | 3 375537 186488 |
| Emballage | Coque |
| Réglage en hauteur | De 125 à 170 mm |
| Débit | 48 L/mn |
| Sortie | Multi-diamètres (Ø 32 mm - Ø 40 mm)<br>À emboîter |
| Colisage | 25 |

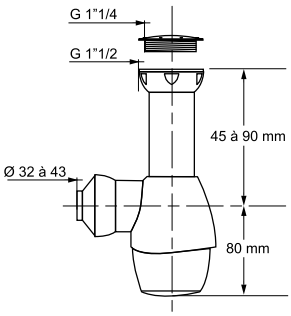

| Blanc avec prise machine à laver | | |
|---|---|---|
| Référence | 30719904 | 31190002 |
| Code barre | 3 375537 198283 | 3 375537 140442 |
| Emballage | Coque | Sac |
| Réglage en hauteur | De 165 à 200 mm | |
| Débit | 48 L/mn | |
| Sortie | Multi-diamètres (Ø 32 mm - Ø 40 mm)<br>À emboîter | |
| Colisage | 25 | 40 |

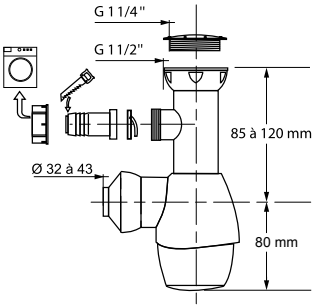

## SIPHONS TOUT EN UN DÉPORTÉS

Equipé d'une tubulure télescopique pour renvoi vers l'arrière, les siphons Tout en Un déportés permettent l'optimisation de l'espace dans le meuble.

| Pour lavabo / évier 1 bac | |
|---|---|
| Référence | 30720242 |
| Code barre | 3 375537 201662 |
| Emballage | Coque |
| Siphon | Siphon NF réglable en hauteur de 165 à 200 mm |
| Débit | 48 L/mn |
| Sortie | Multi-diamètres (Ø 32 mm - Ø 40 mm), à emboîter |
| Prise machine à laver | Oui |
| Colisage | 12 |

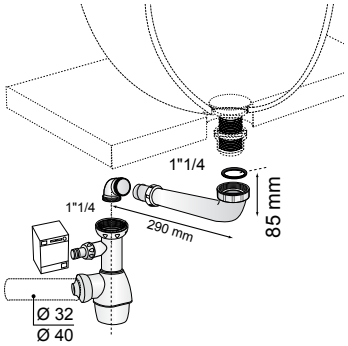

| Pour lavabo / évier 2 bacs | |
|---|---|
| Référence | 30721380 |
| Code barre | 3 375537 213092 |
| Emballage | Coque |
| Siphon | Siphon NF réglable en hauteur de 165 à 200 mm |
| Débit | 48 L/mn |
| Sortie | Multi-diamètres (Ø 32 mm - Ø 40 mm), à emboîter |
| Prise machine à laver | Oui |
| Colisage | 07 |

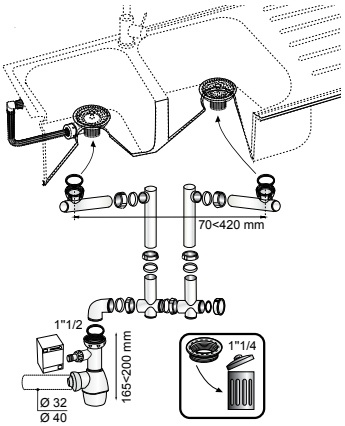


## SIPHON EXTRAPLAT SENZO

SENZO est un siphon de lavabo extraplat et flexible qui libère énormément de place sous le lavabo. Le siphon est équipé d'une membrane en silicone qui s'ouvre au passage de l'eau et des détritus et qui se referme ensuite pour bloquer les remontées de mauvaises odeurs.
En s'affranchissant de la garde d'eau, Senzo se dispense à la fois des contraintes d'encombrement, de rigidité et d'installation. Le Senzo est à emboîter (installation Push-fit).

| Référence | 30718693 | 31560002 |
|---|---|---|
| Code barre | 3 375537 186402 | 3 375537 147250 |
| Emballage | Coque | Sac |
| Encombrement | 54 mm | |
| Débit | 38 L/mn | |
| Sortie | Ø 32 mm, à emboîter | |
| Prise machine à laver | Non | |
| Colisage | 12 | 50 |

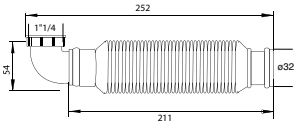

## SIPHONS DE LAVABO Ø 32 MM

| Siphon seul | | | |
|---|---|---|---|
| Référence | 30719900 | SP3158 | 30721195 |
| Code barre | 3 375537 198245 | 3 375530 104410 | 3 375537 211241 |
| Emballage | Coque | Sac | Sac |
| Réglage en hauteur | De 135 à 180 mm | | |
| Débit | 52 L/mn | | |
| Sortie | Ø 32 mm, à visser | | |
| Prise machine à laver | Non | | |
| Colisage | 20 | 112 | 55 |

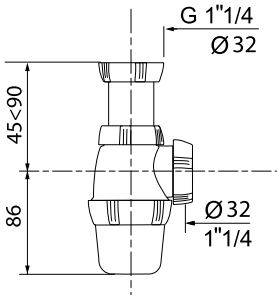

| Siphon avec tube de sortie murale et rosace | |
|---|---|
| Référence | 30719888 |
| Code barre | 3 375537 198122 |
| Emballage | Coque |
| Réglage en hauteur | De 135 à 180 mm |
| Débit | 52 L/mn |
| Sortie | Ø 32 mm, à visser |
| Prise machine à laver | Non |
| Colisage | 25 |

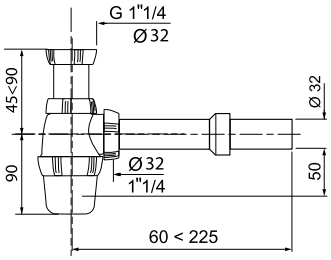


## SIPHON DE LAVABO Ø 40 MM

| | | |
|---|---|---|
| Référence | 30721198 | SP3168 |
| Code barre | 3 375537 211272 | 3 375536 017530 |
| Emballage | Coque | Sac |
| Réglage en hauteur | De 131 à 176 mm | |
| Débit | 60 L/mn | |
| Sortie | Ø 40 mm, à visser | |
| Prise machine à laver | Non | |
| Colisage | 25 | 52 |

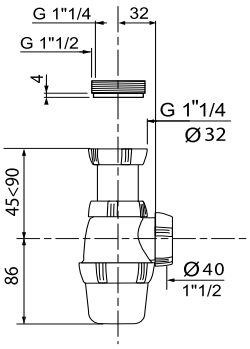


## SIPHON DE LAVABO CULOT COURT

| | | |
|---|---|---|
| Référence | 30719937 | SP3178 |
| Code barre | 3 375537 198603 | 3 375530 105912 |
| Emballage | Coque | Sac |
| Réglage en hauteur | De 107 à 152 mm | |
| Débit | 31 L/mn | |
| Sortie | Ø 32 mm, à visser | |
| Prise machine à laver | Non | |
| Colisage | 50 | 70 |

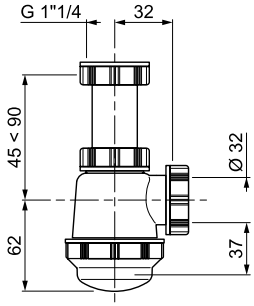

## SIPHON «V» ENCOMBREMENT RÉDUIT

| | |
|---|---|
| Référence | SP3188 |
| Code barre | 3 375530 106513 |
| Emballage | Sac |
| Encombrement | 60 mm |
| Débit | 30 L/mn |
| Sortie | Ø 32 mm, à visser |
| Prise machine à laver | Non |
| Colisage | 220 |

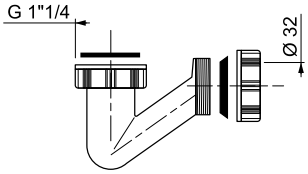


## SIPHONS LAITON RÉGLABLES

| Siphon seul | |
|---|---|
| Référence | 30718960 |
| Code barre | 3 375537 188987 |
| Emballage | Coque |
| Réglage en hauteur | De 133 à 183 mm |
| Débit | 37 L/mn |
| Sortie | Ø 32 mm, à visser |
| Prise machine à laver | Non |
| Colisage | 24 |

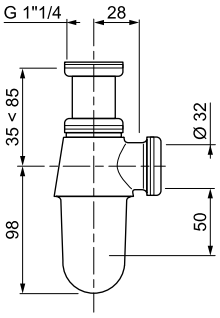

| Siphon avec tube de sortie murale et rosace | |
|---|---|
| Référence | 30719890 |
| Code barre | 3 375537 198146 |
| Emballage | Coque |
| Réglage en hauteur | De 165 à 200 mm |
| Débit | 37 L/mn |
| Sortie | Ø 32 mm, à visser |
| Prise machine à laver | Non |
| Colisage | 20 |

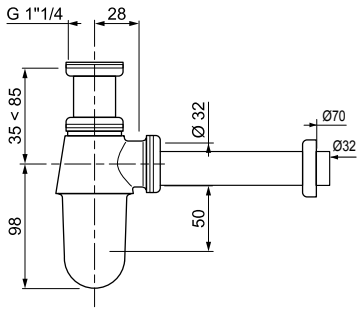

Le siphon devient DÉCO !
Design et qualité ! Une ligne de produits en laiton chromé aux formes actuelles et épurées.
Faciles d'installation, tous les siphons sont réglables en hauteur.

## SIPHON LINÉIS

| Siphon laiton chromé | |
|---|---|
| Référence | 30718694 |
| Code barre | 3 375537 186419 |
| Emballage | Coque |
| Réglage en hauteur | De 137 à 230 mm |
| Débit | 42 L/mn |
| Sortie | Ø 32 mm |
| Prise machine à laver | Non |
| Colisage | 14 |

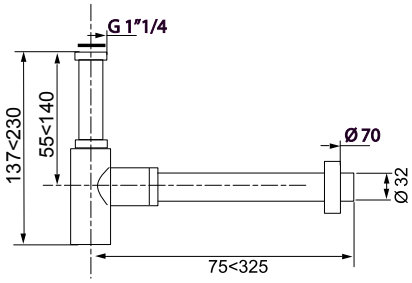


## SIPHON LINÉIS MINI

| Siphon laiton chromé | |
|---|---|
| Référence | 30718695 |
| Code barre | 3 375537 186426 |
| Emballage | Coque |
| Réglage en hauteur | De 100 à 150 mm |
| Débit | 40 L/mn |
| Sortie | Ø 32 mm |
| Prise machine à laver | Non |
| Colisage | 14 |

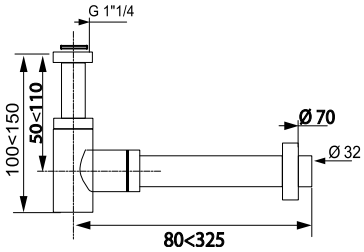


## SIPHON TEOS

| Siphon ABS chromé | |
|---|---|
| Référence | 30718699 |
| Code barre | 3 375537 186464 |
| Emballage | Coque |
| Réglage en hauteur | De 175 à 270 mm |
| Débit | 40 L/mn |
| Sortie | Ø 32 mm<br>Avec bouchon de dégorgement |
| Prise machine à laver | Non |
| Colisage | 14 |

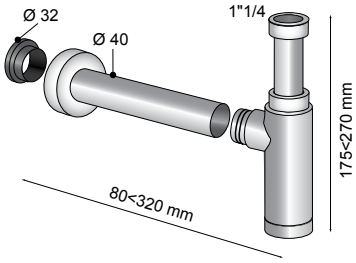

**La nouvelle gamme complète de bondes laiton design** permet de répondre à toutes les configurations d'installation. Il existe plusieurs sortes de fermetures (quick clac, clapet rotatif ou écoulement libre) et plusieurs configurations (avec ou sans trop plein, avec vis centrale, avec ou sans corps de bonde). Ces bondes sont 100% en laiton de la plus haute qualité et ont été testées plus de 50 000 cycles.

LE CORPS DE BONDE EST LA GARANTIE ZÉRO FUITE.
Il protège des risques de fuites liées au ruissellement de l'eau le long des filets de la bonde dans le cas où le joint ou le silicone viendrait avec le temps à se détériorer, mais également en cas de débordement par le trop-plein.

**SES UTILISATIONS :**
> Pour une vasque intégrée dans un meuble, le corps de bonde court à les mêmes applications que les bondes de longueur 75 mm.
> Pour une vasque posée sur plan, le corps de bonde long à les mêmes applications que les bondes longueur 100 mm.

## BONDES À FERMETURE QUICK-CLAC

| 75 mm - sans trop-plein | |
|---|---|
| Référence | 30723104 |
| Code barre | 3 375537 229840 |
| Emballage | Boîte |
| Matière | Laiton chromé |
| Colisage | 32 |

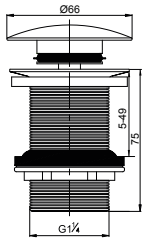

| 75 mm - avec trop-plein | |
|---|---|
| Référence | 30723123 |
| Code barre | 3 375537 230037 |
| Emballage | Boîte |
| Matière | Laiton chromé |
| Colisage | 32 |

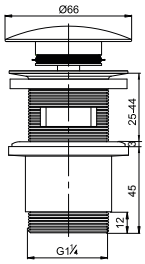

| 75 mm - vis centrale - sans trop-plein | |
|---|---|
| Référence | 30723419 |
| Code barre | 3 375537 233014 |
| Emballage | Boîte |
| Matière | Laiton chromé |
| Colisage | 40 |

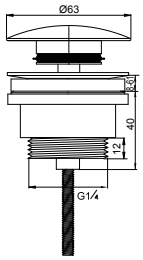

| 100 mm - sans trop-plein | |
|---|---|
| Référence | 30723413 |
| Code barre | 3 375537 232956 |
| Emballage | Boîte |
| Matière | Laiton chromé |
| Colisage | 32 |

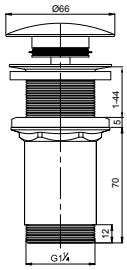

| 100 mm - sans trop-plein | |
|---|---|
| Référence | 30723416 |
| Code barre | 3 375537 232987 |
| Emballage | Boîte |
| Matière | Laiton chromé |
| Colisage | 40 |

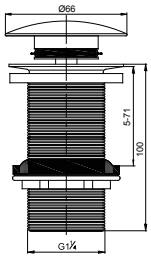

| 100 mm - avec trop-plein | |
|---|---|
| Référence | 30723390 |
| Code barre | 3 375537 232734 |
| Emballage | Boîte |
| Matière | Laiton chromé |
| Colisage | 32 |

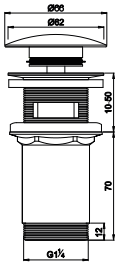


## BONDES À ÉCOULEMENT LIBRE

5 ANS GARANTIE

| 75 mm - 19 trous | |
|---|---|
| Référence | 30723421 |
| Code barre | 3 375537 233038 |
| Emballage | Boîte |
| Matière | Laiton chromé |
| Colisage | 40 |

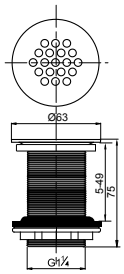

| 75 mm - grille trait incurvée | |
|---|---|
| Référence | 30723423 |
| Code barre | 3 375537 233052 |
| Emballage | Boîte |
| Matière | Laiton chromé |
| Colisage | 40 |

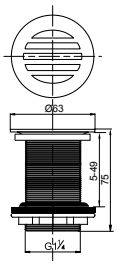

| 100 mm - dôme fixe | |
|---|---|
| Référence | 30723425 |
| Code barre | 3 375537 233076 |
| Emballage | Boîte |
| Matière | Laiton chromé |
| Colisage | 20 |

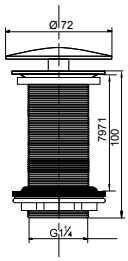

| 75 mm - vis centrale | |
|---|---|
| Référence | 30723420 |
| Code barre | 3 375537 233021 |
| Emballage | Boîte |
| Matière | Laiton chromé |
| Colisage | 40 |

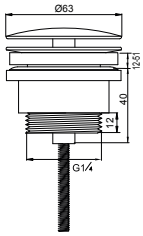

## BONDES À FERMETURE À CLAPET ROTATIF

| 75 mm - avec trop-plein | |
|---|---|
| Référence | 30723427 |
| Code barre | 3 375537 233090 |
| Emballage | Boîte |
| Matière | Laiton chromé |
| Colisage | 40 |

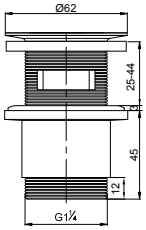

| 100 mm - sans trop-plein | |
|---|---|
| Référence | 30723391 |
| Code barre | 3 375537 232741 |
| Emballage | Boîte |
| Matière | Laiton chromé |
| Colisage | 32 |

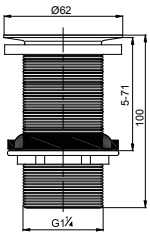


## BONDE ANTI-VADALISME

| 75 mm - avec trop-plein | |
|---|---|
| Référence | 30723429 |
| Code barre | 3 375537 233113 |
| Emballage | Boîte |
| Matière | Laiton chromé |
| Colisage | 32 |

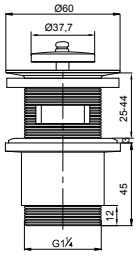

## BONDES LAITON CHROMÉ À FERMETURE À TIRETTE

| Avec tirette - avec trop-plein | |
|---|---|
| Référence | 30720028 |
| Code barre | 3 375537 199501 |
| Emballage | Coque |
| Clapet rentrant | Laiton chromé |
| Colisage | 20 |

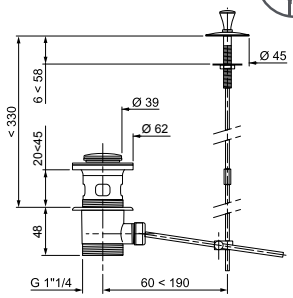


| Sans tirette - avec trop-plein | |
|---|---|
| Référence | 30718961 |
| Code barre | 3 375537 188994 |
| Emballage | Coque |
| Clapet rentrant | Laiton chromé |
| Colisage | 20 |

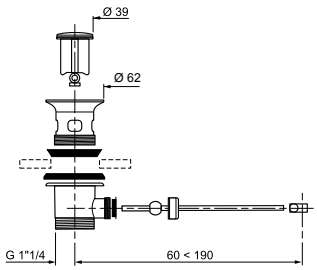


## BONDES PLASTIQUE À FERMETURE À TIRETTE

| Avec tirette - avec trop-plein | |
|---|---|
| Référence | SP200 |
| Code barre | 3 375530 098313 |
| Emballage | Sac |
| Clapet rentrant | Inox |
| Colisage | 07 |

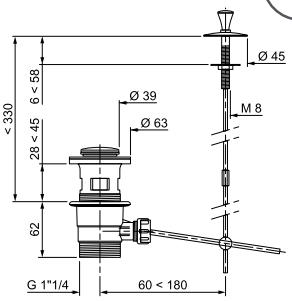


| Sans tirette - avec trop-plein | | |
|---|---|---|
| Référence | 30718877 | SP201 |
| Code barre | 3 375537 188178 | 3 375530 098511 |
| Emballage | Coque | Sac |
| Clapet rentrant | Inox | |
| Colisage | 25 | 70 |

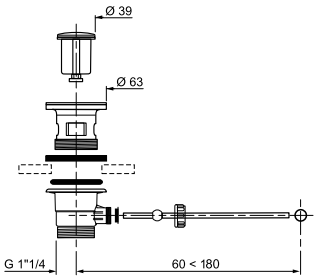


## BONDE PLASTIQUE À FERMETURE QUICK-CLAC

| Avec trop-plein | | |
|---|---|---|
| Référence | 30721200 | SP50299 |
| Code barre | 3 375537 211296 | 3 375536 001690 |
| Emballage | Coque | Sac |
| Clapet rentrant | Inox | |
| Colisage | 10 | 40 |

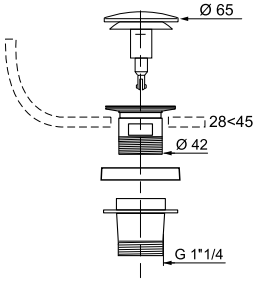

## BONDE À FERMETURE À BOUCHON

| Plastique | | |
|---|---|---|
| Référence | 30719896 | SP174 |
| Code barre | 3 375537 198207 | 3 375530 097613 |
| Emballage | Coque | Sac |
| Chaînette | Longueur 250 mm avec anneau | |
| Colisage | 50 | 150 |

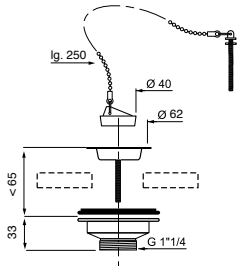


## BONDE À ÉCOULEMENT LIBRE

| Grille plate fixe | |
|---|---|
| Référence | SP173 |
| Code barre | 3 375536 019466 |
| Emballage | Sac |
| Grille | Inox |
| Colisage | 165 |

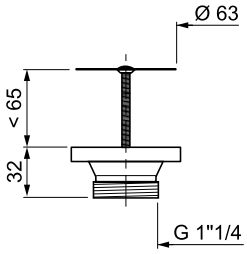


## INTERCALAIRE DESIGN

| Trop-plein rond | |
|---|---|
| Référence | 30718717 |
| Code barre | 3 375537 186648 |
| Emballage | Coque |
| Matière | Laiton chromé |
| Type de lavabo | Pour lavabo d'épaisseur de 0 à 16 mm<br>Idéal pour lavabo et vasque dont le trop-plein est apparent |
| Colisage | 10 |

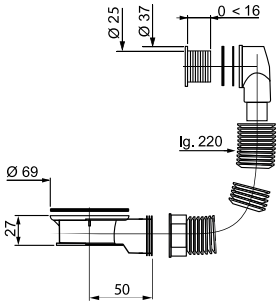


## INTERCALAIRES EXTENSIBLES

| Grille courte | | |
|---|---|---|
| Référence | 30718893 | SP2060099 |
| Code barre | 3 375537 188338 | 3 375536 001607 |
| Emballage | Coque | Sac |
| Matière | Plastique | |
| Type de lavabo | Pour lavabo d'épaisseur de 0 à 12 mm | |
| Colisage | 50 | 70 |

| Grille longue | |
|---|---|
| Référence | 30718718 |
| Code barre | 3 375537 186655 |
| Emballage | Coque |
| Matière | Plastique |
| Type de lavabo | Pour lavabo d'épaisseur de 0 à 12 mm |
| Colisage | 40 |

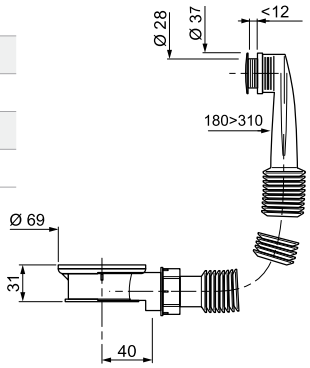

## ENSEMBLE BONDE ET SIPHON DE LAVABO XS PURE

Réinventez votre espace grâce au **XS PURE, un vidage ultra-compact pour lavabo** qui disparait au profit d'une salle de bains sobre et tendance. XS PURE est également facile à nettoyer et à installer.
Disponible avec différentes sorties (Ø 32 mm, Ø 40 mm). XS PURE est également disponible dans différentes configurations : pour lavabo avec trop-plein intégré ou externe, avec système d'ouverture/fermeture quick-clac ou à écoulement libre.
Ultra compact : l'ensemble bonde + siphon est le moins encombrant du marché avec seulement 67 mm sous le lavabo.
Le siphon à garde d'eau traditionnel est remplacé par la SMART MEMBRANE TECHNOLOGIE : une membrane en silicone amovible, accessible par le dessus.
L'installation est facile grâce à la fonction quick-safe : écrou prisonnier quart de tour avec joint surmoulé.
XS PURE est un modèle déposé et breveté.

10 ANS GARANTIE · MODÈLE DÉPOSÉ · BREVETÉ

**BÉNÉFICES**
> Libère beaucoup de place sous le lavabo et disparait totalement au profit d'une salle de bains sobre et tendance.
> Rapide et facile à nettoyer. Garantie 100 % anti-odeur et anti-bruit provenant des canalisations.
> Pour une installation rapide, facile et fiable, sans risque de fuite.
> Finition haut de gamme pour une intégration parfaite dans les salles de bains modernes.

Regarder la vidéo

ENSEMBLE COMPLET BONDE + SIPHON

## ENSEMBLES COMPLET DE LAVABO XS PURE

| Quick-Clac | | |
|---|---|---|
| Référence | 30721530 | 30721823 |
| Code barre | 3 375537 214600 | 3 375537 217502 |
| Emballage | Coque | |
| Débit | 30 L/mn | |
| Type de siphon | Extraplat à membrane anti-odeur | |
| Finition | Dôme plein en laiton chromé | |
| Sortie | Ø 32 mm - ¼ de tour | Ø 40 mm - ¼ de tour |
| Colisage | 18 | 18 |

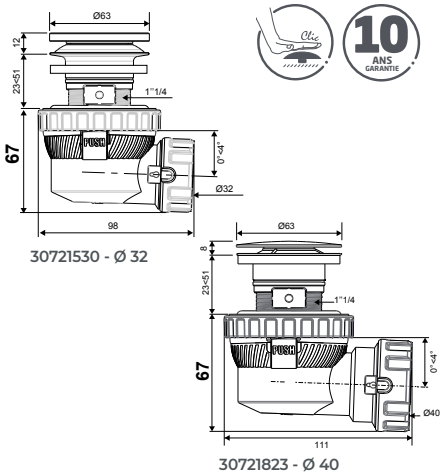

| Ecoulement libre | |
|---|---|
| Référence | 30721531 |
| Code barre | 3 375537 214617 |
| Emballage | Coque |
| Débit | 30 L/mn |
| Type de siphon | Extraplat à membrane anti-odeur |
| Finition | Dôme plein en laiton chromé |
| Sortie | Ø 32 mm - ¼ de tour |
| Colisage | 8 |

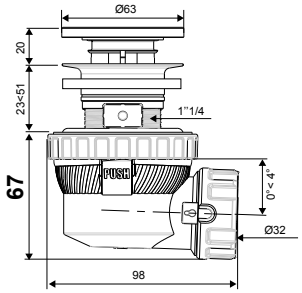

| Quick-Clac - Hauteur 100 mm | |
|---|---|
| Référence | 30721532 |
| Code barre | 3 375537 214624 |
| Emballage | Coque |
| Débit | 30 L/mn |
| Type de siphon | Extraplat à membrane anti-odeur |
| Finition | Dôme plein en laiton chromé |
| Sortie | Ø 32 mm - ¼ de tour |
| Colisage | 15 |

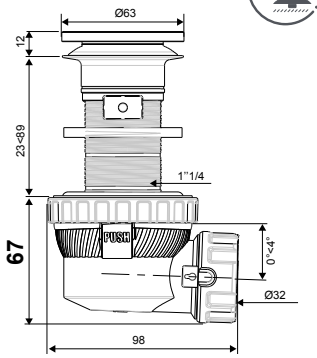

| Quick-Clac - Avec trop-plein | |
|---|---|
| Référence | 30721533 |
| Code barre | 3 375537 214631 |
| Emballage | Coque |
| Débit | 30 L/mn |
| Type de siphon | Extraplat à membrane anti-odeur |
| Finition | Dôme plein en laiton chromé |
| Sortie | Ø 32 mm - ¼ de tour |
| Colisage | 15 |

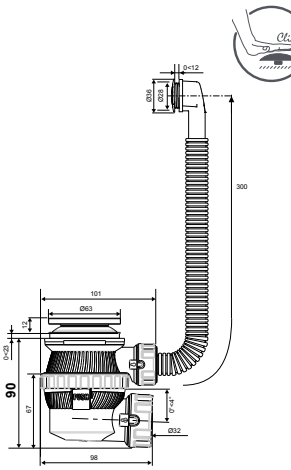

## ENSEMBLE TOUT EN UN QUICK-CLAC SANS TROP-PLEIN

| Clapet Quick-Clac chromé | |
|---|---|
| Référence | 30718690 |
| Code barre | 3 375537 186372 |
| Emballage | Coque |
| Débit | 40 L/mn |
| Type de siphon | Réglable en hauteur |
| Finition | Clapet chromé |
| Sortie | Multi-diamètres (Ø 32 - Ø 40 mm)<br>À emboîter |
| Colisage | 12 |

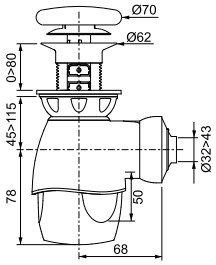


## ENSEMBLE TOUT EN UN QUICK-CLAC AVEC TROP-PLEIN

| Clapet Quick-Clac chromé | |
|---|---|
| Référence | 30718689 |
| Code barre | 3 375537 186365 |
| Emballage | Coque |
| Débit | 43 L/mn |
| Type de siphon | Réglable en hauteur |
| Finition | Clapet chromé |
| Sortie | Multi-diamètres (Ø 32 - Ø 40 mm)<br>À emboîter |
| Colisage | 08 |

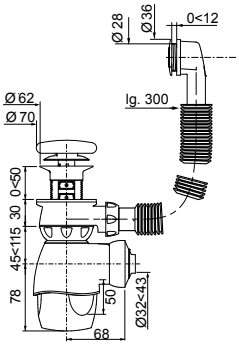


## ENSEMBLE TOUT EN UN DOUBLE VASQUE

| | |
|---|---|
| Référence | 30722263 |
| Code barre | 3 375537 221844 |
| Emballage | Coque |
| Type de siphon | Universel conforme à la NF |
| Finition | Livré sans bonde |
| Sortie | Ø 32 mm - à emboîter |
| Colisage | 07 |

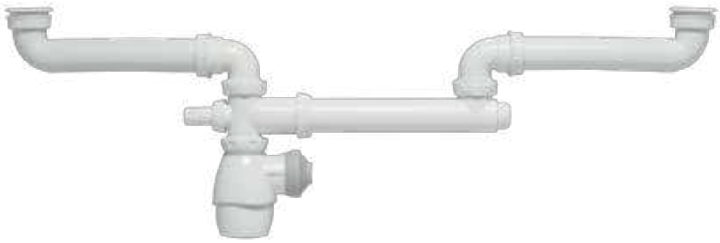

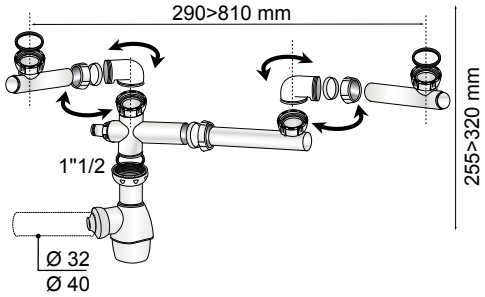

## ENSEMBLE QUICK-CLAC

| Clapet inox - pour lavabo avec trop-plein intégré | | |
|---|---|---|
| Référence | 30718692 | SP50099 |
| Code barre | 3 375537 186396 | 3 375536 001331 |
| Emballage | Coque | Sac |
| Type de siphon | Conforme à la NF, réglable en hauteur | |
| Finition | Clapet quick-clac inox | |
| Sortie | Ø 32 mm, à visser | |
| Colisage | 25 | 35 |

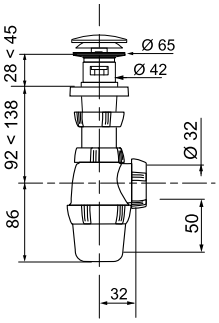


## ENSEMBLE QUICK-CLAC AVEC TROP-PLEIN

| Clapet inox - pour lavabo avec trop-plein exterieur | |
|---|---|
| Référence | 30718691 |
| Code barre | 3 375537 186389 |
| Emballage | Coque |
| Type de siphon | Conforme à la NF, réglable en hauteur |
| Finition | Dôme plein en laiton chromé |
| Sortie | Ø 32 mm, à visser |
| Colisage | 12 |

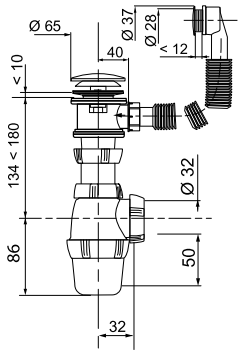


## ENSEMBLES FERMETURE BOUCHON

| Clapet inox - pour lavabo avec trop-plein intégré | | |
|---|---|---|
| Référence | 30718876 | SP3154 |
| Code barre | 3 375537 188161 | 3 375530 104212 |
| Emballage | Coque | Sac |
| Type de siphon | Conforme à la NF, réglable en hauteur | |
| Finition | Bouchon chaînette L 250 mm | |
| Sortie | Ø 32 mm, à visser | |
| Colisage | 25 | 50 |

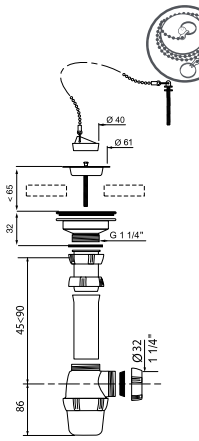

## UPPY BOUCHONS UNIVERSELS 2 EN 1

WIRQUIN UPPY est un bouchon universel Ø 110 mm en silicone qui s'adapte aussi bien aux bondes de lavabo, d'évier ou de baignoire et qui est à la fois filtre et bouchon.
Ouverture et fermeture faciles avec fonction d'accroche intégrée.
Facile à nettoyer en le mettant tout simplement dans le lave-vaisselle.

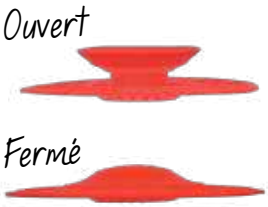

| Uppy rose | |
|---|---|
| Référence | 30722334 |
| Code barre | 3 375537 222544 |
| Emballage | Enveloppe plastique |
| Colisage | 42 |

| Uppy blanc | |
|---|---|
| Référence | 30722337 |
| Code barre | 3 375537 222575 |
| Emballage | Enveloppe plastique |
| Colisage | 42 |

| Uppy rouge | |
|---|---|
| Référence | 30722335 |
| Code barre | 3 375537 222551 |
| Emballage | Enveloppe plastique |
| Colisage | 42 |

| Uppy noir | |
|---|---|
| Référence | 30722894 |
| Code barre | 3 375537 227761 |
| Emballage | Enveloppe plastique |
| Colisage | 42 |

| Grappe de 30 bouchons universels 2 en 1 UPPY | |
|---|---|
| Référence | 30722960 |
| Code barre | 3 375537 228423 |
| Emballage | Enveloppe plastique |
| Composition | blanc (x20) et noir (x10) |
| Colisage | 01 |

| Grappe de 30 bouchons universels 2 en 1 UPPY | |
|---|---|
| Référence | 30722632 |
| Code barre | 3 375537 225187 |
| Emballage | Enveloppe plastique |
| Composition | blanc (x18), rouge (x6) et rose (x6) |
| Colisage | 01 |

## FRISBY BOUCHONS UNIVERSELS

2 ANS GARANTIE

FRISBY est un bouchon PVC souple coloré et universel, adapté aux lavabos, éviers et baignoires. Parfaitement étanche, ce bouchon retient l'eau. Avec ses couleurs vives, il apporte une touche de gaiété dans vos cuisine et salle de bains.

| Ø 105 mm - bouchons universels | | | |
|---|---|---|---|
| Couleurs | Blanc | Vert | Bleu |
| Référence | 39222501 | 39222301 | 39222101 |
| Code barre | 3 375539 040467 | 3 375539 040443 | 3 375539 040429 |
| Emballage | Fourreau PVC | | |
| Colisage | 250 | | |

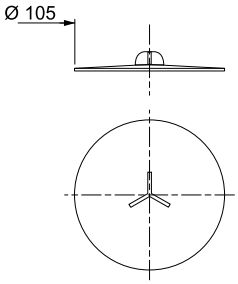


| Grappe de 30 bouchons universels FRISBY | |
|---|---|
| Référence | 39222001 |
| Code barre | 3 375539 040412 |
| Emballage | Fourreau PVC |
| Colisage | 01 |

## BOUCHONS UNIVERSELS

2 ANS GARANTIE

Un bouchon universel qui s'adapte aussi bien aux bondes de lavabo, d'évier ou de baignoire grâce à ses 4 anneaux qui couvrent des diamètres allant de 38,5 à 58 mm.

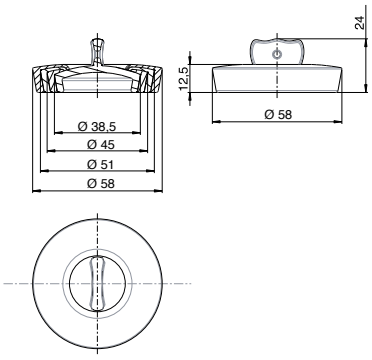


| Ø 38,5 < Ø 58 mm - bouchons universels | | | | |
|---|---|---|---|---|
| Couleurs | Gris | Blanc | Bleu | Orange |
| Référence | 39224001 | 39224401 | 39224101 | 39224201 |
| Code barre | 3 375537 144594 | 3 375537 149513 | 3 375537 144600 | 3 375537 144617 |
| Emballage | Coque | | | |
| Colisage | 240 | | | |

## BOUCHONS POUR LAVABO / BIDET

### Ø 35 mm - enjoliveur inox

| | | |
|---|---|---|
| Référence | 30721228 | SP9206 |
| Code barre | 3 375537 211579 | 3 375536 023425 |
| Chaînette | Longueur 300 mm avec anneau | |
| Emballage | Coque | Sac |
| Colisage | 150 | 120 |

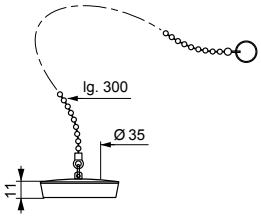

### Ø 40 mm - enjoliveur inox

| | | |
|---|---|---|
| Référence | 30721214 | 39207002 |
| Code barre | 3 375537 211432 | 3 375536 017929 |
| Chaînette | Longueur 300 mm avec anneau | |
| Emballage | Coque | Sac cavalier |
| Colisage | 150 | 120 |

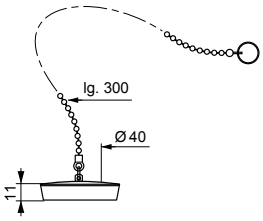

### Ø 47 mm - enjoliveur inox

| | | |
|---|---|---|
| Référence | 30721226 | 39202004 |
| Code barre | 3 375537 211555 | 3 375536 017486 |
| Chaînette | Longueur 450 mm avec anneau | |
| Emballage | Coque | Sac cavalier |
| Colisage | 150 | 120 |

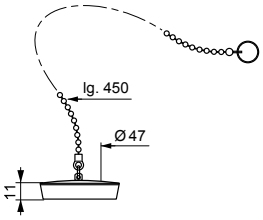

### Ø 40 mm - enjoliveur inox et cache-trou

| | |
|---|---|
| Référence | 39200004 |
| Code barre | 3 375536 018124 |
| Chaînette | Longueur 250 mm avec borne d'attache Ø 5 x 50 mm |
| Emballage | Sac cavalier |
| Colisage | 130 |

## CHAÎNETTES AVEC ANNEAUX

### Longueur 300 mm

| | | |
|---|---|---|
| Référence | 30721222 | 39441001 |
| Code barre | 3 375537 211517 | 3 375536 018162 |
| Chaînette | Avec anneaux | |
| Emballage | Coque | Sac cavalier |
| Colisage | 150 | 100 |

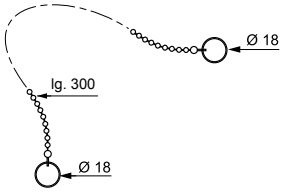

### Longueur 700 mm

| | | |
|---|---|---|
| Référence | 30721221 | 39442005 |
| Code barre | 3 375537 211500 | 3 375536 018094 |
| Chaînette | Avec anneaux | |
| Emballage | Coque | Sac cavalier |
| Colisage | 150 | 250 |

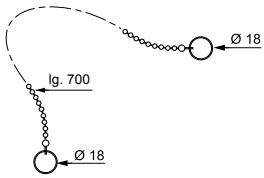

## GRILLE RONDE CREUSE INOX

| Ø 63 mm pour lavabo / bidet - inox | |
|---|---|
| Référence | 39230004 |
| Code barre | 3 375536 017974 |
| Emballage | Sac cavalier |
| Colisage | 100 |

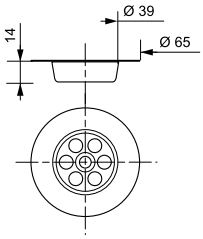


## CHAPE DE LIAISON À TIRETTE

| Laiton | | |
|---|---|---|
| Référence | 30721217 | 39424001 |
| Code barre | 3 375537 211463 | 3 375536 022855 |
| Emballage | Coque | Sac cavalier |
| Colisage | 150 | 200 |

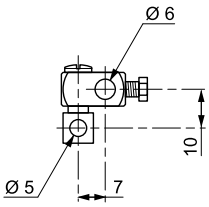


## TIRETTE

| Pour bonde de lavabo automatique | |
|---|---|
| Référence | 39427001 |
| Code barre | 3 375536 022701 |
| Emballage | Sac cavalier |
| Colisage | 50 |

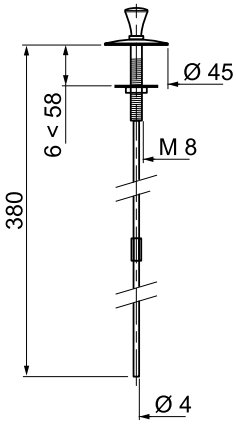


## FIXATIONS

| Longueur 100 mm | |
|---|---|
| Référence | 39100003 |
| Code barre | 3 375536 026570 |
| Emballage | Sac cavalier |
| Colisage | 50 |

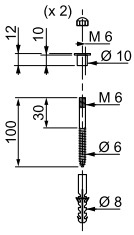

| Longueur 120 mm | |
|---|---|
| Référence | 39120006 |
| Code barre | 3 375536 026600 |
| Emballage | Sac cavalier |
| Colisage | 50 |

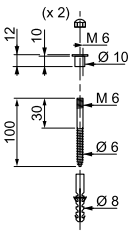

## CLAPET QUICK-CLAC

| Pour lavabo / bidet et baignoire | | |
|---|---|---|
| Référence | 30721219 | SP9260S |
| Code barre | 3 375537 211487 | 3 375536 013358 |
| Emballage | Coque | Sac cavalier |
| Colisage | 50 | 50 |

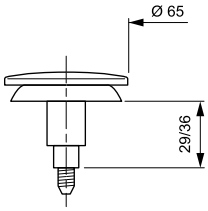


## CLAPETS POUR BONDE À TIRETTE

| Rentrant - Ø 39 mm | | |
|---|---|---|
| Référence | 30721220 | 39263001 |
| Code barre | 3 375537 211494 | 3 375536 017981 |
| Emballage | Coque | Sac cavalier |
| Colisage | 50 | 150 |

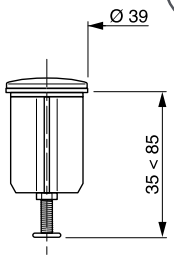

| Rentrant inviolable - Ø 40 mm | | |
|---|---|---|
| Référence | 30721223 | 39264001 |
| Code barre | 3 375537 211524 | 3 375536 022381 |
| Emballage | Coque | Sac cavalier |
| Colisage | 50 | 150 |

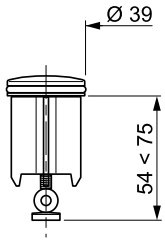


## CACHES-TROU

| Ø 43 mm - laiton chromé | | |
|---|---|---|
| Référence | 30721216 | 39252004 |
| Code barre | 3 375537 211456 | 3 375536 022589 |
| Emballage | Coque | Sac cavalier |
| Colisage | 50 | 100 |

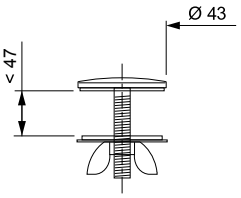

| De luxe - laiton chromé | |
|---|---|
| Référence | 39251005 |
| Code barre | 3 375536 017493 |
| Emballage | Sac cavalier |
| Colisage | 80 |

## SUPPORT DE VASQUE

| Laiton chromé | |
|---|---|
| Référence | 30718715 |
| Code barre | 3 375537 186624 |
| Emballage | Coque |
| Colisage | 30 |

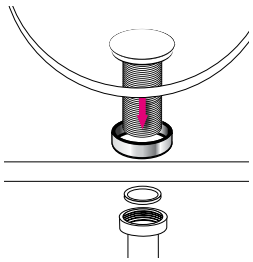

## ASSORTIMENTS DE JOINTS POUR SIPHON

| Référence | 30721426 | 39370003 | SP9370 |
|---|---|---|---|
| Code barre | 3 375537 213559 | 3 375536 016946 | 3 375530 109613 |
| Emballage | Coque | Sac cavalier | Sac |
| Colisage | 50 | 250 | 400 |

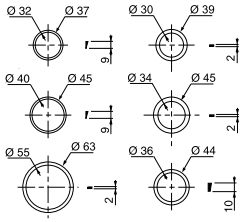


## JOINT PLAT DE SIPHON

| Référence | 39371006 |
|---|---|
| Code barre | 3 375536 017462 |
| Emballage | Sac cavalier |
| Colisage | 200 |

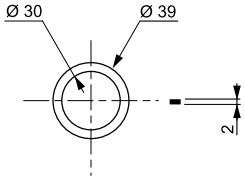


## JOINT POUR CULOT DE SIPHON

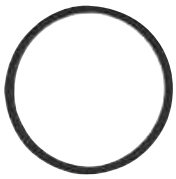

| Référence | 39373002 |
|---|---|
| Code barre | 3 375536 017431 |
| Emballage | Sac cavalier |
| Colisage | 200 |

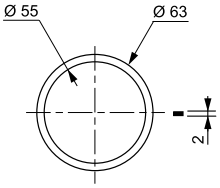


## JOINT POUR CLAPET DE QUICK-CLAC

| Référence | SP3247 |
|---|---|
| Code barre | 3 375536 001829 |
| Emballage | Sac |
| Colisage | 200 |

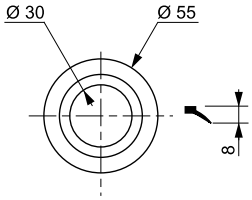


## JOINT POUR BONDE DE LAVABO OU BIDET

| Référence | 39376001 |
|---|---|
| Code barre | 3 375536 018209 |
| Emballage | Sac cavalier |
| Colisage | 150 |

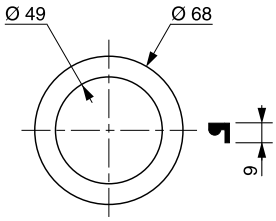


## VIS

| Référence | 39373002 |
|---|---|
| Code barre | 3 375536 017431 |
| Emballage | Sac cavalier |
| Colisage | 200 |

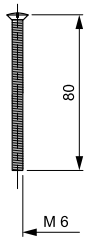

# ÉVIER

# Comment choisir son vidage d'évier ?

| CONFIGURATION | DIAMÈTRE DE PERÇAGE STANDARD | TYPE DE FERMETURE |
|---|---|---|
| 1 BAC | Ø 90 mm | à bouchon avec chaînette |
| 1,5 BAC | Ø 60 mm (ÉVIER EN GRÈS) | à panier |
| 2 BACS | Ø 50 mm (ÉVIER EN INOX) | à câble |

## POUR VOUS GUIDER :

Fermeture à panier

Fermeture à câble

Zéro fuite

Garantie

Fermeture Quick-Clac

Zéro odeur

Zéro bruit

Fermeture à bouchon

Quick-safe

Garded'eau

## SIPHONS WIRQUIN NEO AIR

Garanti zéro fuite grâce à ses joints bi-injectés, **WIRQUIN NEO AIR** est fiable, rapide et facile à installer. Il propose en plus des avantages du siphon Wirquin Neo une fonction AIR SYSTEM innovante et brevetée qui permet la ventilation des canalisations, empêche l'aspiration de la garde d'eau et supprime les bruits et les remontées de mauvaises odeurs provenant des canalisations.
Le siphon Wirquin NEO AIR, c'est la garantie d'une installation fiable et efficace et du confort de l'utilisateur final.

Fabriqué en France

AIR
AIR SYSTEM

**BÉNÉFICES**

> Permet la ventilation des canalisations : lorsqu'une dépression se créée dans les canalisations, la membrane de Wirquin NEO AIR se soulève, créant ainsi une ventilation naturelle et continue des canalisations qui empêche l'aspiration de la garde d'eau et supprime ainsi les bruits provenant des canalisations et les remontées de mauvaises odeurs.

Regarder la vidéo

| Sans prise machine à laver | |
|---|---|
| Référence | 30722156 |
| Code barre | 3 375537 220793 |
| Emballage | Sleeve |
| Réglage en hauteur | De 145 à 205 mm |
| Débit | 57,5 L/mn |
| Sortie | Ø 40 mm, Fermeture ¼ de tour |
| Colisage | 65 |

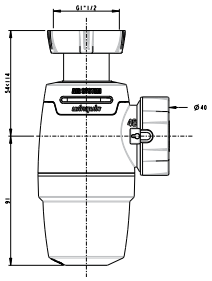

| Avec prise machine à laver | | |
|---|---|---|
| Référence | 30722155 | 30723195 |
| Code barre | 3 375537 220786 | 3 375537 230754 |
| Emballage | Coque | Sac |
| Réglage en hauteur | De 181 à 229 mm | |
| Débit | 59,5 L/mn | |
| Sortie | Ø 40 mm, fermeture ¼ de tour | |
| Colisage | 25 | 40 |

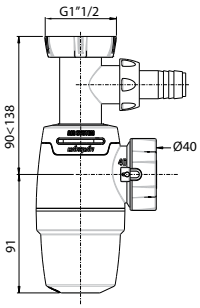

## SIPHONS WIRQUIN NEO

**WIRQUIN NEO** est un siphon d'évier de qualité et fiable, facile et rapide à installer, garanti zéro fuite grâce à ses joints bi-injectés. Wirquin NEO est certifié NF et conforme à la norme EN274.
Installation instantanée grâce au raccordement facile QUICK-SAFE, fermeture ¼ de tour 100 % étanche ! Le tube est réglable en hauteur pour un ajustement facilité.
Nettoyage facile grâce au godet dévissable en ¼ de tour !
Wirquin Neo est disponible avec ou sans prise machine à laver.

Fabriqué en France

**BÉNÉFICES**
> Aucun risque de perdre les joints ou de mal les monter : protection totale contre les fuites.
> Permet une installation rapide, facile et fiable.
> Rapide et facile à nettoyer.
> Facile à installer dans toutes les configurations.

Regarder la vidéo

| Sans prise machine à laver | |
|---|---|
| Référence | 30722150 |
| Code barre | 3 375537 220731 |
| Emballage | Sleeve |
| Réglage en hauteur | De 145 à 205 mm |
| Débit | 57,5 L/mn |
| Sortie | Ø 40 mm, fermeture ¼ de tour |
| Colisage | 65 |

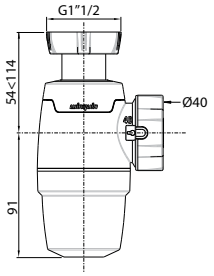

| Avec prise machine à laver | | |
|---|---|---|
| Référence | 30722149 | 30723905 |
| Code barre | 3 375537 220724 | 3 375537 237401 |
| Emballage | Coque | Boîte |
| Réglage en hauteur | De 181 à 229 mm | |
| Débit | 59,5 L/mn | |
| Sortie | Ø 40 mm, fermeture ¼ de tour | |
| Colisage | 25 | 01 |

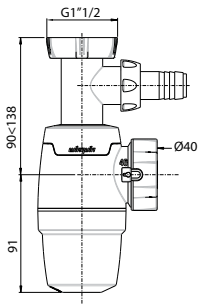

## SIPHONS TOUT EN UN

Universel, le **siphon TOUT-EN-UN** s'adapte aux éviers et lavabos. Garanti zéro fuite grâce à ses joints surmoulés, il est également rapide et facile à installer et à nettoyer.
Entrée et sortie universelles. Existe avec et sans prise machine à laver.

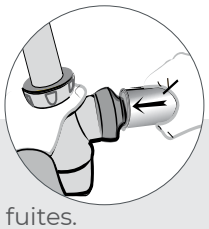

**BÉNÉFICES**
> Le même produit pour les éviers et les lavabos.
> Aucun risque de perdre les joints ou de mal les monter : protection totale contre les fuites.
> Universel, rapide et facile à installer car il est réglable en hauteur et push-fit.
> Culot amovible par simple rotation, rendant le TOUT EN UN rapide et facile à nettoyer.

| Blanc | | |
|---|---|---|
| Référence | 30718779 | 31180002 |
| Code barre | 3 375537 187263 | 3 375537 140435 |
| Emballage | Coque | Sac |
| Réglage en hauteur | De 125 à 170 mm | |
| Débit | 48 L/mn | |
| Sortie | Multi-diamètres (Ø 32 - Ø 40 mm)<br>À emboîter | |
| Colisage | 25 | 45 |

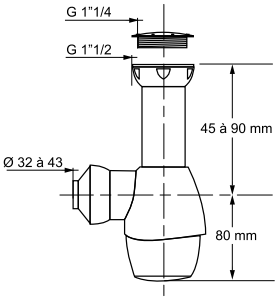

| Gris | |
|---|---|
| Référence | 30718701 |
| Code barre | 3 375537 186488 |
| Emballage | Coque |
| Réglage en hauteur | De 125 à 170 mm |
| Débit | 48 L/mn |
| Sortie | Multi-diamètres (Ø 32 - Ø 40 mm)<br>À emboîter |
| Colisage | 25 |

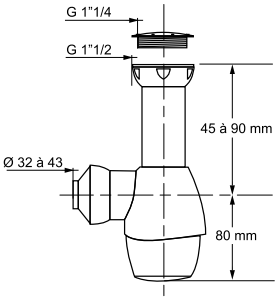

| Blanc avec prise machine à laver | | |
|---|---|---|
| Référence | 30718741 | 31190002 |
| Code barre | 3 375537 186884 | 3 375537 140442 |
| Emballage | Coque | Sac |
| Réglage en hauteur | De 165 à 200 mm | |
| Débit | 48 L/mn | |
| Sortie | Multi-diamètres (Ø 32 - Ø 40 mm)<br>À emboîter | |
| Colisage | 25 | 40 |

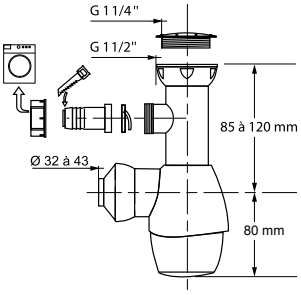

## SIPHON EXTRAPLAT SENZO

SENZO est un siphon d'évier extraplat et flexible qui libère énormément de place sous le l'évier. Le siphon est équipé d'une membrane en silicone qui s'ouvre au passage de l'eau et des détritus et qui se referme ensuite pour bloquer les remontées de mauvaises odeurs.
En s'affranchissant de la garde d'eau, Senzo se dispense à la fois des contraintes d'encombrement, de rigidité et d'installation. Le Senzo est à emboîter (installation Push-fit).

| | |
|---|---|
| Référence | 30718739 |
| Code barre | 3 375537 186860 |
| Emballage | Coque |
| Encombrement | 64 mm |
| Débit | 38 L/mn |
| Sortie | Ø 40 mm<br>À emboîter |
| Prise machine à laver | Non |
| Colisage | 12 |

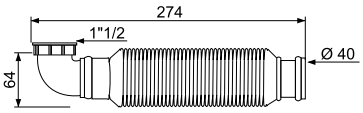


## SIPHONS EXTRAPLATS ESPACE

Le siphon ESPACE est un siphon d'évier extraplat qui libère beaucoup d'espace sous l'évier tout en intégrant une garde d'eau de 50 mm. La sortie est orientable pour faciliter le raccordement au tuyau d'évacuation. Il est équipé d'une prise machine à laver.

| Pour évier 1 bac | | |
|---|---|---|
| Référence | 30718740 | TM100040 |
| Code barre | 3 375537 186877 | 3 375536 009627 |
| Emballage | Coque | Sac |
| Réglage en hauteur | Non | |
| Débit | 39 L/mn | |
| Sortie | Ø 40 mm<br>Orientable | |
| Prise machine à laver | Oui | |
| Colisage | 24 | 14 |

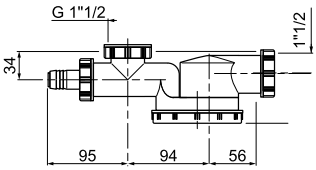

| Pour évier 2 bacs - avec tubulure | | |
|---|---|---|
| Référence | 30718742 | TM200040 |
| Code barre | 3 375537 186891 | 3 375536 009634 |
| Emballage | Coque | Sac |
| Entraxe réglable | De 160 à 280 mm | |
| Débit | - | |
| Sortie | Ø 40 mm<br>Orientable | |
| Prise machine à laver | Oui | |
| Colisage | 12 | 20 |

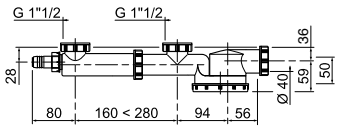

## SIPHONS D'ÉVIER

| Siphon seul | | | |
|---|---|---|---|
| Référence | 30719897 | SP3213 | 30721192 |
| Code barre | 3 375537 198214 | 3 375530 106711 | 3 375537 211210 |
| Emballage | Coque | Sac | Sac |
| Réglage en hauteur | | De 131 à 176 mm | |
| Débit | | 60 L/mn | |
| Sortie | | Ø 40 mm<br>À visser | |
| Prise machine à laver | | Non | |
| Colisage | 20 | 112 | 55 |

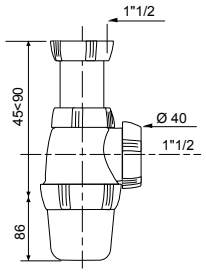

| Siphon avec prise machine à laver | | |
|---|---|---|
| Référence | 30719877 | SP3223 |
| Code barre | 3 375537 198016 | 3 375530 107411 |
| Emballage | Coque | Sac |
| Réglage en hauteur | | De 166 à 211 mm |
| Débit | | 58 L/mn |
| Sortie | | Ø 40 mm<br>À visser |
| Prise machine à laver | | Oui |
| Colisage | 12 | 21 |

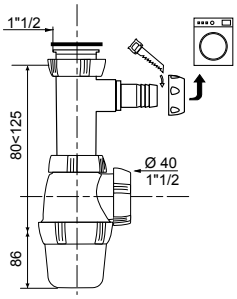


## SIPHON EXTENSIBLE

| Avec raccord extensible intégré | |
|---|---|
| Référence | 30720029 |
| Code barre | 3 375537 199518 |
| Emballage | Coque |
| Réglage en hauteur | Extensible de 172 à 300 mm |
| Débit | 60 L/mn |
| Sortie | Ø 40 mm<br>Orientable à visser |
| Prise machine à laver | Non |
| Colisage | 12 |

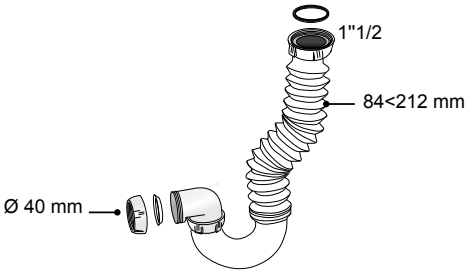


## SIPHON + TUBULURE DE RACCORDEMENT

| Siphon avec tubulure pour évier 2 bacs | |
|---|---|
| Référence | 30718926 |
| Code barre | 3 375537 188697 |
| Emballage | Coque |
| Entraxe réglable | De 110 à 325 mm |
| Siphon | NF réglable en hauteur |
| Sortie | Ø 40 mm,<br>À visser |
| Prise machine à laver | Oui |
| Colisage | 08 |

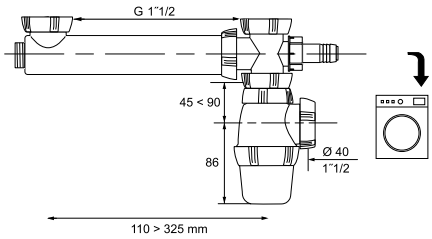

## SIPHONS NEO DÉPORTÉS

Le siphon **Wirquin NEO AIR** équipé d'une tubulure de raccord vers l'arrière permet un gain de place considérable dans le meuble. Garanti zéro fuite grâce à ses joints bi-injectés, Wirquin NEO AIR est fiable, rapide et facile à installer. Sa fonction AIR SYSTEM innovante et brevetée permet la ventilation des canalisations, empêche l'aspiration de garde d'eau et supprime le bruit et les mauvaises odeurs provenant des canalisations.

Fabriqué en France

### BÉNÉFICES

> Gain de place sous l'évier grâce au renvoi vers l'arrière.
> Permet la ventilation des canalisations : lorsqu'une dépression se créée dans les canalisations, la membrane de Wirquin NEO AIR se soulève, créant ainsi une ventilation naturelle et continue des canalisations qui empêche l'aspiration de la garde d'eau et supprime ainsi les bruits provenant des canalisations et les remontées de mauvaises odeurs.
> Aucun risque de perdre les joints ou de mal les monter : protection totale contre les fuites.
> Permet une installation rapide, facile et fiable.

### CARACTÉRISTIQUES

> Tube de raccordement déporté vers l'arrière.
> Le siphon est doté d'une fonction Air system : un anti-vide intégré.
> Le siphon est équipé de joints 100 % bi-injectés.
> Le siphon est équipé d'une fonction quick-safe : un écrou quart de tour avec joint bi-injecté.

| Pour évier 1 bac | |
|---|---|
| Référence | 30723726 |
| Code barre | 3 375537 235797 |
| Emballage | Boîte |
| Siphon | Wirquin Neo Air NF réglable de 181 à 229 mm |
| Débit | 57 L/mn |
| Sortie | Ø 40 mm, Fermeture ¼ de tour |
| Prise machine à laver | Oui |
| Colisage | 10 |

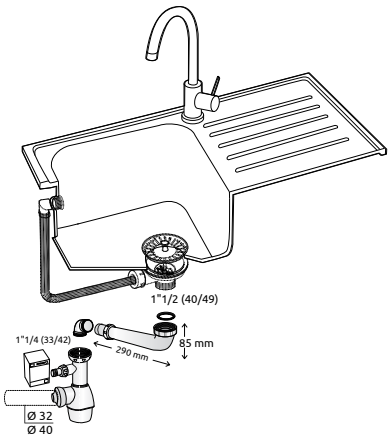


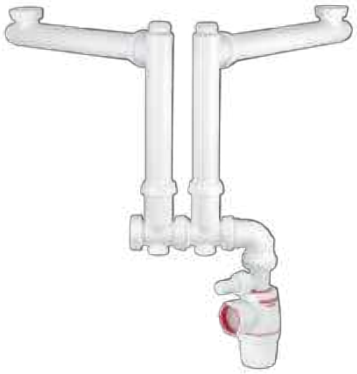

| Pour évier 2 bacs | |
|---|---|
| Référence | 30723728 |
| Code barre | 3 375537 235810 |
| Emballage | Boîte |
| Siphon | Wirquin Neo Air NF réglable de 181 à 229 mm |
| Débit | 57 L/mn |
| Sortie | Ø 40 mm, Fermeture ¼ de tour |
| Prise machine à laver | Oui |
| Colisage | 01 |

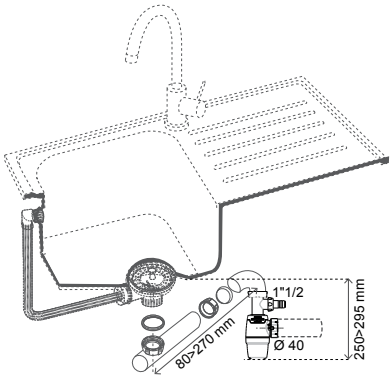

## SIPHONS TOUT EN UN DÉPORTÉS

Equipé d'une tubulure télescopique pour renvoi vers l'arrière, les siphons Tout en Un déportés permettent l'optimisation de l'espace dans le meuble.

| Pour évier 1 bac | |
|---|---|
| Référence | 30721196 |
| Code barre | 3 375537 211258 |
| Emballage | Coque |
| Siphon | Tout en Un NF réglable en hauteur de 165 à 200 mm |
| Débit | 48 L/mn |
| Sortie | Multi-diamètres (Ø 32 - Ø 40 mm) À emboîter |
| Prise machine à laver | Oui |
| Colisage | 12 |

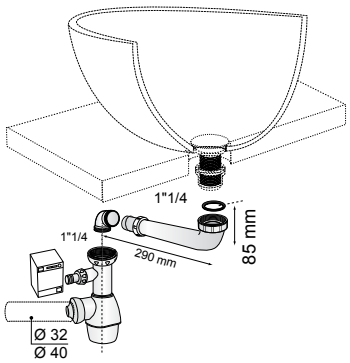

| Pour évier 2 bacs | |
|---|---|
| Référence | 30721380 |
| Code barre | 3 375537 213092 |
| Emballage | Coque |
| Siphon | Tout en Un NF réglable en hauteur de 165 à 200 mm |
| Débit | 48 L/mn |
| Sortie | Multi-diamètres (Ø 32 - Ø 40 mm) À emboîter |
| Prise machine à laver | Oui |
| Colisage | 07 |

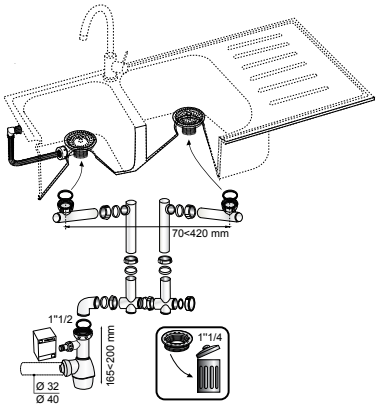


## TUBULURE SEULE

| Pour évier 2 bacs | |
|---|---|
| Référence | 30720111 |
| Code barre | 3 375537 200337 |
| Emballage | Coque |
| Entraxe | Réglable de 160 à 280 mm |
| Sortie | Ø 40 mm, À visser |
| Prise machine à laver | Oui |
| Colisage | 12 |

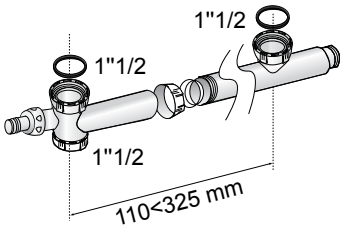

## BONDES À PANIER Ø 90 MM

| Commande à câble pour évier 1 bac | |
|---|---|
| Référence | 30718723 |
| Code barre | 3 375537 186709 |
| Emballage | Coque |
| Panier | Inox |
| Trop-plein | Rond |
| Colisage | 12 |

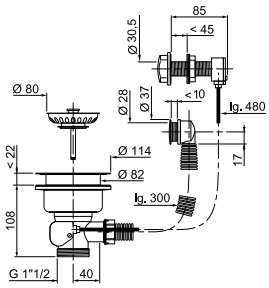

| Commande à câble pour évier 2 bacs | |
|---|---|
| Référence | 30718724 |
| Code barre | 3 375537 186716 |
| Emballage | Coque |
| Panier | Inox |
| Trop-plein | Rond |
| Colisage | 12 |

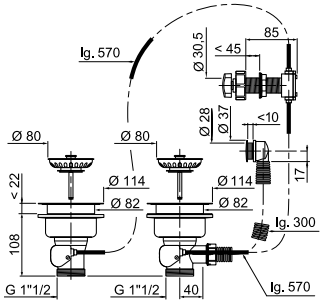


## BONDES À PANIER Ø 90 MM

| Commande manuelle sans trop-plein | | |
|---|---|---|
| Référence | 30718726 | SP2480050 |
| Code barre | 3 375537 186730 | 3 375536 019800 |
| Emballage | Coque | Sac |
| Panier | Inox | |
| Trop-plein | Sans | |
| Colisage | 12 | 60 |

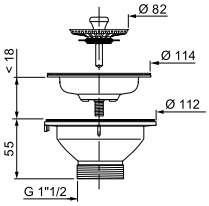

| Commande manuelle avec trop-plein | | |
|---|---|---|
| Référence | 30718725 | SP2490050 |
| Code barre | 3 375537 186723 | 3 375536 019817 |
| Emballage | Coque | Sac |
| Panier | Inox | |
| Trop-plein | Rond | |
| Colisage | 12 | 30 |

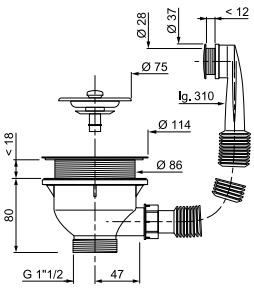


## BONDE À PANIER Ø 90 MM

| Commande manuelle avec trop-plein | |
|---|---|
| Référence | 32440001 |
| Code barre | 3 375537 128471 |
| Emballage | Sac |
| Panier | Inox |
| Trop-plein | Rectangulaire |
| Colisage | 40 |

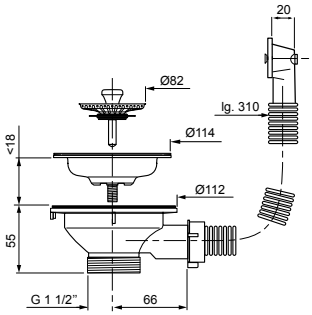

## BONDE À PLATEAU Ø 60 MM

**ÉVIER 2 BACS COMMUNICANTS**
Le principe de tubulure de raccordement étant déjà intégré dans ce type d'évier, il est nécessaire d'installer, sur l'un des deux bacs, une **bonde à plateau** qui vient obturer une sortie.

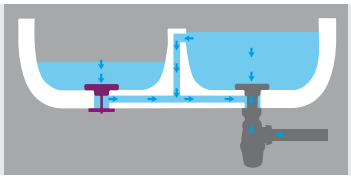

| Pour évier 2 bacs communicants Sans trop-plein | |
|---|---|
| Référence | 30720030 |
| Code barre | 3 375537 199525 |
| Emballage | Coque |
| Grille | Laiton |
| Chaînette | L 300 mm avec borne d'attache |
| Colisage | 40 |

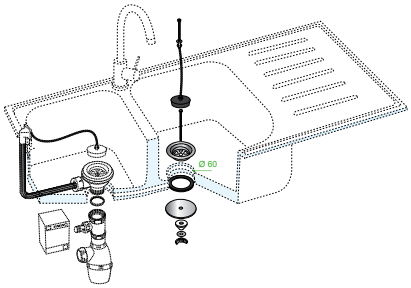


## BONDES À BOUCHON Ø 60 MM

| Sans trop-plein | | |
|---|---|---|
| Référence | 30718871 | SP213 |
| Code barre | 3 375537 188116 | 3 375530 099013 |
| Emballage | Coque | Sac |
| Grille | Inox | |
| Chaînette | L 300 mm avec borne d'attache | |
| Colisage | 50 | 80 |

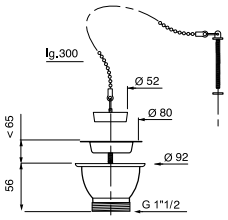

| Avec trop-plein | | |
|---|---|---|
| Référence | 30718872 | SP229 |
| Code barre | 3 375537 188123 | 3 375530 100610 |
| Emballage | Coque | Sac |
| Panier | Inox | |
| Chaînette | L 300 mm | |
| Trop-plein | Rectangulaire | |
| Colisage | 12 | 12 |

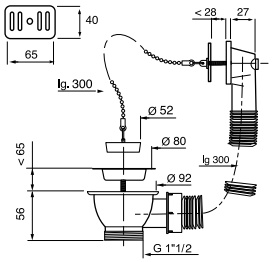


## BONDE À BOUCHON Ø 60 MM

| Sans trop-plein | |
|---|---|
| Référence | 30721100 |
| Code barre | 3 375537 210213 |
| Emballage | Coque |
| Grille | Laiton |
| Chaînette | L 300 mm avec anneau de fixation |
| Colisage | 40 |

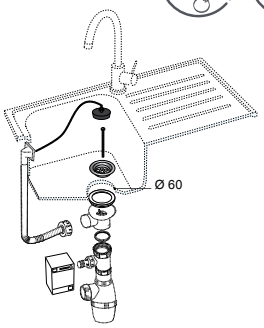

## BONDES À BOUCHON Ø 50 MM

| Sans trop-plein | | |
|---|---|---|
| Référence | 30718873 | SP231 |
| Code barre | 3 375537 188130 | 3 375530 101013 |
| Emballage | Coque | Sac |
| Grille | Inox | |
| Chaînette | L 250 mm avec borne d'attache | |
| Colisage | 50 | 100 |

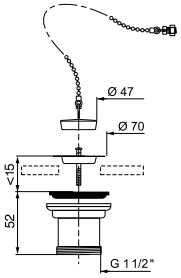

| Avec trop-plein | | |
|---|---|---|
| Référence | 30718874 | SP230 |
| Code barre | 3 375537 188147 | 3 375530 100818 |
| Emballage | Coque | Sac |
| Panier | Inox | |
| Trop-plein | Rectangulaire | |
| Chaînette | L 250 mm | |
| Colisage | 12 | 50 |

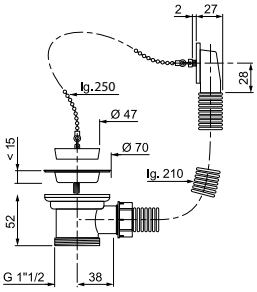

## ENSEMBLES COMPLETS ESPACE Ø 90 MM

| Commande manuelle - 1 bac | |
|---|---|
| Référence | 30718721 |
| Code barre | 3 375537 186686 |
| Emballage | Coque |
| Débit | 35 L/mn |
| Bonde | À panier avec trop-plein rond |
| Prise machine à laver | Oui |
| Colisage | 16 |

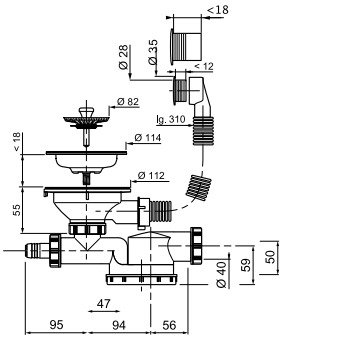

| Commande manuelle - 2 bacs | |
|---|---|
| Référence | 30718722 |
| Code barre | 3 375537 186693 |
| Emballage | Coque |
| Débit | 35 L/mn |
| Bonde | À panier avec trop-plein rond |
| Prise machine à laver | Oui |
| Colisage | 12 |

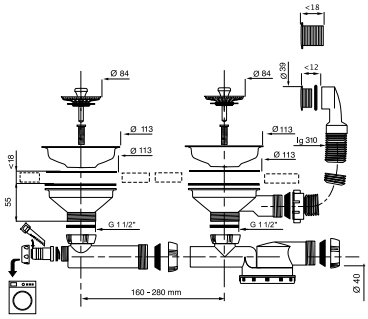


## ENSEMBLE COMPLET WIRQUIN NEO Ø 90 MM

| Commande manuelle - 2 bacs | |
|---|---|
| Référence | 30723729 |
| Code barre | 3 375537 235827 |
| Emballage | Boîte |
| Siphon | Wirquin Neo Air NF réglable en hauteur de 181 à 229 mm |
| Débit | 67 L/mn |
| Bonde | À panier avec trop-plein rond |
| Prise machine à laver | Oui |
| Colisage | 01 |

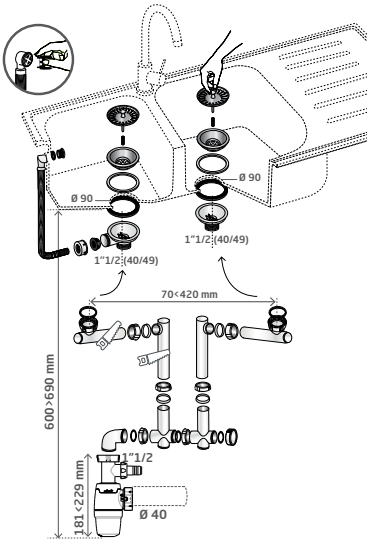

## ENSEMBLES COMPLETS ESPACE Ø 60 MM

| À bouchon - 1 bac | |
|---|---|
| Référence | 30718734 |
| Code barre | 3 375537 186815 |
| Emballage | Coque |
| Débit | 33 L/mn |
| Bonde | À bouchon avec trop-plein rectangulaire |
| Siphon | Extraplat |
| Prise machine à laver | Oui |
| Colisage | 16 |

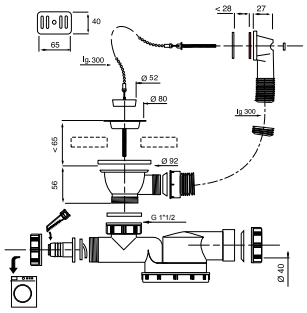

| À bouchon - 2 bacs | |
|---|---|
| Référence | 30718735 |
| Code barre | 3 375537 186822 |
| Emballage | Coque |
| Débit | 33 L/mn |
| Bonde | À bouchon avec trop-plein rectangulaire |
| Siphon | Extraplat |
| Prise machine à laver | Oui |
| Colisage | 06 |

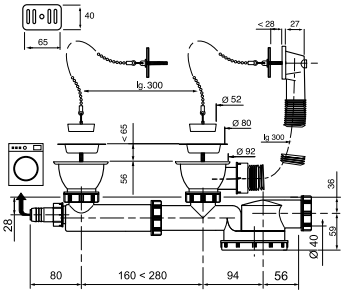


## ENSEMBLE COMPLET Ø 60 MM

| À bouchon - 2 bacs communicants | | |
|---|---|---|
| Référence | 30718733 | SP3231 |
| Code barre | 3 375537 186808 | 3 375530 233684 |
| Emballage | Coque | Sac |
| Débit | 60 L/mn | |
| Bonde | À bouchon | |
| Siphon | Réglable en hauteur de 166 à 211 | |
| Prise machine à laver | Oui | |
| Colisage | 12 | 21 |

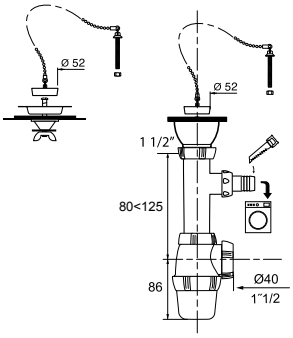

## ENSEMBLES COMPLETS Ø 60 MM

| À bouchon - 1 bac | |
|---|---|
| Référence | 30720033 |
| Code barre | 3 375537 199556 |
| Emballage | Coque |
| Débit | 60 L/mn |
| Bonde | À bouchon |
| Siphon | Réglable en hauteur de 166 à 211 mm |
| Prise machine à laver | Oui |
| Colisage | 06 |

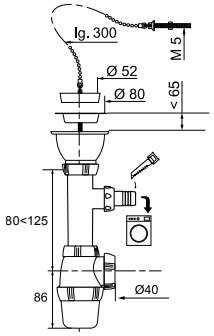

| À bouchon - 2 bacs | |
|---|---|
| Référence | 30721101 |
| Code barre | 3 375537 210220 |
| Emballage | Coque |
| Débit | 60 L/mn |
| Bonde | À bouchon |
| Siphon | Réglable en hauteur de 166 à 211 mm |
| Prise machine à laver | Oui |
| Colisage | 08 |

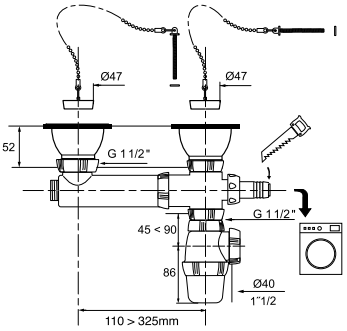

| À bouchon - 1 bac | |
|---|---|
| Référence | 34150001 |
| Code barre | 3 375536 040019 |
| Emballage | Sac |
| Débit | 60 L/mn |
| Bonde | À bouchon |
| Trop-plein | Livré avec 2 grilles (1 ronde et 1 rectangulaire) |
| Siphon | Réglable en hauteur de 131 à 176 mm |
| Prise machine à laver | Non |
| Colisage | 24 |

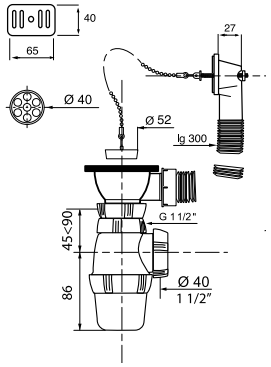

| À bouchon - 2 bacs | |
|---|---|
| Référence | SP3233C |
| Code barre | 3 375536 023791 |
| Emballage | Coque |
| Débit | 60 L/mn |
| Bonde | À bouchon |
| Trop-plein | Livré avec 2 grilles (1 ronde et 1 rectangulaire) |
| Siphon | Réglable en hauteur de 131 à 176 mm |
| Prise machine à laver | Oui |
| Colisage | 16 |

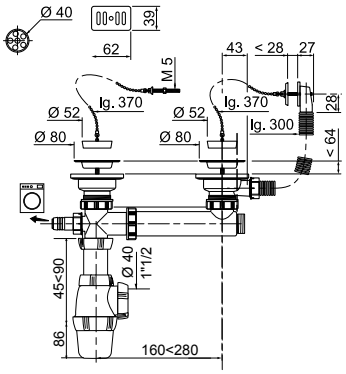

## ENSEMBLE COMPLET ESPACE Ø 50 MM

| À bouchon - 2 bacs | |
|---|---|
| Référence | 30720032 |
| Code barre | 3 375537 199549 |
| Emballage | Sac |
| Débit | 30 L/mn |
| Bonde | À bouchon avec trop-plein rectangulaire |
| Siphon | Extraplat<br>Avec tube de sortie murale et rosace |
| Prise machine à laver | Oui |
| Colisage | 10 |

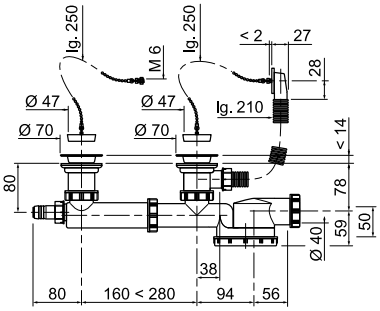


## ENSEMBLES COMPLETS Ø 50 MM

| À bouchon - 1 bac | | |
|---|---|---|
| Référence | 30719885 | SP3234 |
| Code barre | 3 375537 198092 | 3 375530 108913 |
| Emballage | Coque | Sac |
| Débit | 60 L/mn | |
| Bonde | À bouchon avec trop-plein rectangulaire | |
| Siphon | Réglable en hauteur de 131 à 176 mm | |
| Prise machine à laver | Non | |
| Colisage | 12 | 11 |

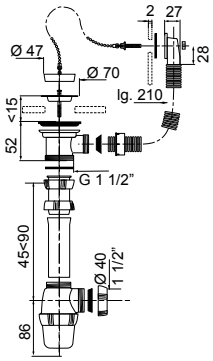


| À bouchon - 2 bacs | |
|---|---|
| Référence | 30719881 |
| Code barre | 3 375537 198054 |
| Emballage | Coque |
| Débit | 60 L/mn |
| Bonde | À bouchon avec trop-plein rectangulaire |
| Siphon | Réglable en hauteur de 131 à 176 mm |
| Prise machine à laver | Oui |
| Colisage | 12 |

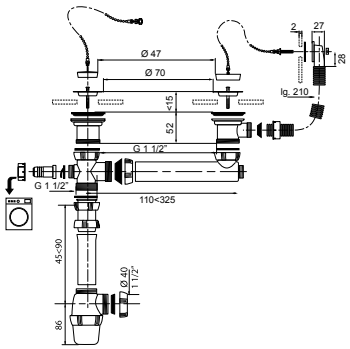

## UPPY BOUCHONS UNIVERSELS 2 EN 1

WIRQUIN UPPY est un bouchon universel Ø 110 mm en silicone qui s'adapte aussi bien aux bondes d'évier, de lavabo ou de baignoire et qui est à la fois filtre et bouchon.
Ouverture et fermeture faciles avec fonction d'accroche intégrée.
Facile à nettoyer en le mettant tout simplement dans le lave-vaisselle.

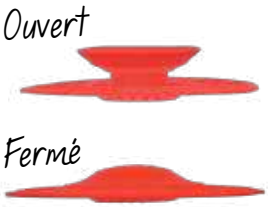

| Uppy rose | |
|---|---|
| Référence | 30722334 |
| Code barre | 3 375537 222544 |
| Emballage | Enveloppe plastique |
| Colisage | 42 |

| Uppy blanc | |
|---|---|
| Référence | 30722337 |
| Code barre | 3 375537 222575 |
| Emballage | Enveloppe plastique |
| Colisage | 42 |

| Uppy rouge | |
|---|---|
| Référence | 30722335 |
| Code barre | 3 375537 222551 |
| Emballage | Enveloppe plastique |
| Colisage | 42 |

| Uppy noir | |
|---|---|
| Référence | 30722894 |
| Code barre | 3 375537 227761 |
| Emballage | Enveloppe plastique |
| Colisage | 42 |

| Grappe de 30 bouchons universels 2 en 1 UPPY | |
|---|---|
| Référence | 30722960 |
| Code barre | 3 375537 228423 |
| Emballage | Enveloppe plastique |
| Composition | blanc (x20) et noir (x10) |
| Colisage | 01 |

| Grappe de 30 bouchons universels 2 en 1 UPPY | |
|---|---|
| Référence | 30722632 |
| Code barre | 3 375537 225187 |
| Emballage | Enveloppe plastique |
| Composition | blanc (x18), rouge (x6) et rose (x6) |
| Colisage | 01 |

## FRISBY BOUCHONS UNIVERSELS

FRISBY est un bouchon PVC souple coloré et universel, adapté aux éviers, lavabos et baignoires. Parfaitement étanche, ce bouchon retient l'eau. Avec ses couleurs vives, il apporte une touche de gaiété dans vos cuisine et salle de bains.

| Ø 105 mm - bouchons universels | | | |
|---|---|---|---|
| Couleurs | Blanc | Vert | Bleu |
| Référence | 39222501 | 39222301 | 39222101 |
| Code barre | 3 375539 040467 | 3 375539 040443 | 3 375539 040429 |
| Emballage | Fourreau PVC | | |
| PCB / Palette | 250 | | |

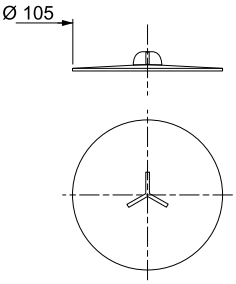


| Grappe de 30 bouchons universels FRISBY | |
|---|---|
| Référence | 39222001 |
| Code barre | 3 375539 040412 |
| Emballage | Fourreau PVC |
| Colisage | 01 |

## BOUCHONS UNIVERSELS

Un bouchon universel qui s'adapte aussi bien aux bondes de lavabo, d'évier ou de baignoire grâce à ses 4 anneaux qui couvrent des diamètres allant de 38,5 à 58 mm.

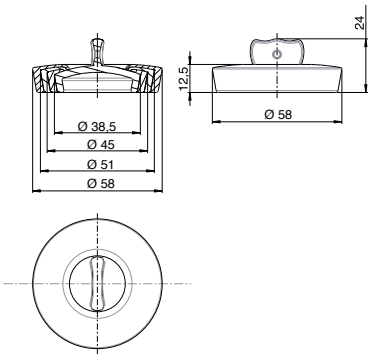


| Ø 38,5 < Ø 58 mm - bouchons universels | | | | |
|---|---|---|---|---|
| Couleurs | Gris | Blanc | Bleu | Orange |
| Référence | 39224001 | 39224401 | 39224101 | 39224201 |
| Code barre | 3 375537 144594 | 3 375537 149513 | 3 375537 144600 | 3 375537 144617 |
| Emballage | Coque | | | |
| Colisage | 240 | | | |

## CHAÎNETTES

| Longueur 300 mm | | |
|---|---|---|
| Référence | 30721222 | 39441001 |
| Code barre | 3 375537 211517 | 3 375536 018162 |
| Chaînette | Avec anneaux | |
| Emballage | Coque | Sac cavalier |
| Colisage | 150 | 100 |

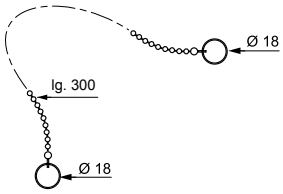

| Longueur 700 mm | | |
|---|---|---|
| Référence | 30721221 | 39442005 |
| Code barre | 3 375537 211500 | 3 375536 018094 |
| Chaînette | Avec anneaux | |
| Emballage | Coque | Sac cavalier |
| Colisage | 150 | 250 |

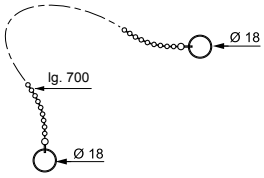


## BOUCHONS ÉVIER EN GRÈS

| Ø 52 mm - enjoliveur inox | | |
|---|---|---|
| Référence | 30721427 | 39209002 |
| Code barre | 3 375537 213566 | 3 375536 018001 |
| Chaînette | Longueur 300 mm avec anneau | |
| Emballage | Coque | Sac cavalier |
| Colisage | 50 | 120 |

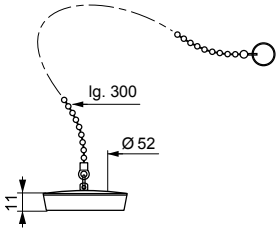

| Ø 57 mm - enjoliveur inox | |
|---|---|
| Référence | 39210002 |
| Code barre | 3 375536 017646 |
| Chaînette | Longueur 300 mm avec anneau |
| Emballage | Sac cavalier |
| Colisage | 100 |

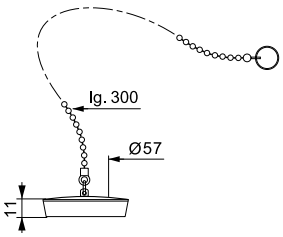

| Ø 52 mm - enjoliveur inox | | |
|---|---|---|
| Référence | 30721230 | 39203002 |
| Code barre | 3 375537 211593 | 3 375536 017912 |
| Chaînette | L 300 mm avec borne d'attache Ø 5 x 50 mm | |
| Emballage | Coque | Sac cavalier |
| Colisage | 150 | 120 |

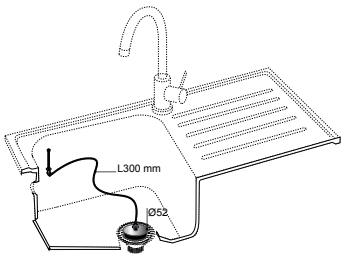

| Ø 57 mm - enjoliveur inox | | |
|---|---|---|
| Référence | 30721227 | 39204004 |
| Code barre | 3 375537 211562 | 3 375536 017455 |
| Chaînette | L 300 mm avec borne d'attache Ø 5 x 50 mm | |
| Emballage | Coque | Sac cavalier |
| Colisage | 150 | 120 |

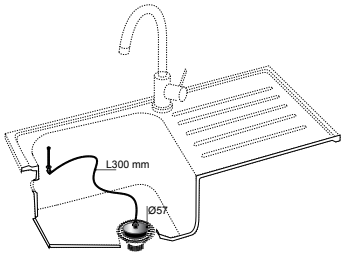

## BOUCHONS ÉVIER EN INOX

| Ø 47 mm - enjoliveur inox | |
|---|---|
| Référence | 39201005 |
| Code barre | 3 375536 017448 |
| Chaînette | Longueur 250 mm avec borne d'attache Ø 6 x 20 mm |
| Emballage | Sac cavalier |
| Colisage | 120 |

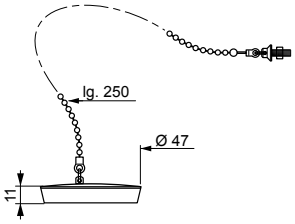

| Ø 47 mm - enjoliveur inox | | |
|---|---|---|
| Référence | 30721229 | 39208003 |
| Code barre | 3 375537 211586 | 3 375536 017684 |
| Chaînette | Longueur 300 mm avec anneau | |
| Emballage | Coque | Sac cavalier |
| Colisage | 150 | 120 |

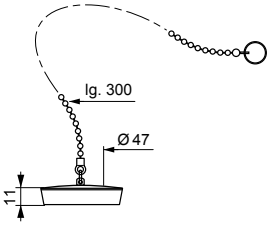


## GRILLE PLATE À POIGNÉE

| Ø 47 mm | |
|---|---|
| Référence | SP9239S |
| Code barre | 3 375536 014225 |
| Emballage | Sac cavalier |
| Colisage | 100 |

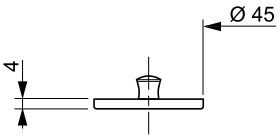


## PANIERS POUR BONDE D'ÉVIER

| Ø 90 mm - inox | | |
|---|---|---|
| Référence | 30721233 | 30718177 |
| Code barre | 3 375537 211623 | 3 375537 181360 |
| Emballage | Coque | Sac cavalier |
| Colisage | 50 | 100 |

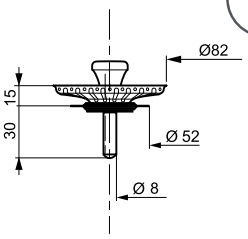

| Ø 90 mm - inox | |
|---|---|
| Référence | 39223001 |
| Code barre | 3 375539 045776 |
| Emballage | Sac |
| Colisage | 200 |

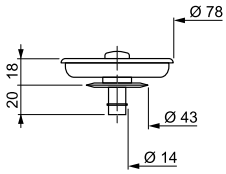


## PANIER DE VIDAGE À CÂBLE SEUL

| Ø 90 mm - inox | |
|---|---|
| Référence | 30722079 |
| Code barre | 3 375537 220021 |
| Emballage | Sac |
| Colisage | 80 |

## GRILLES RONDES CREUSES

| Pour évier inox - Ø 70 mm - inox | |
|---|---|
| Référence | SP9231S |
| Code barre | 3 375536 013136 |
| Emballage | Sac cavalier |
| Colisage | 100 |

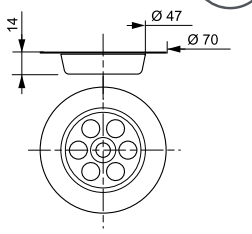

| Pour évier grès - Ø 80 mm - inox | | |
|---|---|---|
| Référence | SP9236S | 30721232 |
| Code barre | 3 375536 013242 | 3 375537 211616 |
| Emballage | Sac cavalier | Coque |
| Colisage | 100 | 50 |

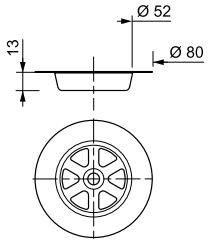


## GRILLES ANTI-DÉCHETS

| Ø 70 mm - chromée | | |
|---|---|---|
| Référence | 39243001 | 30721234 |
| Code barre | 3 375536 030294 | 3 375537 211630 |
| Emballage | Sac cavalier | Coque |
| Colisage | 200 | 150 |

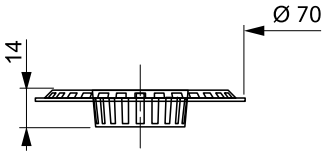

| Ø 70 mm - blanche | |
|---|---|
| Référence | 39242001 |
| Code barre | 3 375536 030287 |
| Emballage | Sac cavalier |
| Colisage | 200 |

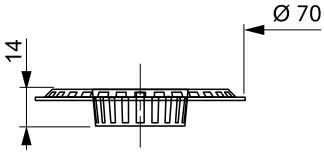


## VIS POUR ÉVIER EN GRÉS

| Ø 6 x 80 mm | |
|---|---|
| Référence | 39400001 |
| Code barre | 3 375536 018056 |
| Emballage | Sac cavalier |
| Colisage | 150 |

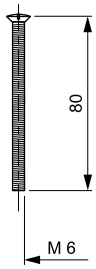

## ASSORTIMENTS DE JOINTS POUR SIPHON

| Référence | 30721426 | 39370003 |
|---|---|---|
| Code barre | 3 375537 213559 | 3 375536 016946 |
| Emballage | Coque | Sac cavalier |
| Colisage | 50 | 250 |

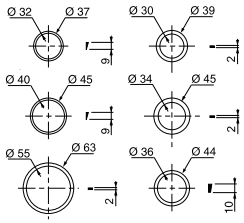


## JOINT CONIQUE POUR SIPHON Ø 40 MM

| Référence | SP302 |
|---|---|
| Code barre | 3 375530 103611 |
| Emballage | Sac cavalier |
| Colisage | 600 |

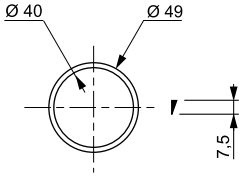


## JOINT PLAT POUR SIPHON Ø 40 MM

| Référence | 39372003 |
|---|---|
| Code barre | 3 375536 017424 |
| Emballage | Sac cavalier |
| Colisage | 200 |

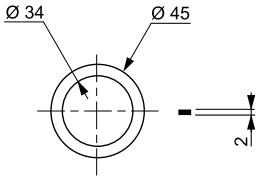


## JOINTS POUR CULOT DE SIPHON

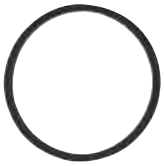

| Référence | 39373002 |
|---|---|
| Code barre | 3 375536 017431 |
| Emballage | Sac cavalier |
| Colisage | 200 |

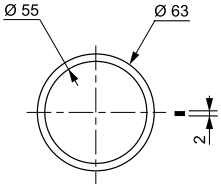


## JOINTS POUR BONDE D'ÉVIER

| Référence | 39377001 |
|---|---|
| Code barre | 3 375536 022480 |
| Emballage | Sac cavalier |
| Colisage | 100 |

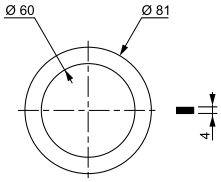

# CHASSE D'EAU

# Comment choisir sa chasse d'eau ?

| MÉCANISME | |
|---|---|
| **DÉCLENCHEMENT** | **TYPE DE MÉCANISME** |
| INFRAROUGE | À CÂBLE |
| DOUBLE POUSSOIR | À PLATEAU |
| SIMPLE POUSSOIR | À ÉTRIER |
| TIRETTE | À TIRETTE |

| ROBINET | |
|---|---|
| **ALIMENTATION** | **TYPE DE ROBINET** |
| LATÉRALE | SERVO-VALVE |
| BASSE | À PISTON |
| UNIVERSELLE | À LEVIER |

## POUR VOUS GUIDER :

- Silencieux
- Double chasse
- Économie d'eau
- Garantie
- Remplissage différé

## WIRQUIN ONE

Avec le mécanisme double chasse à étrier **WIRQUIN ONE de WIRQUIN**, profitez d'une installation intuitive, rapide et efficace. Grâce à son réglage entièrement automatique breveté, il s'ajuste automatiquement à la hauteur du réservoir sans mesure ni découpe. La technologie double chasse 3/6 L permet une économie d'eau. Les mécanismes de chasse de WIRQUIN, créateur de cette technologie, sont optimisés et réglés en usine.

### CARACTÉRISTIQUES

> Système breveté : étrier auto-ajustable à la hauteur du réservoir.
> Système de verrouillage de couvercle.
> Trop-plein télescopique.
> Bouton double chasse 3/6 L sans effort.
> Débit de chasse élevé : >2,4 L/sec.

### BÉNÉFICES

> S'ajuste automatiquement à la hauteur du réservoir pour une installation facile, sans mesure ni découpe.
> Bloque le couvercle pour plus de sécurité et de stabilité.
> Effort de commande homogène.
> Économie d'eau : un mécanisme double chasse réglé sur 3 litres pour la petite chasse et 6 litres pour la chasse complète vous permet d'économiser jusqu'à 40 000 L d'eau par an par rapport à un mécanisme simple chasse (pour une famille de 4 personnes). Tous les mécanismes de chasse de WIRQUIN, créateur de cette technologie, sont optimisés et réglés en usine.

Regarder la vidéo

| Mécanisme double chasse à étrier | |
|---|---|
| Référence | 10723006 |
| Code barre | 3 375537 228874 |
| Emballage | Boîte PET |
| Hauteur de réservoir | De 260 à 400 mm |
| Diamètre de trou du couvercle | Ø 38,5 à 45 mm<br>Livré avec bague d'adaptation |
| Commande du mécanisme | À étrier |
| Colisage | 10 |

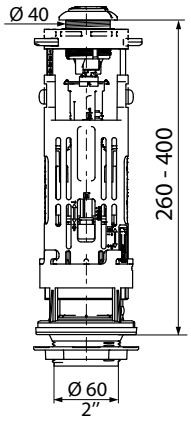


### CONSEILS

▹ Un mécanisme double chasse réglé sur 3 litres pour la petite chasse et 6 litres pour la chasse complète vous permet d'économiser jusqu'à 40 000 litres d'eau par an (pour une famille de 4 personnes). Tous les mécanismes de chasse de WIRQUIN, créateur de cette technologie, sont entièrement optimisés et réglés en usine.

## EASY

Le mécanisme double chasse **EASY de WIRQUIN** est l'un des mécanismes de chasse les plus simples à installer en rénovation. Grâce à son système breveté, le mécanisme EASY se fixe directement sur les installations existantes sans retirer le réservoir. La technologie double chasse 3/6 Lpermet une économie d'eau. Les mécanismes de chasse de WIRQUIN, créateur de cette technologie, sont optimisés et réglés en usine. Le système à câble peut être installé sans réglage.

10 ANS GARANTIE — BREVETÉ — NF

### CARACTÉRISTIQUES

> Système breveté : base universelle.
> Joint d'étanchéité butyle instantané.
> Système à câble avec fixation Easy clip.
> Bouton double chasse 3/6 L.

### BÉNÉFICES

> Plus besoin de retirer le réservoir pour changer le mécanisme de chasse.
> Joint d'étanchéité : fixation parfaite instantanée.
> Aucun réglage nécessaire de la hauteur, montage et entretien rapides.
> Économie d'eau : un mécanisme double chasse réglé sur 3 litres pour la petite chasse et 6 litres pour la chasse complète vous permet d'économiser jusqu'à 40 000 L d'eau par an par rapport à un mécanisme simple chasse (pour une famille de 4 personnes). Tous les mécanismes de chasse de WIRQUIN, créateur de cette technologie, sont optimisés et réglés en usine.

| Mécanisme double chasse à câble | |
|---|---|
| Référence | **10720605** |
| Code barre | 3 375537 205295 |
| Emballage | **Coque** |
| Hauteur de réservoir | **De 320 à 420 mm** |
| Diamètre de trou du couvercle | **Ø 14 à 58 mm** |
| Commande du mécanisme | **À câble** |
| Colisage | **09** |

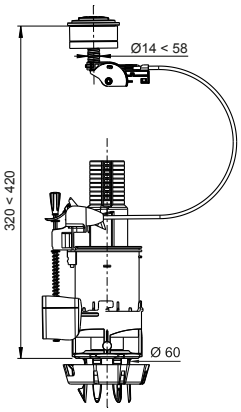


### CONSEILS D'ENTRETIENS ET DE NETTOYAGE

▹ Les mécanismes de chasse Wirquin sont conçus pour durer des années. Néanmoins, vous pouvez effectuer quelques gestes simples pour maintenir votre mécanisme de chasse Wirquin en parfait état.
▹ En cas de dépôt de calcaire et de minéraux sur l'extérieur du mécanisme de chasse, nettoyez-le au vinaigre puis rincez à l'eau.
Une décoloration peut être signe de vétusté et d'usure et compromettre le bon fonctionnement du mécanisme. Dans ce cas, remplacez le mécanisme.
▹ En cas de fuite, remplacez le joint d'étanchéité butyle ou le joint entre le réservoir et la cuvette.

## WC TRONIC 2

Le mécanisme double chasse **WC TRONIC 2 de WIRQUIN** est le mécanisme de chasse le plus hygiénique. Le mécanisme est déclenché sans contact par détection infrarouge évitant tout contact avec la surface du bouton et tout risque de contamination par des bactéries. Il permet également de contrôler totalement le volume d'eau chassé. Retirez tout simplement votre main pour que la chasse d'eau s'arrête. Grâce à son système à câble, il est facile à installer puisqu'il s'ajuste automatiquement à la hauteur du réservoir.
Fonctionne avec 4 piles LR6 (non fournies).

10 ANS GARANTIE · 100 % hygiène

**BÉNÉFICES**
> 100 % hygiénique.
> Installation facile.
> Universel, rapide et facile à installer.

Regarder la vidéo

| Mécanisme double chasse à câble infrarouge | |
|---|---|
| Référence | 10719338 |
| Code barre | 3 375537 192663 |
| Emballage | Coque |
| Hauteur de réservoir | De 320 à 420 mm |
| Diamètre de trou du couvercle | Ø 38 à 45 mm |
| Commande du mécanisme | À câble |
| Colisage | 18 |

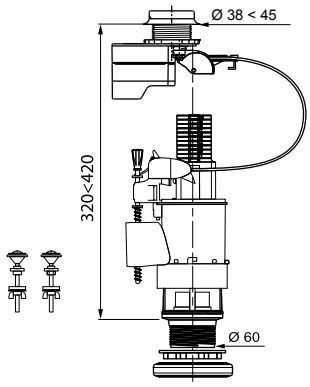


## MW²

Le mécanisme double chasse à câble **MW² de WIRQUIN** est astucieux et prêt à l'emploi. La technologie double chasse 3/6 L permet une économie d'eau. Grâce à sa technologie à câble, le MW² n'exige aucun réglage en hauteur et peut être rapidement installé. Par ailleurs, le câble compense les défauts d'alignement entre le trou du couvercle et le réservoir, et le couvercle peut être soulevé sans démonter le mécanisme de chasse. Le flotteur se déplace sur un axe vertical, et convient particulièrement aux réservoirs étroits.

Regarder la vidéo

NF · 10 ANS GARANTIE

| Mécanisme double chasse à câble | |
|---|---|
| Référence | MW00NC |
| Code barre | 3 375536 020172 |
| Emballage | Coque |
| Hauteur de réservoir | De 320 à 420 mm |
| Diamètre de trou du couvercle | Ø 14 à 45 mm |
| Commande du mécanisme | À câble |
| Colisage | 15 |

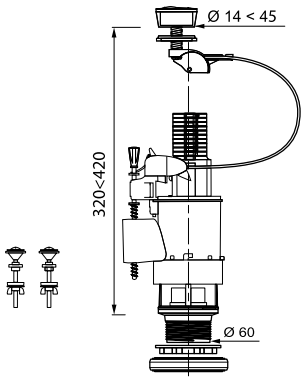

## MVB00

Le mécanisme double chasse **MVB de WIRQUIN** présente un système de verrouillage de couvercle grâce à l'étrier qui bloque le couvercle pour plus de sécurité et de stabilité. La technologie double chasse 3/6 L permet une économie d'eau. Les mécanismes de chasse de WIRQUIN, créateur de cette technologie, sont optimisés et réglés en usine.

| Mécanisme double chasse à étrier | |
|---|---|
| Référence | 14150005 |
| Code barre | 3 375537 150427 |
| Emballage | Coque |
| Hauteur de réservoir | De 300 à 395 mm |
| Diamètre de trou du couvercle | Ø 14 à 45 mm |
| Commande du mécanisme | À étrier |
| Colisage | 15 |

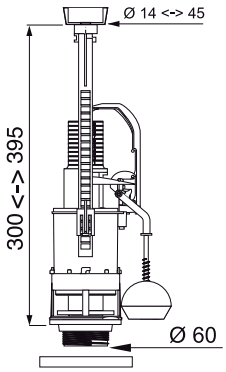


## MW

Le mécanisme double chasse à câble **MW de WIRQUIN** n'exige aucun réglage en hauteur et est prêt au montage et à l'emploi. La technologie double chasse 3/6 L permet une économie d'eau. Les mécanismes de chasse de WIRQUIN, créateur de cette technologie, sont optimisés et réglés en usine. Astucieux, le câble compense les défauts d'alignement entre le trou du couvercle et le réservoir. Par ailleurs, le couvercle peut être soulevé sans démonter le mécanisme de chasse.

| Mécanisme double chasse à câble | |
|---|---|
| Référence | MWS00 |
| Code barre | 3 375536 024415 |
| Emballage | Sac |
| Hauteur de réservoir | De 320 à 460 mm |
| Diamètre de trou du couvercle | Ø 14 à 45 mm |
| Commande du mécanisme | À câble |
| Colisage | 25 |

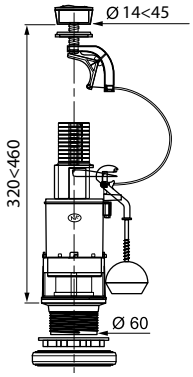

## MD²

Le mécanisme simple chasse à câble **MD de WIRQUIN** n'exige aucun réglage en hauteur et est prêt au montage et à l'emploi. Sa hauteur standard est compatible avec tous les réservoirs. Grâce à sa technologie à câble, le MD n'exige aucun réglage en hauteur et peut être rapidement installé. Par ailleurs, le câble compense les défauts d'alignement entre le trou du couvercle et le réservoir, et le couvercle peut être soulevé sans démonter le mécanisme de chasse.

| Mécanisme simple chasse à câble | |
|---|---|
| Référence | MD00NC |
| Code barre | 3 375536 012184 |
| Emballage | Coque |
| Hauteur de réservoir | De 320 à 460 mm |
| Diamètre de trou du couvercle | Ø 14 à 45 mm |
| Commande du mécanisme | À câble |
| Colisage | 18 |

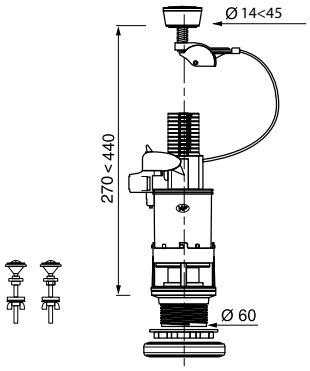


## MP00

Le mécanisme simple chasse **MP de WIRQUIN** n'exige aucun réglage en hauteur et est prêt au montage et à l'emploi. Le bouton est indépendant du mécanisme pour pouvoir soulever le couvercle du réservoir sans démontage. Le MP propose une hauteur standard compatible avec tous les réservoirs. Par ailleurs, le système à plateaux permet de compenser les défauts d'alignement entre le trou de couvercle et le réservoir.

| Mécanisme simple chasse à plateaux | | |
|---|---|---|
| Référence | 12030003 | 12030002 |
| Code barre | 3 375539 040276 | 3 375539 040269 |
| Emballage | Coque | Sac |
| Hauteur de réservoir | De 285 à 460 mm | |
| Diamètre de trou du couvercle | Ø 14 à 45 mm | |
| Commande du mécanisme | À plateau | |
| Colisage | 16 | 08 |

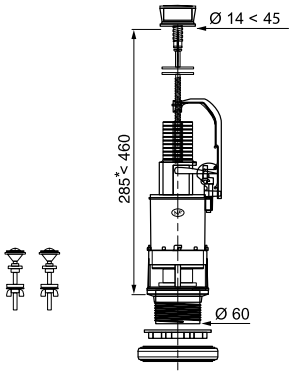

## MX

Le mécanisme simple chasse à tirette MX n'exige aucun réglage en hauteur et est prêt au montage et à l'emploi. Sa hauteur standard est compatible avec tous les réservoirs.

| Mécanisme simple chasse à tirette - chromé | |
|---|---|
| Référence | MX00CHNC |
| Code barre | 3 375536 012290 |
| Emballage | Coque |
| Hauteur de réservoir | De 285 à 415 mm |
| Diamètre de trou du couvercle | Ø 6 à 40 mm |
| Commande du mécanisme | À tirette |
| Colisage | 15 |

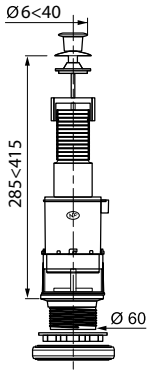

| Mécanisme simple chasse à tirette - blanc | | |
|---|---|---|
| Référence | MX00NC | MX00 |
| Code barre | 3 375536 012283 | 3 375530 299383 |
| Emballage | Coque | Sac |
| Hauteur de réservoir | De 285 à 415 mm | |
| Diamètre de trou du couvercle | Ø 6 à 40 mm | |
| Commande du mécanisme | À tirette | |
| Colisage | 16 | 24 |

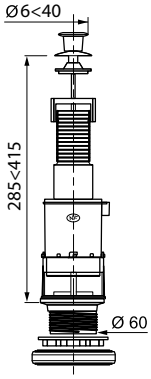

## JOLLYFILL ALIMENTATION LATÉRALE

Le **JOLLYFILL de WIRQUIN** est un robinet flotteur alimentation latérale universel très silencieux s'adaptant à tout type de réservoir (bâtis, réservoirs apparents et encastrés). Le robinet présente une tête rotative à 180°, idéale pour les réservoirs étroits. Le JOLLYFILL propose un remplissage différé qui permet une économie d'eau puisque le remplissage ne s'effectue qu'une fois que le mécanisme de chasse est fermé. Il s'agit d'un raccordement standard. Le robinet est compact et le niveau d'eau peut être réglé.
Le JOLLYFILL utilise la technologie servo-valve qui permet un remplissage rapide du réservoir (remplissage 6L à 3 bars en 43 sec) et une résistance aux pics de pression.

**RÉGLAGE DU NIVEAU D'EAU :**

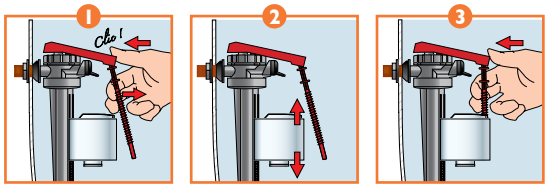


**BÉNÉFICES**

> Économe en eau grâce à la fonction remplissage différé.
> Ultra silencieux lors du remplissage (1ère classe acoustique 13 dBA).
> Ingénieux : tête rotative à 180° brevetée.
> Compact : idéal dans les céramiques étroites.
> Réglage simple et précis du niveau d'eau par déclipsage de la vis.
> Remplissage rapide : 6 L en 43 secondes à 3 bars.
> Fonctionne en basse et haute pression.
> Résiste aux pics de pression.
> Anti-siphonnage : pas d'aspiration dans le réseau d'eau.
> Pas de coup de bélier : pas de bruit lors de la fermeture franche du robinet.

| Alimentation latérale - servo-valve | |
|---|---|
| Référence | 16300002 |
| Code barre | 3 375537 149483 |
| Emballage | Coque |
| Embout | 3/8" laiton |
| Type de robinet | Servo-valve |
| Débit à 3 bars | 8,4 L/mn |
| Plage de fonctionnement | De 0,1 à 16 bars<br>Résiste aux pics de pression à 20 bars |
| Réglage du niveau d'eau | Par vis |
| Colisage | 08 |

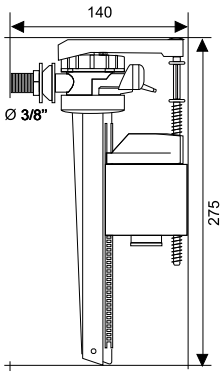


**LE REMPLISSAGE DIFFÉRÉ**

Principe : lorsque vous tirez la chasse, l'eau est chassée du réservoir suite à l'ouverture du mécanisme.
Dans le cas du remplissage différé, le remplissage du réservoir ne s'effectue qu'une fois le mécanisme de chasse fermé permettant ainsi une économie d'eau.

Regarder la vidéo

## JOLLYFILL ALIMENTATION BASSE

Le **JOLLYFILL de WIRQUIN** est un robinet flotteur alimentation basse universel très silencieux s'adaptant à tout type de réservoir (bâtis, réservoirs apparents et encastrés). Le robinet présente une tête rotative à 180°, idéale pour les réservoirs étroits. Le JOLLYFILL propose un remplissage différé qui permet une économie d'eau puisque le remplissage ne s'effectue qu'une fois que le mécanisme de chasse est fermé. Il s'agit d'un raccordement standard. Le robinet est compact et le niveau d'eau peut être réglé.
Le JOLLYFILL utilise la technologie servo-valve qui permet un remplissage rapide du réservoir (remplissage 6L à 3 bars en 39 sec) et une résistance aux pics de pression.

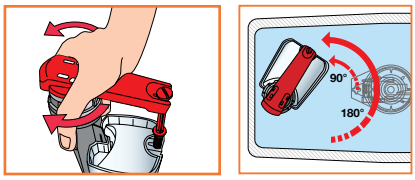


**BÉNÉFICES**
> Économe en eau grâce à la fonction remplissage différé.
> Ultra silencieux lors du remplissage.
> Téléscopique : s'adapte à toutes les hauteurs de réservoir de 295 à 435 mm.
> Ingénieux : tête rotative à 180° brevetée.
> Compact : idéal dans les céramiques étroites.
> Tête anti-casse brevetée : système de sécurité contre les serrages excessifs.
> Réglage simple et précis du niveau d'eau par déclipsage de la vis.
> Remplissage rapide : 6 litres en 39 secondes à 3 bars.
> Fonctionne en basse et haute pression.
> Résiste aux pics de pression.
> Anti-siphonnage : pas d'aspiration dans le réseau d'eau.
> Pas de coup de bélier : pas de bruit lors de la fermeture franche du robinet.

| Alimentation basse - servo-valve - téléscopique | | |
|---|---|---|
| Référence | 16110003 | 16110011 |
| Code barre | 3 375539 053672 | 3 375537 150441 |
| Emballage | Coque | Sac |
| Embout | 3/8" laiton | |
| Type de robinet | Servo-valve | |
| Débit à 3 bars | 11,6 L/mn | |
| Plage de fonctionnement | De 0,1 à 16 bars<br>Résiste aux pics de pression à 20 bars | |
| Réglage du niveau d'eau | Par vis | |
| Colisage | 18 | 36 |

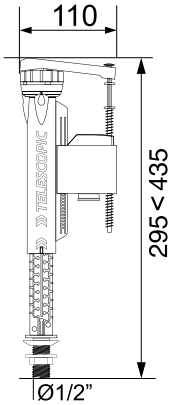


### LE REMPLISSAGE DIFFÉRÉ

Principe : lorsque vous tirez la chasse, l'eau est chassée du réservoir suite à l'ouverture du mécanisme.
Dans le cas du remplissage différé, le remplissage du réservoir ne s'effectue qu'une fois le mécanisme de chasse fermé permettant ainsi une économie d'eau.

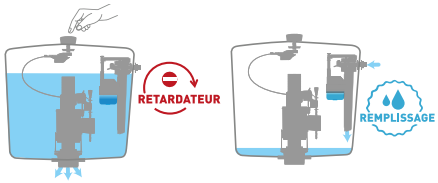

## DOBLO

Le **DOBLO de WIRQUIN** est un robinet flotteur alimentation universelle, silencieux s'adaptant à tout type de réservoir. Le robinet propose un remplissage différé qui permet une économie d'eau puisque le remplissage ne s'effectue qu'une fois le mécanisme de chasse fermé. Il s'agit d'un raccordement standard. Grâce à sa structure télescopique, sa hauteur peut être ajustée à toute taille de réservoir.

Le DOBLO est compact et le niveau d'eau peut être réglé. Il utilise la technologie servo-valve qui permet un remplissage rapide du réservoir et une résistance aux pics de pression. Sa conception permet un anti-siphonnage (aucun retour dans le réseau d'eau) et évite les coups de bélier (aucun son à la fermeture).

**BÉNÉFICES**

> Adaptable : grâce à son système ingénieux, il s'adapte au réservoir, que l'alimentation en eau soit latérale ou basse.
> Économe en eau grâce à la fonction remplissage différé.
> Télescopique : s'adapte à toutes les hauteurs de réservoir.
> Silencieux.
> Remplissage rapide : 6 litres en 32 secondes à 3 bars.
> Fonctionne en basse et haute pression (0,2 à 16 bars).
> Résiste aux pics de pression.

Regarder la vidéo

| Alimentation latérale ou basse servo-valve - téléscopique | |
|---|---|
| Référence | 10722270 |
| Code barre | 3 375537 221912 |
| Emballage | Coque |
| Embout | 3/8" laiton |
| Type de robinet | Servo-valve |
| Débit à 3 bars | 11,1 L/mn (alimentaiton latérale)<br>10,1 L/mn (alimentation basse) |
| Plage de fonctionnement | De 0,2 à 16 bars<br>Résiste aux pics de pression à 20 bars |
| Réglage du niveau d'eau | Par vis |
| Colisage | 08 |

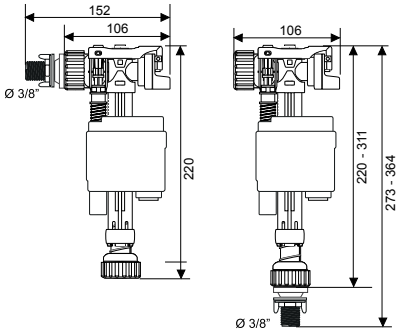


### LE REMPLISSAGE DIFFÉRÉ

Principe : lorsque vous tirez la chasse, l'eau est chassée du réservoir suite à l'ouverture du mécanisme.
Dans le cas du remplissage différé, le remplissage du réservoir ne s'effectue qu'une fois le mécanisme de chasse fermé permettant ainsi une économie d'eau.

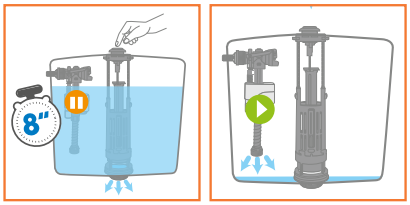

## F90

Le **F90 de WIRQUIN** est un robinet flotteur alimentation latérale universel s'adaptant à tout type de réservoir. Il s'agit d'un raccordement standard avec embout laiton 3/8''. Il peut être installé sur tout type d'installation. Le robinet est compact et le niveau d'eau peut être réglé. Le F90 utilise la technologie servo-valve qui permet un remplissage rapide du réservoir (remplissage complet en 38 secondes) et une résistance aux pics de pression. Sa conception permet un anti-siphonnage (aucun retour dans le réseau d'eau) et évite les coups de bélier (aucun son à la fermeture).

| Alimentation latérale - servo-valve | | |
|---|---|---|
| Référence | F90NC | F90 |
| Code barre | 3 375536 012498 | 3 375530 038210 |
| Emballage | Coque | Sac |
| Embout | 3/8'' laiton | |
| Type de robinet | Servo-valve | |
| Débit à 3 bars | 9,5L/mn | |
| Plage de fonctionnement | De 0,5 à 10 bars<br>Résiste aux pics de pression à 16 bars | |
| Réglage du niveau d'eau | Par vis | |
| Colisage | 18 | 60 |

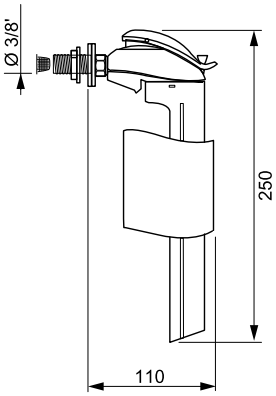


## TOPY

Le **TOPY de WIRQUIN** est un robinet flotteur ultra-compact à alimentation latérale universel s'adaptant à tout type de réservoir. Le robinet utilise la technologie servo-valve qui permet un remplissage rapide du réservoir (remplissage complet en 42 secondes) et une résistance aux pics de pression. Le TOPY est compact et le niveau d'eau peut être réglé grâce à sa vis. Il s'agit d'un raccordement standard. Il peut être installé sur tout type d'installation et sa conception permet un anti-siphonnage (aucun retour dans le réseau d'eau).

| Alimentation latérale - servo-valve | |
|---|---|
| Référence | 16300502 |
| Code barre | 3 375537 160747 |
| Emballage | Coque |
| Embout | 3/8'' laiton |
| Type de robinet | Servo-valve |
| Débit à 3 bars | 8,6 L/mn |
| Plage de fonctionnement | De 0,1 à 16 bars<br>Résiste aux pics de pression à 20 bars |
| Réglage du niveau d'eau | Par vis |
| Colisage | 31 |

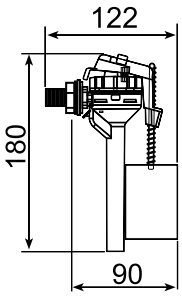

## KOMPACT

Le **KOMPACT de WIRQUIN** est un robinet flotteur à alimentation latèrale s'adaptant à tout type de réservoir grâce à ses dimensions réduites. Le robinet est compact et le niveau d'eau peut être réglé grâce à sa vis. Il s'agit d'un raccordement standard. Il peut être installé sur tout type d'installation. Le KOMPACT permet un anti-siphonnage (aucun retour dans le réseau d'eau) et évite les coups de bélier (aucun son à la fermeture).

| Alimentation latérale - à piston | | |
|---|---|---|
| Référence | 10722057 | 10722058 |
| Code barre | 3 375537 219810 | 3 375537 219827 |
| Emballage | Coque | Sac |
| Embout | 3/8" laiton et plastique | |
| Type de robinet | Piston | |
| Débit à 3 bars | 7,4 L/mn | |
| Plage de fonctionnement | De 0,1 à 10 bars | |
| Réglage du niveau d'eau | Par vis | |
| Colisage | 08 | 36 |

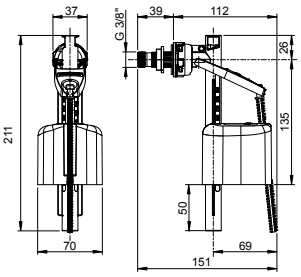

| Alimentation latérale - à piston | |
|---|---|
| Référence | 10722056 |
| Code barre | 3 375537 219803 |
| Emballage | Sac |
| Embout | 3/8" plastique |
| Type de robinet | Piston |
| Débit à 3 bars | 7,4 L/mn |
| Plage de fonctionnement | De 0,1 à 10 bars |
| Réglage du niveau d'eau | Par vis |
| Colisage | 30 |

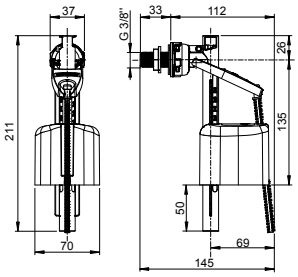


## FB50TL3

| Alimentation basse servo-valve - téléscopique | |
|---|---|
| Référence | 16110002 |
| Code barre | 3 375539 053665 |
| Emballage | Sac |
| Embout | 3/8" laiton |
| Type de robinet | Servo-valve |
| Débit à 3 bars | 12 L/mn |
| Plage de fonctionnement | De 0,1 à 20 bars |
| Réglage du niveau d'eau | Par vis |
| Colisage | 35 |

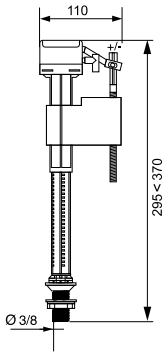

## F80

Le **F80 de WIRQUIN** est un robinet flotteur alimentation latérale utilisant un bras de levier pour fermer l'arrivée d'eau. La quantité d'eau dans le réservoir peut être réglée avec la molette. Son mécanisme simple n'exige aucun entretien et peut s'adapter à tout réservoir à alimentation latérale. Le F80 supporte les eaux calcaires et fonctionne avec une faible pression au niveau de l'arrivée d'eau.

| Alimentation latérale - à levier | |
|---|---|
| Référence | **F80NC** |
| Code barre | 3 375536 012481 |
| Emballage | **Coque** |
| Embout | **3/8" laiton** |
| Type de robinet | **À levier** |
| Débit à 3 bars | **6 L/mn** |
| Plage de fonctionnement | **De 0,1 à 10 bars** |
| Réglage du niveau d'eau | **Par molette** |
| Colisage | **18** |

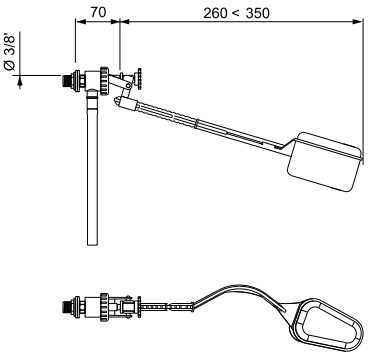


## F2

Le **F2 de WIRQUIN** est un robinet flotteur alimentation latérale utilisant un bras de levier pour fermer l'arrivée d'eau. La quantité d'eau dans le réservoir peut être réglée en fonction des deux niveaux disponibles. Son mécanisme simple n'exige aucun entretien et peut s'adapter à tout réservoir à alimentation latérale. Le F2 supporte les eaux calcaires et fonctionne avec une faible pression au niveau de l'arrivée d'eau.

| Alimentation latérale - à levier | | |
|---|---|---|
| Référence | **F2NC** | **F2** |
| Code barre | 3 375536 012474 | 3 375530 036018 |
| Emballage | **Coque** | **Sac** |
| Embout | **3/8" laiton** | |
| Type de robinet | **À levier** | |
| Débit à 3 bars | **9 L/mn** | |
| Réglage du niveau d'eau | **Par vis** | |
| Colisage | **18** | **35** |

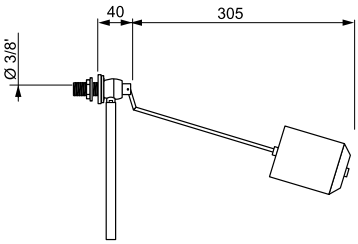

## WIRQUIN ONE + JOLLYFILL

Avec le mécanisme double chasse à étrier **WIRQUIN ONE**, profitez d'une installation intuitive, rapide et efficace. Grâce à son réglage entièrement automatique breveté, il s'ajuste automatiquement à la hauteur du réservoir sans mesure ni découpe. La technologie double chasse 3/6 L permet une économie d'eau. Les mécanismes de chasse de WIRQUIN, créateur de cette technologie, sont optimisés et réglés en usine.

Le **JOLLYFILL** est un robinet flotteur alimentation latérale universel très silencieux s'adaptant à tout type de réservoir (bâtis, réservoirs apparents et encastrés). Le robinet présente une tête rotative à 180°, idéale pour les réservoirs étroits. Le JOLLYFILL propose un remplissage différé qui permet une économie d'eau puisque le remplissage ne s'effectue qu'une fois que le mécanisme de chasse est fermé. Il s'agit d'un raccordement standard. Le robinet est compact et le niveau d'eau peut être réglé.
Le JOLLYFILL utilise la technologie servo-valve qui permet un remplissage rapide du réservoir (remplissage 6L à 3 bars en 43 sec) et une résistance aux pics de pression.

**BÉNÉFICES**
> S'ajuste automatiquement à la hauteur du réservoir.
> Bloque le couvercle pour plus de sécurité et de stabilité.
> Économie d'eau grâce à la technologie double chasse 3/6 L et au remplissage différé.
> Peut s'adapter aux réservoirs étroits.

### LE REMPLISSAGE DIFFÉRÉ

Principe : lorsque vous tirez la chasse, l'eau est chassée du réservoir suite à l'ouverture du mécanisme.
Dans le cas du remplissage différé, le remplissage du réservoir ne s'effectue qu'une fois le mécanisme de chasse fermé permettant ainsi une économie d'eau.

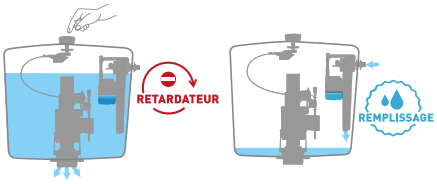

| Mécanisme double chasse à étrier + robinet flotteur servo-valve latéral à remplissage différé | |
|---|---|
| Référence | 10723007 |
| Code barre | 3 375537 228881 |
| Emballage | Boîte PET |
| Hauteur de réservoir | De 260 à 400 mm |
| Diamètre de trou du couvercle | Ø 38,5 à 45 mm<br>Livré avec bague d'adaptation |
| Robinet flotteur | > Remplissage différé : économie d'eau.<br>> Très silencieux (classe 1).<br>> Embout 3/8'' laiton.<br>> Servo-valve.<br>> Tête rotative (180°).<br>> Idéal pour les céramiques étroites. |
| Mécanisme | > Ajustement automatique à la hauteur du réservoir.<br>> Trop-plein télescopique.<br>> Débit de chasse élevé : > 2,4 L/sec.<br>> Bouton facile d'appui. |
| Colisage | 06 |

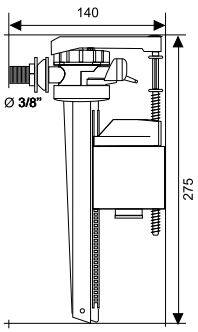


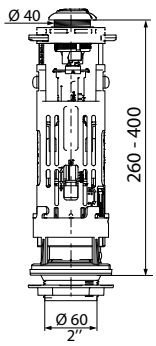

## EASY + JOLLYFILL

Le mécanisme double chasse **EASY** est l'un des mécanismes de chasse les plus simples à installer. Grâce à son système breveté, le mécanisme EASY se fixe directement sur les installations basses existantes sans retirer le réservoir. Le système à câble peut être installé sans réglage.
Son système double chasse 3/6 L permet une économie d'eau.

Le **JOLLYFILL** est un robinet flotteur alimentation latérale universel, très silencieux s'adaptant à tout type de réservoir. Le robinet présente une tête rotative à 180°, idéale pour les réservoirs étroits. Le JOLLYFILL propose un remplissage différé qui permet une économie d'eau puisque le remplissage ne s'effectue qu'une fois le mécanisme de chasse fermé. Il s'agit d'un raccordement standard. Le robinet est compact et le niveau d'eau peut être réglé. Le JOLLYFILL utilise la technologie servo-valve qui permet un remplissage rapide du réservoir et une résistance aux pics de pression.

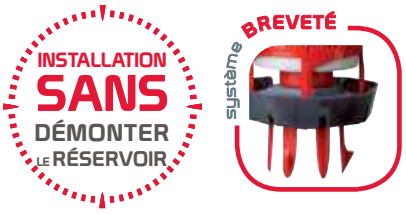


**BÉNÉFICES**
> Plus besoin de retirer le réservoir pour changer le mécanisme de chasse.
> Joint d'étanchéité butyle instantané pour une fixation parfaite instantanée.
> Économie d'eau grâce à la technologie double chasse 3/6 L et au remplissage différé.
> Peut s'adapter aux réservoirs étroits.

| Mécanisme double chasse à câble + robinet flotteur servo-valve latéral à remplissage différé | |
|---|---|
| Référence | 10720604 |
| Code barre | 3 375537 205288 |
| Emballage | Coque |
| Hauteur de réservoir | De 320 à 420 mm |
| Diamètre de trou du couvercle | Ø 14 à 58 mm |
| Robinet flotteur | > Remplissage différé : économie d'eau.<br>> Très silencieux (classe 1).<br>> Embout 3/8'' laiton.<br>> Servo-valve.<br>> Tête rotative (180°).<br>> Idéal pour les céramiques étroites. |
| Mécanisme | > Montage ultra-rapide : plus besoin de démonter le réservoir.<br>> Économie d'eau : mécanisme double chasse 3/6 L.<br>> Ajustement automatique à la hauteur du réservoir. |
| Colisage | 12 |

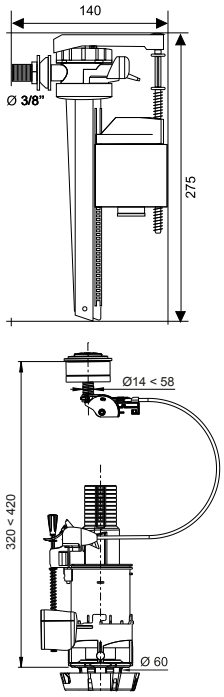

### LE REMPLISSAGE DIFFÉRÉ

Principe : lorsque vous tirez la chasse, l'eau est chassée du réservoir suite à l'ouverture du mécanisme.
Dans le cas du remplissage différé, le remplissage du réservoir ne s'effectue qu'une fois le mécanisme de chasse fermé permettant ainsi une économie d'eau.

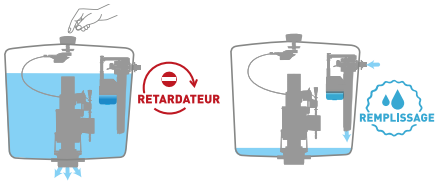

## WC TRONIC 2 + JOLLYFILL

Le mécanisme double chasse **WC TRONIC 2** est le mécanisme de chasse le plus hygiénique. Le mécanisme est déclenché sans contact par détection infrarouge évitant tout contact avec la surface du bouton et tout risque de contamination par des bactéries. Il permet également de contrôler totalement le volume d'eau chassé. Retirez tout simplement votre main pour que la chasse d'eau s'arrête. Grâce à son système à câble, il est facile à installer puisqu'il s'ajuste automatiquement à la hauteur du réservoir.

Fonctionne avec 4 piles LR6 (non fournies)

Le **JOLLYFILL** est un robinet flotteur alimentation latérale universel, très silencieux s'adaptant à tout type de réservoir. Le robinet présente une tête rotative à 180°, idéale pour les réservoirs étroits. Le JOLLYFILL propose un remplissage différé qui permet une économie d'eau puisque le remplissage ne s'effectue qu'une fois le mécanisme de chasse fermé. Il s'agit d'un raccordement standard. Le robinet est compact et le niveau d'eau peut être réglé. Le JOLLYFILL utilise la technologie servo-valve qui permet un remplissage rapide du réservoir et une résistance aux pics de pression.

*Sauf boîtier électronique garantie 1 an.

**BÉNÉFICES**

> Bouton sans contact : 100 % hygiénique.
> Système à câble : installation facile.
> Économie d'eau grâce à la technologie double chasse 3/6 L et au remplissage différé.
> Peut s'adapter aux réservoirs étroits.

| Mécanisme double chasse à câble activation infrarouge + robinet flotteur servo-valve latéral à remplissage différé | |
|---|---|
| Référence | 10718613 |
| Code barre | 3 375537 185627 |
| Emballage | Coque |
| Hauteur de réservoir | De 320 à 420 mm |
| Diamètre de trou du couvercle | Ø 38 à 45 mm |
| Robinet flotteur | > Remplissage différé : économie d'eau.<br>> Très silencieux (classe 1).<br>> Embout 3/8" laiton<br>> Servo-valve.<br>> Tête rotative (180°)<br>> Idéal pour les céramiques étroites |
| Mécanisme | > Plus aucun contact au déclenchement.<br>> Intuitif : détection infrarouge.<br>> Économie d'eau : approchez la main, la chasse se déclenche, retirez la main, la chasse s'arrête.<br>> Montage facile : ajustement automatique grâce au câble. |
| Colisage | 12 |

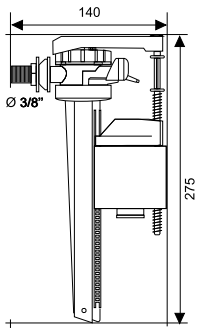


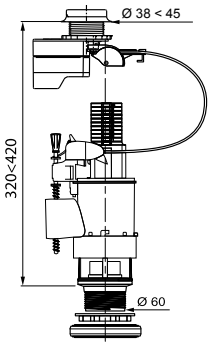

**LE REMPLISSAGE DIFFÉRÉ**

Principe : lorsque vous tirez la chasse, l'eau est chassée du réservoir suite à l'ouverture du mécanisme.
Dans le cas du remplissage différé, le remplissage du réservoir ne s'effectue qu'une fois le mécanisme de chasse fermé permettant ainsi une économie d'eau.

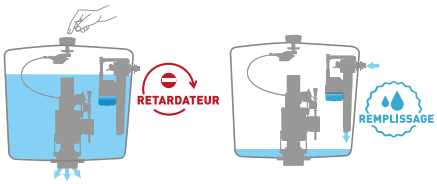

## MW² + JOLLYFILL

Le mécanisme double chasse à câble **MW² de WIRQUIN** est astucieux et prêt à l'emploi. La technologie double chasse 3/6 L permet une économie d'eau. Les mécanismes de chasse de WIRQUIN, créateur de cette technologie, sont optimisés et réglés en usine. Grâce à sa technologie à câble, le MW2 n'exige aucun réglage en hauteur et peut être rapidement installé. Par ailleurs, le câble compense les défauts d'alignement entre le trou du couvercle et le réservoir, et le couvercle peut être soulevé sans démonter le mécanisme de chasse. Le flotteur se déplace sur un axe vertical, et convient particulièrement aux réservoirs étroits.

Le **JOLLYFILL** est un robinet flotteur alimentation latérale universel, très silencieux s'adaptant à tout type de réservoir. Le robinet présente une tête rotative à 180°, idéale pour les réservoirs étroits. Le JOLLYFILL propose un remplissage différé qui permet une économie d'eau puisque le remplissage ne s'effectue qu'une fois le mécanisme de chasse fermé. Il s'agit d'un raccordement standard. Le robinet est compact et le niveau d'eau peut être réglé. Le JOLLYFILL utilise la technologie servo-valve qui permet un remplissage rapide du réservoir et une résistance aux pics de pression.

10 ANS GARANTIE — NF — REMPLISSAGE DIFFÉRÉ

**BÉNÉFICES**

> Système à câble : aucun réglage en hauteur et aucun alignement nécessaire entre le trou du couvercle et le réservoir.
> Économie d'eau grâce à la technologie double chasse 3/6 L et au remplissage différé.
> Peut s'adapter aux réservoirs étroits.

| Mécanisme double chasse à câble + robinet flotteur servo-valve latéral à remplissage différé | |
|---|---|
| Référence | 14460001 |
| Code barre | 3 375537 149896 |
| Emballage | Coque |
| Hauteur de réservoir | De 320 à 420 mm |
| Diamètre de trou du couvercle | Ø 14 à 45 mm |
| Robinet flotteur | > Remplissage différé : économie d'eau.<br>> Très silencieux (classe 1).<br>> Embout 3/8'' laiton.<br>> Servo-valve.<br>> Tête rotative (180°).<br>> Idéal pour les céramiques étroites |
| Mécanisme | > Économie d'eau : mécanisme double chasse 3/6 L.<br>> Ajustement automatique à la hauteur du réservoir. |
| Colisage | 05 |

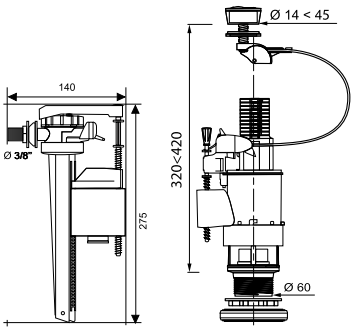


### LE REMPLISSAGE DIFFÉRÉ

Principe : lorsque vous tirez la chasse, l'eau est chassé du réservoir par le mécanisme.
Le remplissage du réservoir ne s'effectue qu'une fois le mécanisme de chasse fermé permettant ainsi une économie d'eau.

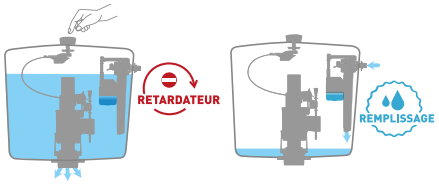

## MW² + TOPY

Le mécanisme double chasse à câble **MW² de WIRQUIN** est astucieux et prêt à l'emploi. La technologie double chasse 3/6 L permet une économie d'eau. Les mécanismes de chasse de WIRQUIN, créateur de cette technologie, sont optimisés et réglés en usine. Grâce à sa technologie à câble, le MW2 n'exige aucun réglage en hauteur et peut être rapidement installé. Par ailleurs, le câble compense les défauts d'alignement entre le trou du couvercle et le réservoir, et le couvercle peut être soulevé sans démonter le mécanisme de chasse. Le flotteur se déplace sur un axe vertical, et convient particulièrement aux réservoirs étroits.

Le **TOPY de WIRQUIN** est un robinet flotteur ultra-compact à alimentation latérale universel s'adaptant à tout type de réservoir. Le robinet utilise la technologie servo-valve qui permet un remplissage rapide du réservoir (remplissage complet en 42 secondes) et une résistance aux pics de pression. Le TOPY est compact et le niveau d'eau peut être réglé grâce à sa vis. Il s'agit d'un raccordement standard. Il peut être installé sur les bâtis et réservoirs apparents et encastrés et sa conception permet un anti-siphonnage (aucun retour dans le réseau d'eau).

**BÉNÉFICES**

> Système à câble : aucun réglage en hauteur et aucun alignement nécessaire entre le trou du couvercle et le réservoir.
> Économie d'eau grâce à la technologie double chasse 3/6 L.
> Peut s'adapter aux réservoirs petits et semi-bas.
> Remplissage rapide du réservoir (6 L en 42 s) et résistance supérieure aux pics de pression.

| Mécanisme double chasse à câble + robinet flotteur servo-valve ultra-compact | |
|---|---|
| Référence | **14014002** |
| Code barre | 3 375537 160778 |
| Emballage | **Coque** |
| Hauteur de réservoir | **De 320 à 420 mm** |
| Diamètre de trou du couvercle | **Ø 14 à 45 mm** |
| Robinet flotteur | **> Embout 3/8" laiton.<br>> Servo-valve.<br>> Idéal pour les céramiques étroites et incurvées.** |
| Mécanisme | **> Économie d'eau : mécanisme double chasse 3/6 L.<br>> Ajustement automatique à la hauteur du réservoir.** |
| Colisage | **05** |

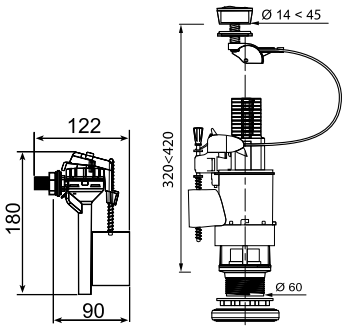

## MW² + F90

Le mécanisme double chasse à câble **MW² de WIRQUIN** est astucieux et prêt à l'emploi. La technologie double chasse 3/6 L permet une économie d'eau. Les mécanismes de chasse de WIRQUIN, créateur de cette technologie, sont optimisés et réglés en usine. Grâce à sa technologie à câble, le MW2 n'exige aucun réglage en hauteur et peut être rapidement installé. Par ailleurs, le câble compense les défauts d'alignement entre le trou du couvercle et le réservoir, et le couvercle peut être soulevé sans démonter le mécanisme de chasse. Le flotteur se déplace sur un axe vertical, et convient particulièrement aux réservoirs étroits.

Le **F90 de WIRQUIN** est un robinet flotteur alimentation latérale universel s'adaptant à tout type de réservoir. Il s'agit d'un raccordement standard avec embout laiton 3/8''. Il peut être installé sur les bâtis et réservoirs apparents et encastrés. Le robinet est compact et le niveau d'eau peut être réglé. Le F90 utilise la technologie servo-valve qui permet un remplissage rapide du réservoir (remplissage complet en 38 secondes) et une résistance aux pics de pression. Sa conception permet un anti-siphonnage (aucun retour dans le réseau d'eau) et évite les coups de bélier (aucun son à la fermeture).

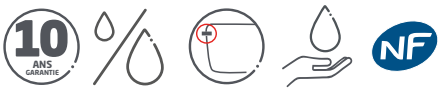


**BÉNÉFICES**

> Système à câble : aucun réglage en hauteur et aucun alignement nécessaire entre le trou du couvercle et le réservoir.
> Économie d'eau grâce à la technologie double chasse 3/6 L.
> Silencieux.
> Remplissage rapide du réservoir (6 L en 38 s) et résistance supérieure aux pics de pression.

| Mécanisme double chasse à câble + robinet flotteur servo-valve latéral | |
|---|---|
| Référence | 14013401 |
| Code barre | 3 375539 073526 |
| Emballage | Coque |
| Hauteur de réservoir | De 320 à 420 mm |
| Diamètre de trou du couvercle | Ø 14 à 45 mm |
| Robinet flotteur | > Embout 3/8'' laiton.<br>> Servo-valve. |
| Mécanisme | > Économie d'eau : mécanisme double chasse 3/6 L.<br>> Ajustement automatique à la hauteur du réservoir. |
| Colisage | 12 |

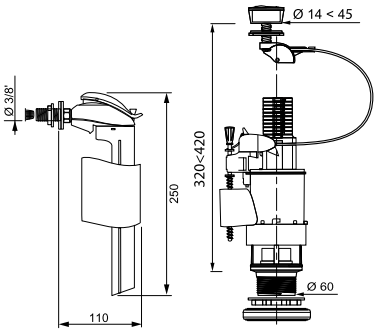

## MW² + KOMPACT

Le mécanisme double chasse à câble **MW² de WIRQUIN** est astucieux et prêt à l'emploi. La technologie double chasse 3/6 L permet une économie d'eau. Les mécanismes de chasse de WIRQUIN, créateur de cette technologie, sont optimisés et réglés en usine. Grâce à sa technologie à câble, le MW2 n'exige aucun réglage en hauteur et peut être rapidement installé. Par ailleurs, le câble compense les défauts d'alignement entre le trou du couvercle et le réservoir, et le couvercle peut être soulevé sans démonter le mécanisme de chasse. Le flotteur se déplace sur un axe vertical, et convient particulièrement aux réservoirs étroits.

Le **KOMPACT de WIRQUIN** est un robinet flotteur universel s'adaptant à tout type de réservoir grâce à ses dimensions réduites. Le robinet est compact et le niveau d'eau peut être réglé grâce à sa vis. Il s'agit d'un raccordement standard. Il peut être installé sur les bâtis et réservoirs apparents et encastrés. Le KOMPACT permet un anti-siphonnage (aucun retour dans le réseau d'eau) et évite les coups de bélier (aucun son à la fermeture).

**BÉNÉFICES**

> Système à câble : aucun réglage en hauteur et aucun alignement nécessaire entre le trou du couvercle et le réservoir.
> Économie d'eau grâce à la technologie double chasse 3/6 L.
> Peut s'adapter aux réservoirs petits et étroits.

| Mécanisme double chasse à câble + robinet flotteur servo-valve latéral | |
|---|---|
| Référence | 10722053 |
| Code barre | 3 375537 219773 |
| Emballage | Sac |
| Hauteur de réservoir | De 320 à 420 mm |
| Diamètre de trou du couvercle | Ø 14 à 45 mm |
| Robinet flotteur | > Embout 3/8" plastique.<br>> Compact.<br>> Trés silencieux. |
| Mécanisme | > Économie d'eau ; mécanisme double chasse 3/6 L.<br>> Ajustement automatique à la hauteur du réservoir. |
| Colisage | 12 |

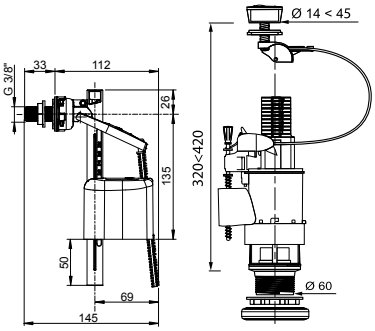

## MVB + F90

Le mécanisme double chasse **MVB de WIRQUIN** présente un système de verrouillage de couvercle qui bloque le couvercle pour plus de sécurité et de stabilité. La technologie double chasse 3/6 L permet une économie d'eau. Les mécanismes de chasse de WIRQUIN, créateur de cette technologie, sont optimisés et réglés en usine.

Le **F90 de WIRQUIN** est un robinet flotteur alimentation latérale universel s'adaptant à tout type de réservoir. Il s'agit d'un raccordement standard avec embout laiton 3/8''. Il peut être installé sur les bâtis et réservoirs apparents et encastrés. Le robinet est compact et le niveau d'eau peut être réglé. Le F90 utilise la technologie servo-valve qui permet un remplissage rapide du réservoir (remplissage complet en 38 secondes) et une résistance aux pics de pression. Sa conception permet un anti-siphonnage (aucun retour dans le réseau d'eau) et évite les coups de bélier (aucun son à la fermeture).

**BÉNÉFICES**
> Bloque le couvercle pour plus de sécurité et de stabilité
> Économie d'eau grâce à la technologie double chasse 3/6 L.
> Silencieux.
> Remplissage rapide du réservoir (6 L en 38 s) et résistance supérieure aux pics de pression.

| Mécanisme double chasse à étrier + robinet flotteur servo-valve latéral | |
|---|---|
| Référence | **10720554** |
| Code barre | 3 375537 204779 |
| Emballage | **Coque** |
| Hauteur de réservoir | **De 300 à 395 mm** |
| Diamètre de trou du couvercle | **Ø 14 à 45 mm** |
| Robinet flotteur | **> Embout 3/8'' laiton.<br>> Servo-valve.** |
| Caractéristiques principales | **> Blocage du couvercle avec étrier** |
| Colisage | **05** |

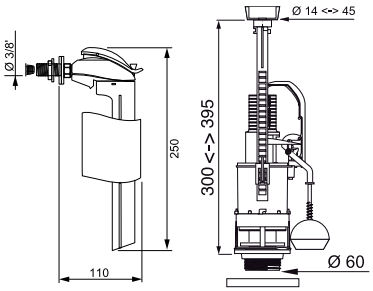

## MP + F90

Le mécanisme simple chasse à bouton-poussoir **MP de WIRQUIN** n'exige aucun réglage en hauteur et est prêt au montage et à l'emploi. Le bouton est indépendant du mécanisme pour pouvoir soulever le couvercle du réservoir sans démontage. Le MP propose une hauteur standard compatible avec tous les réservoirs.

Le **F90 de WIRQUIN** est un robinet flotteur alimentation latérale universel s'adaptant à tout type de réservoir. Il s'agit d'un raccordement standard avec embout laiton 3/8''. Il peut être installé sur les bâtis et réservoirs apparents et encastrés. Le robinet est compact et le niveau d'eau peut être réglé. Le F90 utilise la technologie servo-valve qui permet un remplissage rapide du réservoir (remplissage complet en 38 secondes) et une résistance aux pics de pression. Sa conception permet un anti-siphonnage (aucun retour dans le réseau d'eau) et évite les coups de bélier (aucun son à la fermeture).

**BÉNÉFICES**
> Aucun démontage exigé pour soulever le couvercle.
> Silencieux.
> Remplissage rapide du réservoir (6 L en 38 s) et résistance supérieure aux pics de pression.

| Mécanisme simple chasse à plateaux + robinet flotteur servo-valve latéral | |
|---|---|
| Référence | 12030701 |
| Code barre | 3 375539 043239 |
| Emballage | Coque |
| Hauteur de réservoir | De 285 à 460 mm |
| Diamètre de trou du couvercle | Ø 14 à 45 mm |
| Robinet flotteur | > Embout 3/8'' laiton.<br>> Servo-valve. |
| Mécanisme | > Standard à tirette |
| Colisage | 12 |

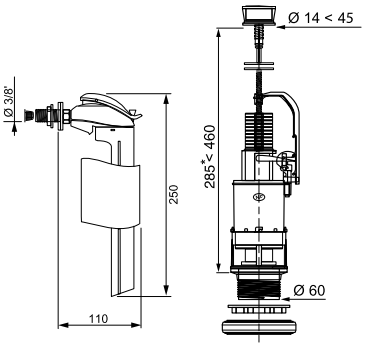

## MX + F90

Le mécanisme simple chasse à tirette **MX** n'exige aucun réglage en hauteur et est prêt au montage et à l'emploi. Sa hauteur standard est compatible avec tous les réservoirs.

Le **F90 de WIRQUIN** est un robinet flotteur alimentation latérale universel s'adaptant à tout type de réservoir. Il s'agit d'un raccordement standard avec embout laiton 3/8''. Il peut être installé sur les bâtis et réservoirs apparents et encastrés. Le robinet est compact et le niveau d'eau peut être réglé. Le F90 utilise la technologie servo-valve qui permet un remplissage rapide du réservoir (remplissage complet en 38 secondes) et une résistance aux pics de pression. Sa conception permet un anti-siphonnage (aucun retour dans le réseau d'eau) et évite les coups de bélier (aucun son à la fermeture).

**BÉNÉFICES**
> Aucun réglage en hauteur.
> Silencieux.
> Remplissage rapide du réservoir (6 L en 38 s) et résistance supérieure aux pics de pression.

| Mécanisme simple chasse à tirette + robinet flotteur servo-valve latéral | |
|---|---|
| Référence | MX90NC |
| Code barre | 3 375536 012351 |
| Emballage | Coque |
| Hauteur de réservoir | De 285 à 415 mm |
| Diamètre de trou du couvercle | Ø 6 à 40 mm |
| Robinet flotteur | > Embout 3/8'' plastique.<br>> Compact.<br>> Trés silencieux. |
| Mécanisme | > Standard à tirette |
| Colisage | 12 |

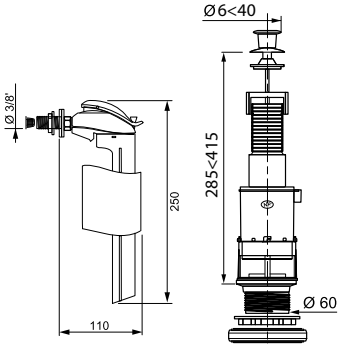

## MP + KOMPACT

Le mécanisme simple chasse à bouton-poussoir **MP de WIRQUIN** n'exige aucun réglage en hauteur et est prêt au montage et à l'emploi. Le bouton est indépendant du mécanisme pour pouvoir soulever le couvercle du réservoir sans démontage. Le MP propose une hauteur standard compatible avec tous les réservoirs.

Le **KOMPACT de WIRQUIN** est un robinet flotteur universel s'adaptant à tout type de réservoir grâce à ses dimensions réduites. Le robinet est compact et le niveau d'eau peut être réglé grâce à sa vis. Il s'agit d'un raccordement standard. Il peut être installé sur les bâtis et réservoirs apparents et encastrés. Le KOMPACT permet un anti-siphonnage (aucun retour dans le réseau d'eau) et évite les coups de bélier (aucun son à la fermeture).

**BÉNÉFICES**
> Aucun démontage exigé pour soulever le couvercle.
> Peut s'adapter aux réservoirs petits et étroits.

| Mécanisme simple chasse à plateaux + Kompact semi-laiton 3/8" | |
|---|---|
| Référence | 10722063 |
| Code barre | 3 375537 219872 |
| Emballage | Coque |
| Hauteur de réservoir | De 285 à 460 mm |
| Diamètre de trou du couvercle | Ø 14 à 45 mm |
| Robinet flotteur | > Embout 3/8'' laiton.<br>> Piston. |
| Mécanisme | > Mécanisme indépendant du couvercle permet de soulever le couvercle sans aucun démontage.<br>> Compense les écarts d'alignement. |
| Colisage | 12 |

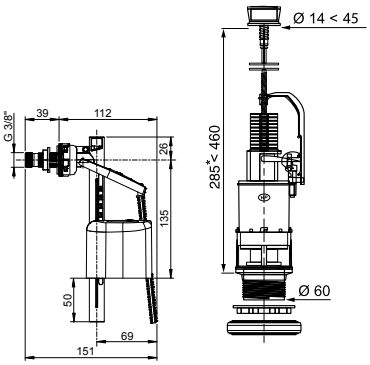

| Mécanisme simple chasse à plateaux + Kompact plastique 3/8" | |
|---|---|
| Référence | 10722054 |
| Code barre | 3 375537 219780 |
| Emballage | Sac |
| Hauteur de réservoir | De 285 à 460 mm |
| Diamètre de trou du couvercle | Ø 14 à 45 mm |
| Robinet flotteur | > Embout 3/8'' plastique.<br>> Piston. |
| Mécanisme | > Mécanisme indépendant du couvercle permet de soulever le couvercle sans aucun démontage.<br>> Compense les écarts d'alignement. |
| Colisage | 12 |

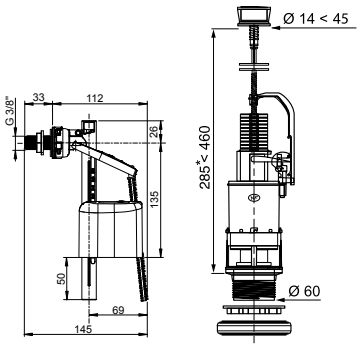

## MX + KOMPACT

Le mécanisme simple chasse à tirette **MX de WIRQUIN** n'exige aucun réglage en hauteur et est prêt au montage et à l'emploi. Sa hauteur standard est compatible avec tous les réservoirs.

Le **KOMPACT** est un robinet flotteur universel s'adaptant à tout type de réservoir grâce à ses dimensions réduites. Le robinet est compact et le niveau d'eau peut être réglé grâce à sa vis. Il s'agit d'un raccordement standard. Il peut être installé sur les bâtis et réservoirs apparents et encastrés.

**BÉNÉFICES**
> Aucun réglage en hauteur.
> Peut s'adapter aux réservoirs petits et étroits.

| Mécanisme simple chasse à tirette + Kompact semi-laiton 3/8" | | |
|---|---|---|
| Référence | 10722061 | 10722062 |
| Code barre | 3 375537 219858 | 3 375537 219865 |
| Emballage | Coque | Sac |
| Hauteur de réservoir | De 285 à 415 mm | |
| Diamètre de trou du couvercle | Ø 6 à 40 mm | |
| Robinet flotteur | > Embout 3/8" semi-laiton.<br>> À piston. | |
| Mécanisme | > Mécanisme standard à tirette. | |
| Colisage | 12 | 15 |

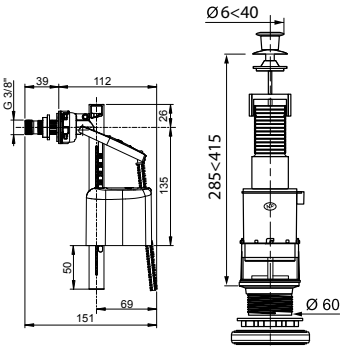

| Mécanisme simple chasse à tirette + Kompact plastique 3/8" | |
|---|---|
| Référence | 10722055 |
| Code barre | 3 375537 219797 |
| Emballage | Sac |
| Hauteur de réservoir | De 285 à 415 mm |
| Diamètre de trou du couvercle | Ø 6 à 40 mm |
| Robinet flotteur | > Embout 3/8" plastique.<br>> À piston. |
| Mécanisme | > Mécanisme standard à tirette. |
| Colisage | 16 |

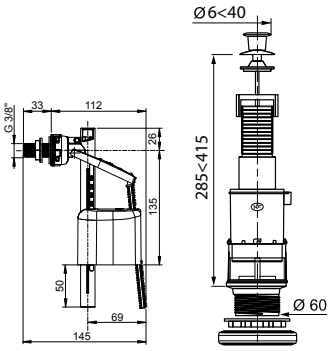

## MXS111 - SPÉCIAL RÉNOVATION

**Le kit MXS** est spécialement adapté aux céramiques Porcher et Jacob Delafon.
Le mécanisme simple chasse à tirette MX n'exige aucun réglage en hauteur et est prêt au montage et à l'emploi. Sa hauteur standard est compatible avec tous les réservoirs.

Le **F12** est un robinet flotteur alimentation latérale utilisant un bras de levier pour fermer l'arrivée d'eau. La quantité d'eau dans le réservoir peut être réglée en fonction des deux niveaux. Son mécanisme simple n'exige aucun entretien et peut s'adapter à tout réservoir à alimentation latérale.

| Mécanisme simple chasse à tirette + robinet flotteur à levier | | |
|---|---|---|
| Référence | MXS111NC | MXS111 |
| Code barre | 3 375536 024286 | 3 375536 023746 |
| Emballage | Coque | Sac |
| Hauteur de réservoir | De 285 à 415 mm | |
| Diamètre de trou du couvercle | Ø 6 à 40 mm | |
| Robinet flotteur | > Embout 3/8" plastique.<br>> À levier. | |
| Mécanisme | > Rallonge de culot spécial pour fond de réservoir épais.<br>> Adaptateur pour alimentation basse télescopique.<br>> Joints spécifiques Porcher et Jacob Delafon. | |
| Colisage | 12 | 13 |

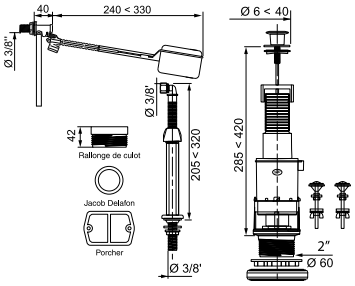

## SPÉCIAL PROMO - MW² + F90

**BÉNÉFICES**

> Système à câble : aucun réglage en hauteur et aucun alignement nécessaire entre le trou du couvercle et le réservoir.
> Économie d'eau, jusqu'à 6 L d'eau par jour pour une famille de quatre personnes.
> Silencieux.
> Remplissage rapide du réservoir (6 L en 38 s) et résistance supérieure aux pics de pression.

| Mécanisme double chasse à étrier + robinet flotteur servo-valve latéral | |
|---|---|
| Référence | MW90C |
| Code barre | 3 375536 001904 |
| Emballage | Coque |
| Hauteur de réservoir | De 320 à 420 mm |
| Diamètre de trou du couvercle | Ø 14 à 45 mm |
| Robinet flotteur | > Embout 3/8" laiton.<br>> Servo-valve. |
| Caractéristiques principales | > Économie d'eau : mécanisme double chasse 3/6 L.<br>> Ajustement automatique à la hauteur du réservoir. |
| Colisage | 12 |

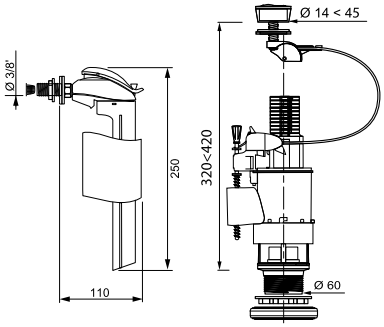


## SPÉCIAL PROMO - MVB + F90

**BÉNÉFICES**

> Bloque le couvercle pour plus de sécurité et de stabilité
> Économie d'eau, jusqu'à 6 L d'eau par jour pour une famille de quatre personnes.
> Silencieux.
> Remplissage rapide du réservoir (6 L en 38 s) et résistance supérieure aux pics de pression.

| Mécanisme double chasse à étrier + robinet flotteur servo-valve latéral | |
|---|---|
| Référence | 14160101 |
| Code barre | 3 375539 057960 |
| Emballage | Coque |
| Hauteur de réservoir | De 300 à 395 mm |
| Diamètre de trou du couvercle | Ø 14 à 45 mm |
| Robinet flotteur | > Embout 3/8" laiton.<br>> Servo-valve. |
| Caractéristiques principales | > Blocage du couvercle avec étrier |
| Colisage | 12 |

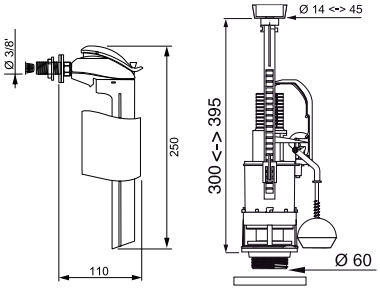

## BOUTON POUR MÉCANISME EASY WIRQUIN

| Double chasse | |
|---|---|
| Référence | 10721079 |
| Code barre | 3 375537 210008 |
| Emballage | Sac |
| Colisage | 50 |

## BOUTON POUR MÉCANISME MW² WIRQUIN

| Double chasse | | |
|---|---|---|
| Référence | 10721342 | 19008101 |
| Code barre | 3 375537 212682 | 3 375537 120352 |
| Emballage | Coque | Sac cavalier |
| Colisage | 50 | 100 |

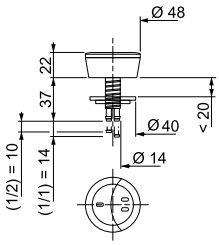


## BOUTON POUR MÉCANISME MW WIRQUIN

> Compatible pour mécanismes MW, MWS00 et MVB00

| Double chasse | |
|---|---|
| Référence | 19008001 |
| Code barre | 3 375539 046223 |
| Emballage | Sac cavalier |
| Colisage | 100 |

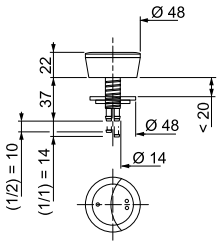


## BOUTON POUR MÉCANISME MP / MD WIRQUIN

| Simple chasse | | |
|---|---|---|
| Référence | 10721343 | 19007001 |
| Code barre | 3 375537 212699 | 3 375539 046216 |
| Emballage | Coque | Sac cavalier |
| Colisage | 50 | 100 |

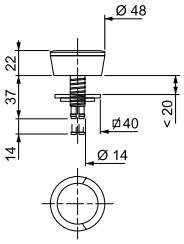


## BOUTON POUR MÉCANISME WC TRONIC

| Double chasse | |
|---|---|
| Référence | 10723214 |
| Code barre | 3 375537 230945 |
| Emballage | Sac cavalier |
| Colisage | 01 |

## BOUTON POUR MÉCANISME WIRQUIN ONE

| Double chasse | |
|---|---|
| Référence | 10723096 |
| Code barre | 3 375537 229765 |
| Emballage | Sac cavalier |
| Colisage | 35 |

## TIRETTE POUR MÉCANISME MXCH

| Ensemble tirette chromée | |
|---|---|
| Référence | 19022101 |
| Code barre | 3 375539 045417 |
| Emballage | Sac cavalier |
| Colisage | 50 |

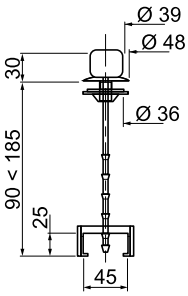

## ROBINET D'ARRÊT DESIGN ROND

| ¼ tour | |
|---|---|
| Référence | 10717258 |
| Code barre | 3 375537 172580 |
| Emballage | Coque |
| Colisage | 50 |

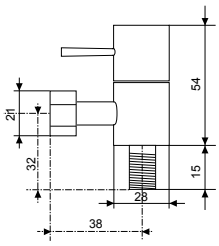


## ROBINET D'ARRÊT DESIGN CARRÉ

| ¼ tour | |
|---|---|
| Référence | 10717259 |
| Code barre | 3 375537 172597 |
| Emballage | Coque |
| Colisage | 50 |

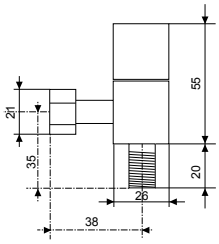


## R29 ROBINET D'ARRÊT ÉQUERRE

| ¼ tour laiton nickelé chromé à visser | | |
|---|---|---|
| Référence | 10721236 | 19529004 |
| Code barre | 3 375537 211654 | 3 375536 016939 |
| Emballage | Coque | Sac cavalier |
| Colisage | 100 | 100 |

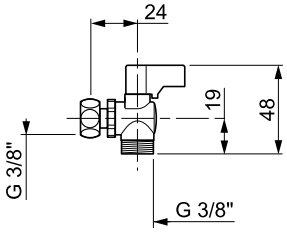


## R23 ROBINET D'ARRÊT ÉQUERRE

| Olive laiton nickelé à visser | | |
|---|---|---|
| Référence | 10721238 | R23S |
| Code barre | 3 375537 211678 | 3 375530 083623 |
| Emballage | Coque | Sac cavalier |
| Colisage | 100 | 90 |

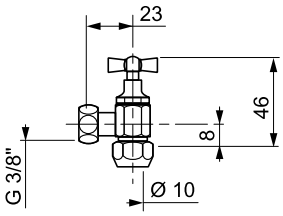


## R21 ROBINET D'ARRÊT ÉQUERRE

| Laiton nickelé chromé à visser | | |
|---|---|---|
| Référence | 10721235 | 19521005 |
| Code barre | 3 375537 211647 | 3 375536 016892 |
| Emballage | Coque | Sac cavalier |
| Colisage | 100 | 100 |

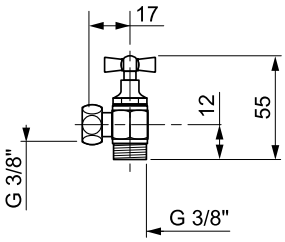

## R25 ROBINET D'ARRÊT DROIT

| Laiton brossé à visser | |
|---|---|
| Référence | 10721436 |
| Code barre | 3 375537 213658 |
| Emballage | Coque |
| Colisage | 50 |

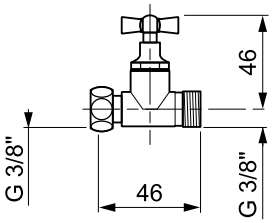


## R26 ROBINET D'ARRÊT DROIT

| Laiton chromé à visser | | |
|---|---|---|
| Référence | 10721237 | 19526004 |
| Code barre | 3 375537 211661 | 3 375536 017998 |
| Emballage | Coque | Sac cavalier |
| Colisage | 100 | 100 |

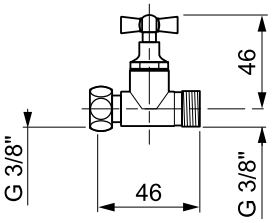


## ROBINET D'ARRÊT DROIT 3 VOIES

| Laiton chromé à visser | |
|---|---|
| Référence | 60720909 |
| Code barre | 3 375537 208340 |
| Emballage | Coque |
| Colisage | 30 |

## M21 - VIS MÉTAL

| Réservoir / cuvette | | |
|---|---|---|
| Référence | 10721430 | 19021009 |
| Code barre | 3 375537 213597 | 3 375536 016922 |
| Emballage | Coque | Sac cavalier |
| Colisage | 30 | 90 |

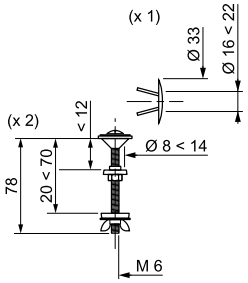


## VIS MÉTAL

| Cuvette ou bidet / sol | | |
|---|---|---|
| Référence | 10721432 | 19430008 |
| Code barre | 3 375537 213610 | 3 375536 026648 |
| Emballage | Coque | Sac cavalier |
| Colisage | 30 | 200 |

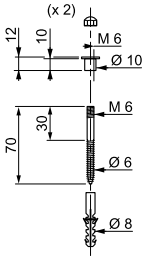


## VIS MÉTAL

| Cuvette ou bidet / sol | | |
|---|---|---|
| Référence | 10721433 | AF4100 |
| Code barre | 3 375537 213627 | 3 375530 149015 |
| Emballage | Coque | Sac cavalier |
| Colisage | 30 | 475 |

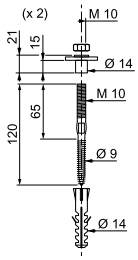


## CLÉ DE SERRAGE POUR MÉCANISME WIRQUIN

| | |
|---|---|
| Référence | 10720733 |
| Code barre | 3 375537 206582 |
| Emballage | Sac cavalier |
| Colisage | 50 |

## CLÉ DE SERRAGE ET JOINT DE CUVETTE

| | |
|---|---|
| Référence | 10721429 |
| Code barre | 3 375537 213580 |
| Emballage | Coque |
| Colisage | 25 |

## TUYAU DROIT Ø 32 MM

| Pour réservoir haut | |
|---|---|
| Référence | 59000002 |
| Code barre | 3 375536 036289 |
| Emballage | Sac cavalier |
| Colisage | 20 |

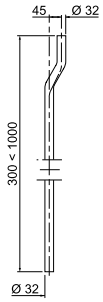


## M70 MANCHON CAOUTCHOUC Ø 32 MM

| | |
|---|---|
| Référence | M70S |
| Code barre | 3 375536 017592 |
| Emballage | Sac cavalier |
| Colisage | 45 |

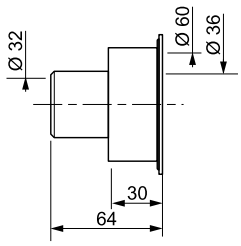


## JOINT DE CUVETTE STANDARD Ø 32/40 MM

| Pour cuvette Ø 55 mm | |
|---|---|
| Référence | 59180005 |
| Code barre | 3 375536 027256 |
| Emballage | Sac cavalier |
| Colisage | 25 |

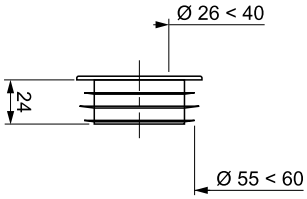


## M24 JOINT DE CULOT RÉSINE DE SYNTHÉSE

| | | |
|---|---|---|
| Référence | 10721431 | 19024007 |
| Code barre | 3 375537 213603 | 3 375536 017653 |
| Emballage | Coque | Sac cavalier |
| Colisage | 24 | 200 |

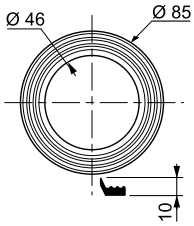


## M25 JOINT DE CLAPET STANDARD WIRQUIN

| | | |
|---|---|---|
| Référence | 10721425 | 19025101 |
| Code barre | 3 375537 213542 | 3 375539 045806 |
| Emballage | Coque | Coque |
| Colisage | 50 | 150 |

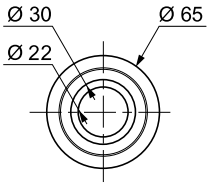

## M32 JOINT DE CUVETTE STANDARD WIRQUIN

| | |
|---|---|
| Référence | 19032006 |
| Code barre | 3 375536 016915 |
| Emballage | Sac cavalier |
| Colisage | 100 |

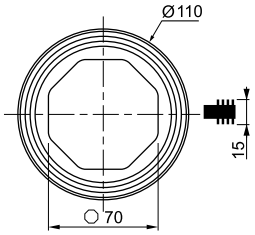


## M44 JOINT DE CLAPET 25 X 68 X 4 MM

| | |
|---|---|
| Référence | M44S |
| Code barre | 3 375530 308528 |
| Emballage | Sac cavalier |
| Colisage | 70 |

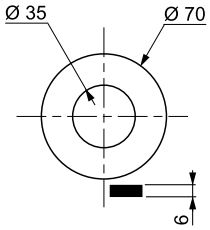


## M45 JOINT DE CLAPET PORCHER 5 X 66 X 5 MM

| | |
|---|---|
| Référence | M45S |
| Code barre | 3 375530 071125 |
| Emballage | Sac cavalier |
| Colisage | 70 |

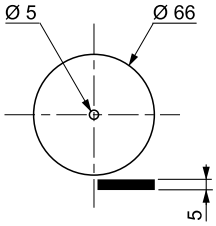


## M47 JOINT DE CLAPET MPMP 25 X 65 X 4 MM

| | |
|---|---|
| Référence | 19047005 |
| Code barre | 3 375536 017868 |
| Emballage | Sac cavalier |
| Colisage | 100 |

## M48 JOINT DE CLAPET SIAMP

| | |
|---|---|
| Référence | M48S |
| Code barre | 3 375530 071422 |
| Emballage | Sac cavalier |
| Colisage | 70 |

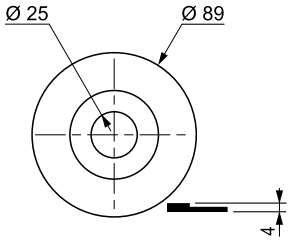


## M61 JOINT DE CLAPET JACOB DELAFON

| | |
|---|---|
| Référence | M61S |
| Code barre | 3 375536 001379 |
| Emballage | Sac cavalier |
| Colisage | 50 |

## JOINT SERVO-VALVE POUR F90

| | |
|---|---|
| Référence | M29S |
| Code barre | 3 375530 265029 |
| Emballage | Sac cavalier |
| Colisage | 50 |

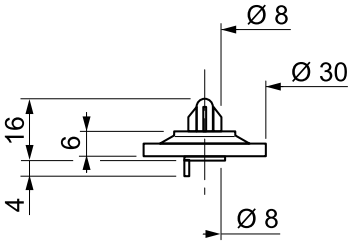


## JOINT SERVO-VALVE POUR JOLLYFILL ET TOPY

| | |
|---|---|
| Référence | 19066001 |
| Code barre | 3 375537 140329 |
| Emballage | Sac |
| Colisage | 500 |

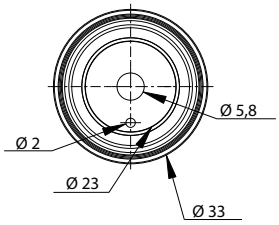


## KIT 3 JOINTS SERVO-VALVES JOLLYFILL / TOPY / FL89 / FB50

| | |
|---|---|
| Référence | 10718315 |
| Code barre | 3 375537 182749 |
| Emballage | Sac cavalier |
| Colisage | 50 |

## JOINT MÉCANISME WIRQUIN ONE

| | |
|---|---|
| Référence | 10723443 |
| Code barre | 3 375537 233250 |
| Emballage | Sac |
| Colisage | 1000 |

# RACCORDS

# Comment choisir son raccord ?

| TYPE DE RACCORD | MODE D'INSTALLATION | DIAMÈTRES DE SORTIES SELON LES APPLICATIONS |
|---|---|---|
| RIGIDE | PUSH FIT - À EMBOÎTER | PIPES WC<br>Ø 90 / 110 MM<br>Ø 80 / 106 MM |
| FLEXIBLE | À COLLER | LAVABOS / ÉVIERS<br>Ø 32 MM<br>Ø 40 MM<br>Ø 50 MM |
| EXTENSIBLE | | |

## POUR VOUS GUIDER :

Rigide

Push-fit
à emboîter

Flexible

À coller

Extensible

Garantie

## PIPES SOUPLESS À COLLER

La **pipe Soupless de WIRQUIN** est la réponse à tous les problèmes de raccordement de cuvette : elle s'adapte à toutes les situations, même les plus difficiles, grâce à sa souplesse d'inclinaison et d'orientation.
L'écoulement reste optimum quelle que soit sa position.
Elle résiste aux produits classiques d'entretien ou désinfectant.
Simple, facile et rapide à monter.
La maintenance est aisée : il n'est plus nécessaire de démonter la cuvette.

**CARACTÉRISTIQUES**

> Corps flexible de la pipe WC permettant un raccordement facile à l'évacuation.
> Corps en PVC (souple et rigide) embout à coller en PVC.
> Existe en 3 dimensions.

| Extra-courte - 240 - 380 mm | |
|---|---|
| Référence | RWC1099 |
| Code barre | 3 375530 268884 |
| Emballage | Film |
| Sortie de cuvette | Ø 80 à Ø 105 mm |
| Raccord canalisation | Ø 93 et Ø 100 mm |
| Matériaux | Corps en PVC souple et rigide<br>Embout à coller en PVC |
| Colisage | 15 |

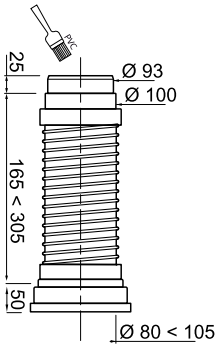

| Courte - 320 - 520 mm | |
|---|---|
| Référence | RWC1090 |
| Code barre | 3 375530 256058 |
| Emballage | Film |
| Sortie de cuvette | Ø 80 à Ø 105 mm |
| Raccord canalisation | Ø 93 et Ø 100 mm |
| Matériaux | Corps en PVC souple et rigide<br>Embout à coller en PVC |
| Colisage | 12 |

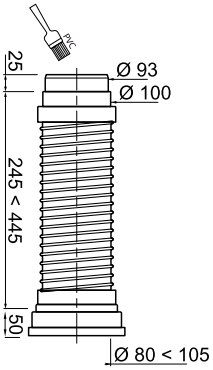

| Longue - 335 - 575 mm | |
|---|---|
| Référence | 71070201 |
| Code barre | 3 375539 050039 |
| Emballage | Film |
| Sortie de cuvette | Ø 80 à Ø 105 mm |
| Raccord canalisation | Ø 93 et Ø 100 mm |
| Matériaux | Corps en PVC souple et rigide<br>Embout à coller en PVC |
| Colisage | 20 |

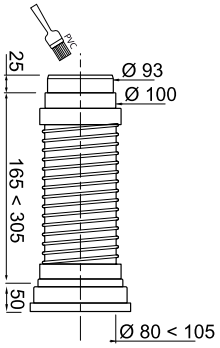

La **pipe WC extensible WIRQUIN** est la solution idéale lorsqu'il est impossible d'utiliser une pipe WC rigide classique en raison de la disposition des canalisations. Le fil métallique à l'intérieur de la gaine garantit que cette dernière est à l'épreuve du temps.
Ce produit est adapté pour les installations push-fit (à emboîter), ou à coller, en retirant le joint.

## PIPE EXTENSIBLE À COLLER

| Avec armature métal - L 280 - 650 mm | |
|---|---|
| Référence | 71260001 |
| Code barre | 3 375537 140053 |
| Emballage | Etiquette / vrac |
| Sortie de cuvette | Ø 80 à Ø 105 mm |
| Raccord canalisation | Ø 93 / Ø 100 et Ø 110 mm |
| Matériaux | Corps en polypropylène (PP)<br>Embout à coller en PVC |
| Colisage | 15 |

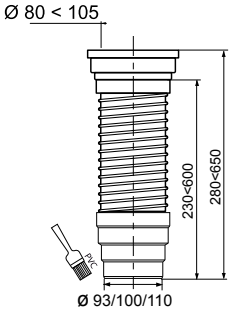


## PIPE EXTENSIBLE PUSH-FIT OU À COLLER

| Avec armature métal - L 270 - 650 mm | |
|---|---|
| Référence | 71260101 |
| Code barre | 3 375537 142224 |
| Emballage | Etiquette / vrac |
| Sortie de cuvette | Ø 80 à Ø 105 mm |
| Raccord canalisation | Ø 93 / Ø 100 et Ø 110 mm |
| Matériaux | Corps en polypropylène (PP)<br>Embout push-fit en SBS<br>Embout à coller en PVC |
| Colisage | 15 |

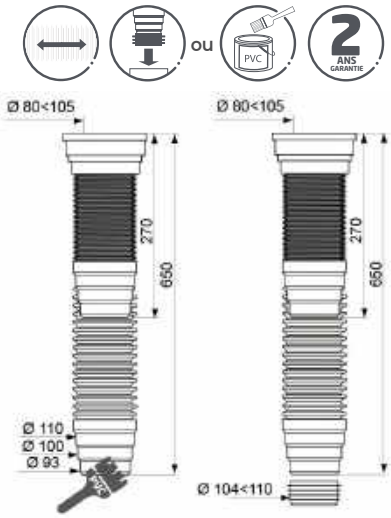


## PIPE EXTENSIBLE PUSH-FIT

| L 230 - 550 mm | |
|---|---|
| Référence | 71230000 |
| Code barre | 3 375539 070389 |
| Emballage | Film |
| Sortie de cuvette | Ø 80 à Ø 105 mm |
| Raccord canalisation | Ø 100 et Ø 110 mm |
| Matériaux | Corps en polypropylène (PP)<br>Embout push-fit en SBS |
| Colisage | 28 |

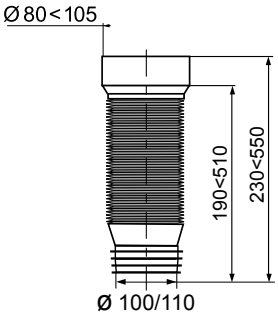

## PIPES COUDÉES EXTENSIBLES À COLLER

La combinaison des avantages de la pipe coudée et de la pipe extensible. S'adapte à toutes les configurations. Bénéficie du design Écoulement+ qui supprime toutes les rétentions d'eau en sortie de cuvette.

### CARACTÉRISTIQUES

> Extensible de 290 à 390 mm.
> Raccordement universel.
> Existe avec ou sans piquage.

### BÉNÉFICIE DU DESIGN ÉCOULEMENT+ :

Supprime toutes les rétentions d'eau en sortie de cuvette et donc tous risques de fuites.

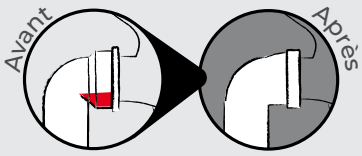

| Avec armature métal - L 290 - 390 mm Sans piquage | |
|---|---|
| Référence | 70718813 |
| Code barre | 3 375537 187607 |
| Emballage | Sac |
| Sortie de cuvette | Ø 85 à Ø 105 mm |
| Raccord canalisation | Ø 93 / Ø 100 et Ø 110 mm |
| Matériaux | Corps en polypropylène (PP)<br>Embout à coller en ABS |
| Colisage | 12 |

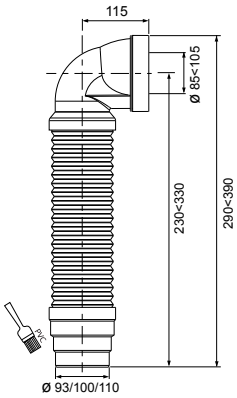

| Avec armature métal - L 290 - 390 mm Avec piquage | |
|---|---|
| Référence | 70718814 |
| Code barre | 3 375537 187614 |
| Emballage | Sac |
| Sortie de cuvette | Ø 85 à Ø 105 mm |
| Raccord canalisation | Ø 93 / Ø 100 et Ø 110 mm |
| Matériaux | Corps en polypropylène (PP)<br>Embout à coller en ABS |
| Colisage | 16 |

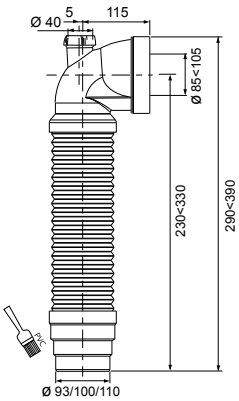

## PIPES LONGUES COUDÉES MÂLES À COLLER

| L 395 mm - sans piquage | |
|---|---|
| Référence | 71060101 |
| Code barre | 3 375537 142095 |
| Emballage | Vrac |
| Sortie de cuvette | Ø 85 à Ø 105 mm |
| Raccord canalisation | Ø 100 mm |
| Matériau | ABS |
| Entraxe | 395 mm |
| Colisage | 16 |

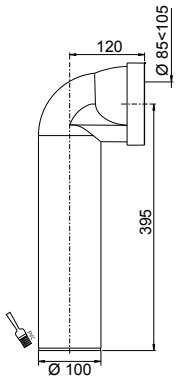

| L 395 mm - avec piquage femelle | |
|---|---|
| Référence | 71060201 |
| Code barre | 3 375537 142101 |
| Emballage | Vrac |
| Sortie de cuvette | Ø 85 à Ø 105 mm |
| Raccord canalisation | Ø 100 mm |
| Matériau | ABS |
| Entraxe | 395 mm |
| Colisage | 12 |

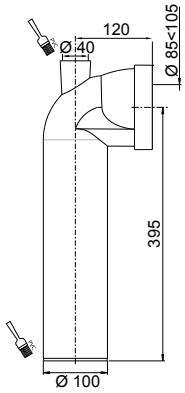

## PIPES COURTES COUDÉES MÂLES À COLLER

| Sans piquage | |
|---|---|
| Référence | 71020101 |
| Code barre | 3 375537 142071 |
| Emballage | Vrac |
| Sortie de cuvette | Ø 85 à Ø 105 mm |
| Raccord canalisation | Ø 100 mm |
| Matériau | ABS |
| Entraxe | 120 mm |
| Colisage | 30 |

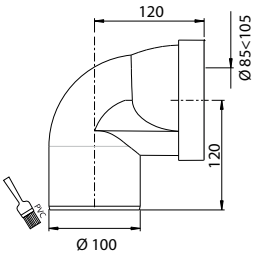

| Avec piquage femelle | |
|---|---|
| Référence | 71020201 |
| Code barre | 3 375537 142088 |
| Emballage | Vrac |
| Sortie de cuvette | Ø 85 à Ø 105 mm |
| Raccord canalisation | Ø 100 mm |
| Matériau | ABS |
| Entraxe | 120 mm |
| Colisage | 30 |

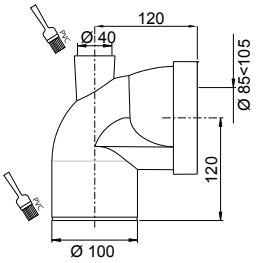


## PIPES COURTES COUDÉES FEMELLES À COLLER

| Sans piquage | |
|---|---|
| Référence | 71020102 |
| Code barre | 3 375537 145577 |
| Emballage | Vrac |
| Sortie de cuvette | Ø 85 à Ø 105 mm |
| Raccord canalisation | Ø 100 mm |
| Matériau | ABS |
| Entraxe | 120 mm |
| Colisage | 30 |

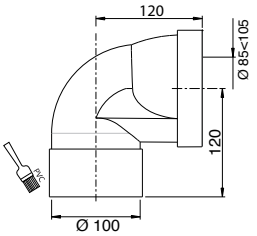

| Avec piquage femelle | |
|---|---|
| Référence | 71020202 |
| Code barre | 3 375537 145584 |
| Emballage | Vrac |
| Sortie de cuvette | Ø 85 à Ø 105 mm |
| Raccord canalisation | Ø 100 mm |
| Matériau | ABS |
| Entraxe | 120 mm |
| Colisage | 30 |

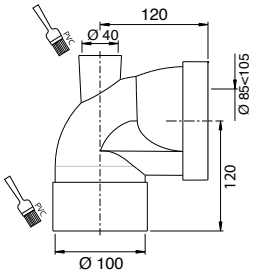

## MANCHONS SOUPLES PUSH-FIT

| L 95 mm - excentrée à lèvres : 1,9 cm | |
|---|---|
| Référence | RA374 |
| Code barre | 3 375530 086815 |
| Emballage | Vrac |
| Sortie de cuvette | Ø 100 à Ø 105 mm |
| Raccord canalisation | Ø 100 et Ø 110 mm |
| Matériau | PVC |
| Colisage | 60 |

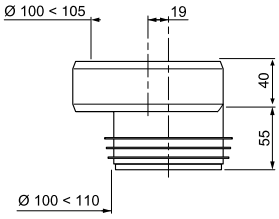

| L 95 mm - sortie droite à lèvres | |
|---|---|
| Référence | RA372 |
| Code barre | 3 375530 086419 |
| Emballage | Vrac |
| Sortie de cuvette | Ø 100 à Ø 105 mm |
| Raccord canalisation | Ø 100 et Ø 110 mm |
| Matériau | PVC |
| Colisage | 60 |

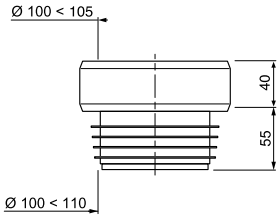


## BAGUES DE SORTIE DE CUVETTE AVEC JOINT

| | |
|---|---|
| Référence | RWC20 |
| Code barre | 3 375530 091710 |
| Emballage | Sac |
| Sortie de cuvette | Ø 85 à Ø 105 mm |
| Matériaux | Joint SBS - corps ABS |
| Colisage | 130 |

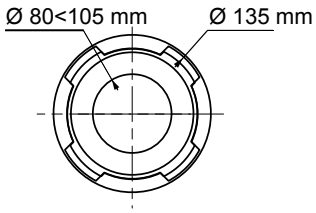

| | |
|---|---|
| Référence | 79420001 |
| Code barre | 3 375537 146253 |
| Emballage | Sac |
| Sortie de cuvette | Ø 85 à Ø 105 mm |
| Matériaux | Joint SBS - corps ABS |
| Colisage | 80 |

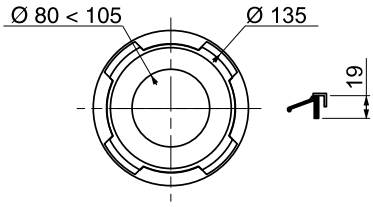

## MANCHONS DROITS À COLLER

| Longueur 205 mm | |
|---|---|
| Référence | RWC12 |
| Code barre | 3 375530 089519 |
| Emballage | Vrac |
| Sortie de cuvette | Ø 85 à Ø 105 mm |
| Raccord canalisation | Ø 100 mm |
| Matériau | Polystyrène (PS) |
| Colisage | 30 |

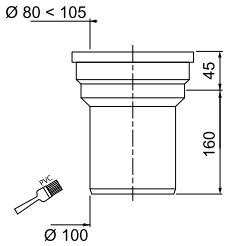

| Longueur 280 mm | |
|---|---|
| Référence | 70720613 |
| Code barre | 3 375537 205387 |
| Emballage | Vrac |
| Sortie de cuvette | Ø 80 à Ø 105 mm |
| Raccord canalisation | Ø 100 mm |
| Matériau | Polystyrène (PS) |
| Colisage | 15 |

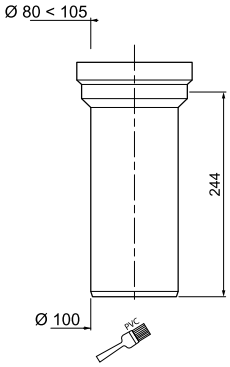

| Longueur 189 mm | |
|---|---|
| Référence | 70721630 |
| Code barre | 3 375537 215591 |
| Emballage | Vrac |
| Raccord canalisation | Ø 93 mm |
| Matériau | Polypropylène (PP) |
| Colisage | 20 |

## ADAPTATEUR À COLLER

| F100 / M93 mm | |
|---|---|
| Référence | 71090001 |
| Code barre | 3 375537 142132 |
| Emballage | Vrac |
| Matériaux | ABS |
| Colisage | 15 |

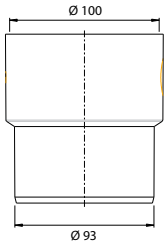

## PUSH-FIT

LA FIXATION SANS COLLE !
Grâce à sa structure souple, le MAGICOUDE prend l'inclinaison désirée de 0 à 180° !
Il compense les défauts d'alignements entre 2 tubes. Il peut être comprimé pour une installation sur des tuyaux déjà en place ou dans des endroits difficiles d'accès. Son corps souple absorbe les phénomènes de contraction et de dilatation.
Les Magicoudes résistent aux agents détergents du commerce (eau de Javel, liquide vaisselle, lessive, déboucheur...) et aux températures domestiques.

**BÉNÉFICES**
> Fixation sans colle.
> S'adapte à la configuration d'installation.

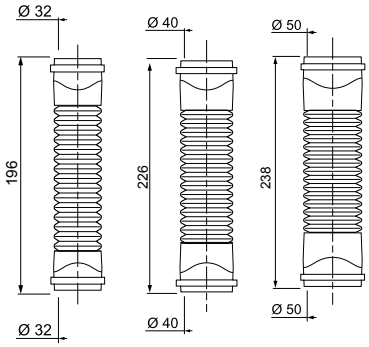


| | Femelle - Femelle Ø 32 mm | Femelle - Femelle Ø 40 mm | Femelle - Femelle Ø 50 mm |
|---|---|---|---|
| Référence | 79019001 | 79020001 | 79021001 |
| Code barre | 3 375539 057892 | 3 375539 057939 | 3 375539 057946 |
| Emballage | Vrac | | |
| Matériaux | Joint en Éthylène, Propylène, Diène, Monomère (EPDM) corps en Polypropylène (PP) / Éthylène, Propylène, Diène, Monomère (EPDM) | | |
| Colisage | 120 | 70 | 48 |

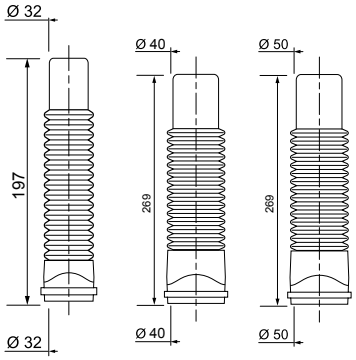


| | Mâle - Femelle Ø 32 mm | Mâle - Femelle Ø 40 mm | Mâle - Femelle Ø 50 mm |
|---|---|---|---|
| Référence | 79019011 | 79020011 | 79021011 |
| Code barre | 3 375537 147168 | 3 375537 147267 | 3 375537 147274 |
| Emballage | Vrac | | |
| Matériaux | Joint en Éthylène, Propylène, Diène, Monomère (EPDM) corps en Polypropylène (PP) / Éthylène, Propylène, Diène, Monomère (EPDM) | | |
| Colisage | 120 | 70 | 48 |

## UNIVERSEL À COLLER

MAGICOUDE UNIVERSEL À COLLER ! un seul et même magicoude
Pour l'ensemble des applications Femelle - Femelle, Mâle - Femelle et Mâle - Mâle.
Le produit standard est Femelle - Femelle et peut devenir Mâle - Femelle en coupant un embout ou Mâle - Mâle en coupant les 2 extrémités du Magicoude.

**BÉNÉFICES**
> Pas besoin de rechercher un angle précis ou de coller plusieurs raccords ensemble.
> Un seul produit adapté à toutes les configurations !

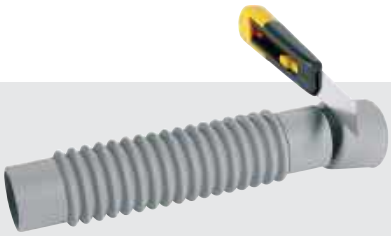

Femelle - Femelle : produit standard

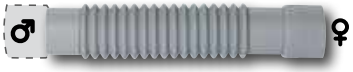
Mâle - Femelle : on coupe un côté

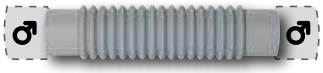
Mâle - Mâle : on coupe deux côtés

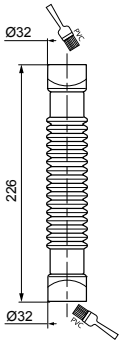


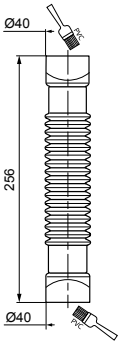


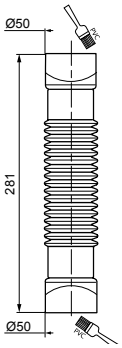


| | Ø 32 mm | Ø 40 mm | Ø 50 mm |
|---|---|---|---|
| Référence | 79009005 | 79008001 | 79010003 |
| Code barre | 3 375539 049712 | 3 375539 048340 | 3 375539 052644 |
| Emballage | Vrac | | |
| Matériau | PVC souple | | |
| Colisage | 130 | 90 | 64 |

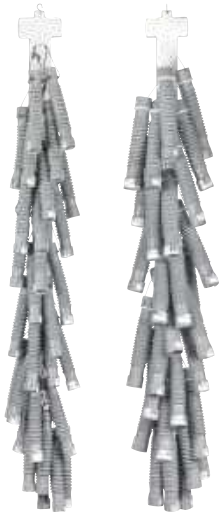

| | Grappe de 30 Magicoudes Universels Ø 32 mm | Grappe de 30 Magicoudes Universels Ø 40 mm |
|---|---|---|
| Référence | 79009006 | 79008005 |
| Code barre | 3 375539 051081 | 3 375539 051098 |
| Emballage | Vrac | |
| Matériau | PVC souple | |
| Colisage | 01 | |

## «Y» UNIVERSEL À COLLER

| Ø 32 mm | |
|---|---|
| Référence | 79012001 |
| Code barre | 3 375539 042768 |
| Emballage | Vrac |
| Matériaux | Raccords en PVC souple «Y» en ABS |
| Colisage | 50 |

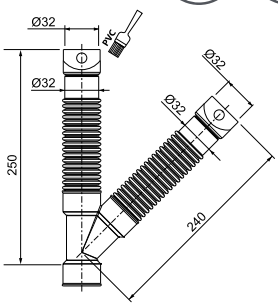


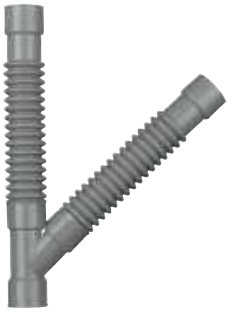

| Ø 40 mm | |
|---|---|
| Référence | 79011001 |
| Code barre | 3 375539 042058 |
| Emballage | Vrac |
| Matériaux | Raccords en PVC souple «Y» en ABS |
| Colisage | 30 |

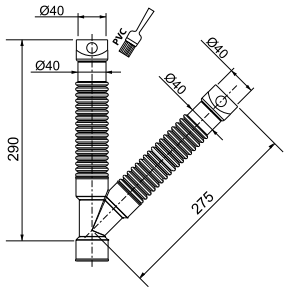


## A COLLER

| Mâle - Femelle - Ø 100 - Ø 110 mm | |
|---|---|
| Référence | 79007001 |
| Code barre | 3 375539 042713 |
| Emballage | Vrac |
| Matériaux | Tube annelé en Polypropylène (PP) Embouts en ABS |
| Colisage | 15 |

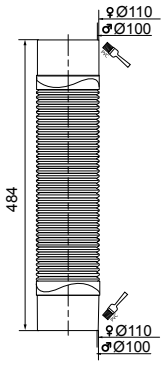

## RACCORDS EXTENSIBLES CHROMÉS

| Ø 32 mm - Ø 40 mm | |
|---|---|
| Référence | 30722043 |
| Code barre | 3 375537 219612 |
| Emballage | Coque |
| Colisage | 12 |

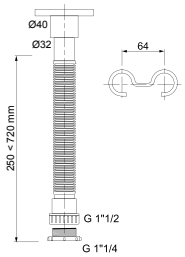

| Ø 40 mm - Ø 50 mm | |
|---|---|
| Référence | 30722044 |
| Code barre | 3 375537 219629 |
| Emballage | |
| Colisage | 12 |

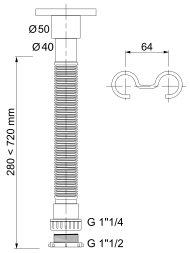


## RACCORDS EXTENSIBLES

> Peut être utilisé comme siphon grâce au crochet de maintien fourni.

| 1"1/4 - Ø 32 mm | | |
|---|---|---|
| Référence | 30718743 | SP1100 |
| Code barre | 3 375537 186907 | 3 375536 001188 |
| Emballage | Coque | Sac |
| Colisage | 25 | 100 |

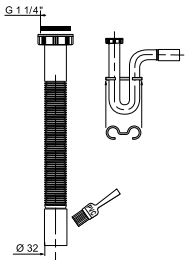

| 1"1/2 - Ø 40 mm | | |
|---|---|---|
| Référence | 30718744 | SP1101 |
| Code barre | 3 375537 186914 | 3 375536 001157 |
| Emballage | Coque | Sac |
| Colisage | 25 | 70 |

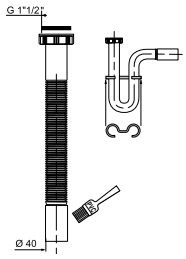

| 1"1/4 - Ø 40 mm | |
|---|---|
| Référence | 73140001 |
| Code barre | 3 375536 033585 |
| Emballage | Sac |
| Colisage | 65 |

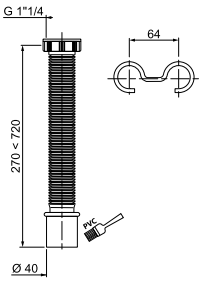

## RACCORDS SPIRALÉS

> Peut être utilisé comme siphon grâce au crochet de maintien fourni.

| 1"1/4 - Ø 32 mm - Longueur 700 mm | | |
|---|---|---|
| Référence | 30719889 | SP1200 |
| Code barre | 3 375537 198139 | 3 375536 001195 |
| Emballage | Coque | Sac |
| Colisage | 12 | 15 |

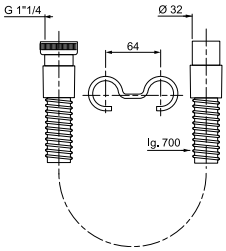

| 1"1/2 - Ø 40 mm - Longueur 700 mm | | |
|---|---|---|
| Référence | 30719878 | SP1201 |
| Code barre | 3 375537 198023 | 3 375536 001164 |
| Emballage | Coque | Sac |
| Colisage | 12 | 20 |

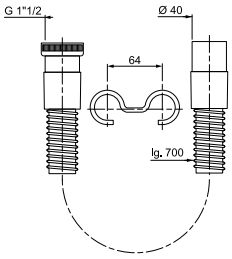


## RACCORDS SPIRALÉS - GAINE

| | 1"1/4 - Ø 32 mm Longueur 10 m | 1"1/2 - Ø 40 mm Longueur 10 m |
|---|---|---|
| Référence | 79330004 | 79331005 |
| Code barre | 3 375539 074370 | 3 375539 074448 |
| Emballage | Boîte distributrice | |
| Colisage | 01 | |

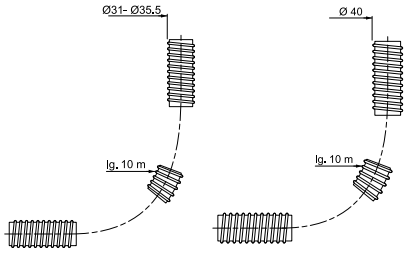


## RACCORDS ANNELÉS

| | 1"1/4 - Ø 32 mm Longueur 570 mm | 1"1/2 - Ø 40 mm Longueur 570 mm |
|---|---|---|
| Référence | 79300003 | 79301001 |
| Code barre | 3 375536 017639 | 3 375536 017615 |
| Emballage | Sac cavalier | |
| Colisage | 40 | |

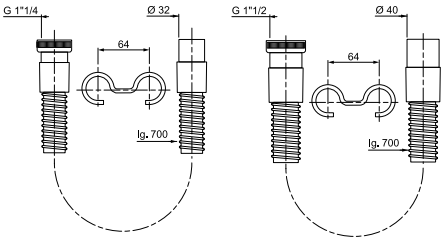


## RACCORDS ANNELÉS - GAINE

| | 1"1/4 - Ø 32 mm Longueur 1,5 mm | 1"1/2 - Ø 40 mm Longueur 1,5 mm |
|---|---|---|
| Référence | 30718976 | 30718977 |
| Code barre | 3 375537 189144 | 3 375537 189151 |
| Emballage | Vrac | |
| Colisage | 18 | 14 |

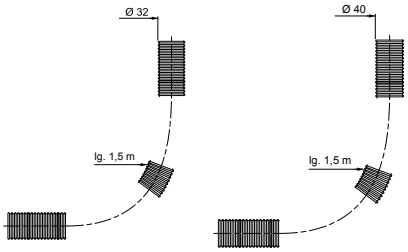

## RACCORDS DROITS

| Ø 32 mm | |
|---|---|
| Référence | 30719872 |
| Code barre | 3 375537 197965 |
| Emballage | Coque |
| Colisage | 50 |

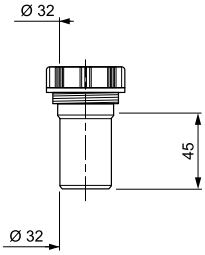

| Ø 40 mm | |
|---|---|
| Référence | 30719875 |
| Code barre | 3 375537 197996 |
| Emballage | Coque |
| Colisage | 50 |

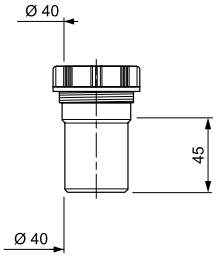


## RACCORDS ÉCROUS LAITON

| Ø 32 mm | | |
|---|---|---|
| Référence | 30721207 | 79304002 |
| Code barre | 3 375537 211364 | 3 375536 025177 |
| Emballage | Coque | Sac cavalier |
| Colisage | 50 | 30 |

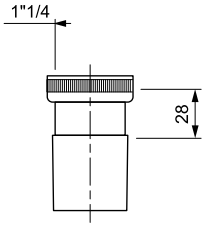

| Ø 40 mm | | |
|---|---|---|
| Référence | 30721213 | 79305003 |
| Code barre | 3 375537 211425 | 3 375536 022497 |
| Emballage | Coque | Sac cavalier |
| Colisage | 50 | 90 |

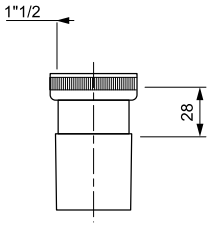


## EMBOUTS FEMELLES À VISSER

| Ø 32 mm | | |
|---|---|---|
| Référence | 30721205 | SP9308S |
| Code barre | 3 375537 211340 | 3 375536 020295 |
| Emballage | Coque | Sac cavalier |
| Colisage | 50 | 50 |

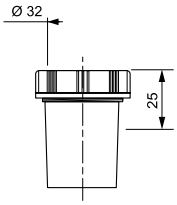

| Ø 40 mm | | |
|---|---|---|
| Référence | 30721208 | SP9309S |
| Code barre | 3 375537 211371 | 3 375536 020301 |
| Emballage | Coque | Sac cavalier |
| Colisage | 50 | 80 |

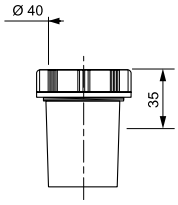

## EMBOUTS MÂLES À COLLER

| Ø 32 mm | | |
|---|---|---|
| Référence | 30721204 | SP9342S |
| Code barre | 3 375537 211333 | 3 375536 013297 |
| Emballage | Coque | Sac cavalier |
| Colisage | 50 | 150 |

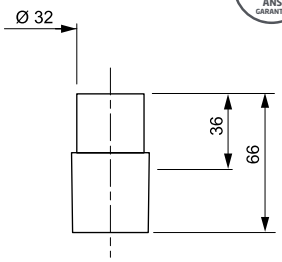

| Ø 40 mm | | |
|---|---|---|
| Référence | 30721212 | SP9343S |
| Code barre | 3 375537 211418 | 3 375536 013303 |
| Emballage | Coque | Sac cavalier |
| Colisage | 50 | 80 |

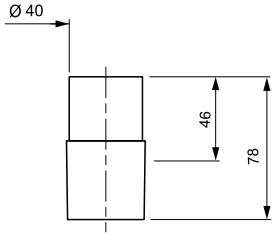


## EMBOUTS FEMELLES À COLLER

| Ø 32 mm | | |
|---|---|---|
| Référence | 30721206 | 79340002 |
| Code barre | 3 375537 211357 | 3 375536 022596 |
| Emballage | Coque | Sac cavalier |
| Colisage | 50 | 100 |

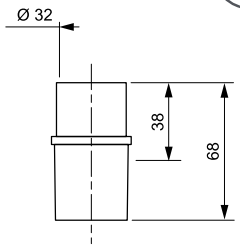

| Ø 40 mm | | |
|---|---|---|
| Référence | 30721211 | 79341002 |
| Code barre | 3 375537 211401 | 3 375536 018186 |
| Emballage | Coque | Sac cavalier |
| Colisage | 50 | 110 |

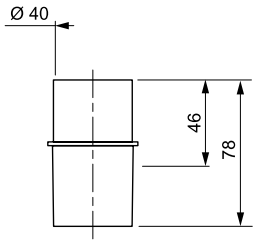


## MANCHONS DE RACCORDEMENT

| Ø 40 mm x Ø 32 mm | |
|---|---|
| Référence | 79294001 |
| Code barre | 3 375536 026167 |
| Emballage | Sac cavalier |
| Colisage | 200 |

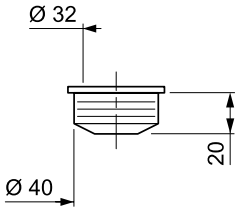

| Ø 50 mm x Ø 40 mm | |
|---|---|
| Référence | 79295001 |
| Code barre | 3 375536 030683 |
| Emballage | Sac cavalier |
| Colisage | 60 |

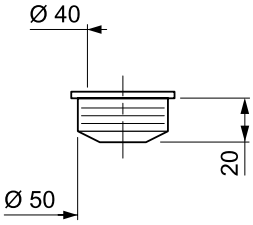

## RÉDUCTEURS

| Femelle 1"1/2 - mâle 1"1/4 | |
|---|---|
| Référence | 39451001 |
| Code barre | 3 375536 022619 |
| Emballage | Sac cavalier |
| Colisage | 200 |

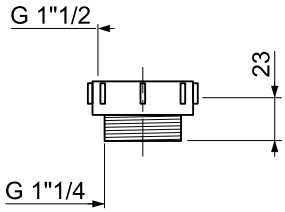

| Femelle 1"1/4 - mâle 1"1/2 | |
|---|---|
| Référence | 39450001 |
| Code barre | 3 375536 022800 |
| Emballage | Sac cavalier |
| Colisage | 100 |

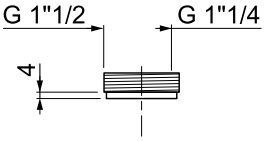


## ÉCROUS DE SIPHON

| Ø 32 mm | | |
|---|---|---|
| Référence | 39410003 | 30721428 |
| Code barre | 3 375536 018179 | 3 375537 213573 |
| Emballage | Sac cavalier | Coque |
| Colisage | 60 | 30 |

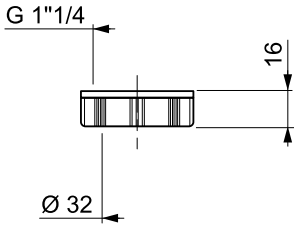

| Ø 40 mm | | |
|---|---|---|
| Référence | 39411003 | 30721435 |
| Code barre | 3 375536 024972 | 3 375537 213641 |
| Emballage | Sac cavalier | Coque |
| Colisage | 60 | 30 |

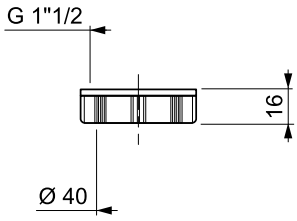


## MANCHONS DE RACCORDEMENT

| Ø 32 mm - laiton chromé | |
|---|---|
| Référence | SL9291S |
| Code barre | 3 375536 013631 |
| Emballage | Sac cavalier |
| Colisage | 25 |

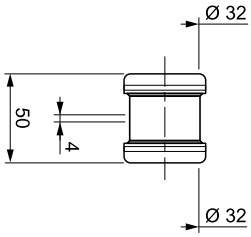

| Ø 40 mm - laiton chromé | |
|---|---|
| Référence | 79290001 |
| Code barre | 3 375536 027904 |
| Emballage | Sac cavalier |
| Colisage | 65 |

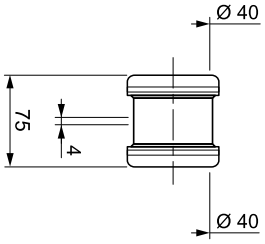

## TUBES RÉGLABLES

| 1"1/4 - Ø 32 mm | |
|---|---|
| Référence | 79310001 |
| Code barre | 3 375536 026105 |
| Emballage | Sac cavalier |
| Colisage | 70 |

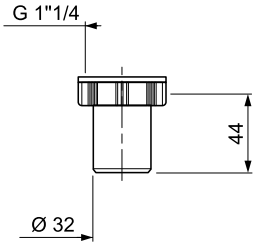

| 1"1/2 - Ø 40 mm | |
|---|---|
| Référence | 79311001 |
| Code barre | 3 375536 026327 |
| Emballage | Sac cavalier |
| Colisage | 70 |

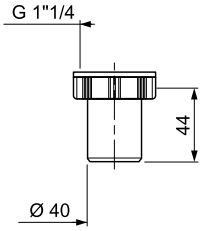

| 1"1/4 - Ø 32 mm | |
|---|---|
| Référence | 79312001 |
| Code barre | 3 375536 022541 |
| Emballage | Sac cavalier |
| Colisage | 50 |

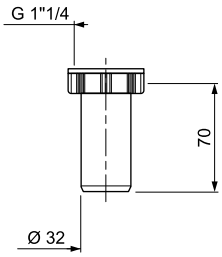

| 1"1/2 - Ø 40 mm | |
|---|---|
| Référence | 79313001 |
| Code barre | 3 375536 025313 |
| Emballage | Sac cavalier |
| Colisage | 50 |

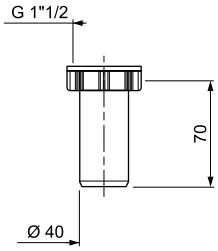


## RALLONGE

| Ø 40 mm x Ø 40 mm - L 200 mm | |
|---|---|
| Référence | SP9307 |
| Code barre | 3 375536 014232 |
| Emballage | Sac cavalier |
| Colisage | 60 |

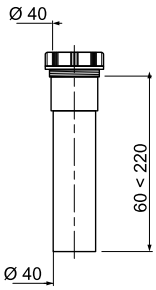


## TUBE RÉGLABLE POUR SIPHON 1"1/2

| Avec prise machine à laver | |
|---|---|
| Référence | 30719871 |
| Code barre | 3 375537 197958 |
| Emballage | Coque |
| Colisage | 30 |

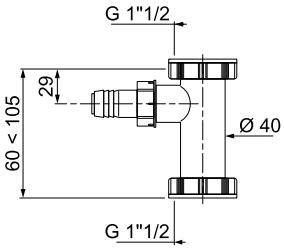

## PRISE DROITE 1"

| Référence | 30721231 | 39423003 |
|---|---|---|
| Code barre | 3 375537 211609 | 3 375536 017103 |
| Emballage | Coque | Sac cavalier |
| Colisage | 50 | 165 |

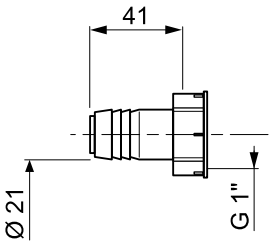


## PRISE COUDÉE 1"

| Référence | 39433001 |
|---|---|
| Code barre | 3 375536 018889 |
| Emballage | Sac cavalier |
| Colisage | 100 |

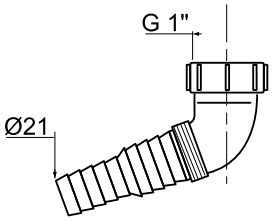


## PRISE DROITE POUR SIPHON 1"1/2

| Référence | SP9431S |
|---|---|
| Code barre | 3 375536 021834 |
| Emballage | Sac cavalier |
| Colisage | 50 |

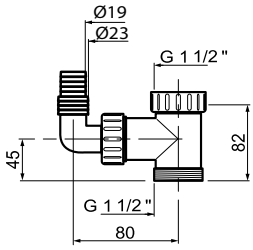


## SIPHONS PVC SIMPLE CROSSE À COLLER

> Avec bouchon de dégorgement.

| Sortie horizontale | |
|---|---|
| Référence | SP5001 |
| Code barre | 3 375530 112613 |
| Emballage | Sac cavalier |
| Colisage | 25 |

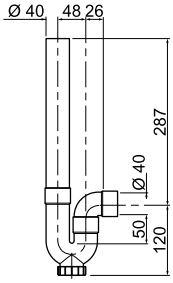

| Sortie verticale | |
|---|---|
| Référence | SP5002 |
| Code barre | 3 375530 112811 |
| Emballage | Sac cavalier |
| Colisage | 25 |

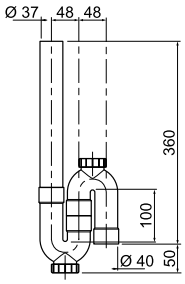

## POURQUOI INSTALLER UN ANTI-VIDE ?

### PROBLÈME

Lorsqu'on tire la chasse d'eau ou qu'on vide la baignoire, le déplacement de l'eau dans la canalisation provoque une aspiration qui vide la garde d'eau du siphon ayant la plus faible garde d'eau, appelé «désiphonnage», d'où le bruit dans les canalisations et les remontées d'odeurs.
Ces désagréments sont dus à l'installation de plusieurs appareils sanitaires reliés à une même évacuation.

### SOLUTION

L'installation d'un anti-vide permet de supprimer les «glouglous» dans les canalisations et les remontées d'odeurs en évitant le désamorçage du siphon.

L'anti-vide est un clapet d'aération qui, à chaque déplacement d'eau dans la canalisation laisse pénétrer une infime quantité d'air. En se mélangeant elle supprime le phénomène d'aspiration.

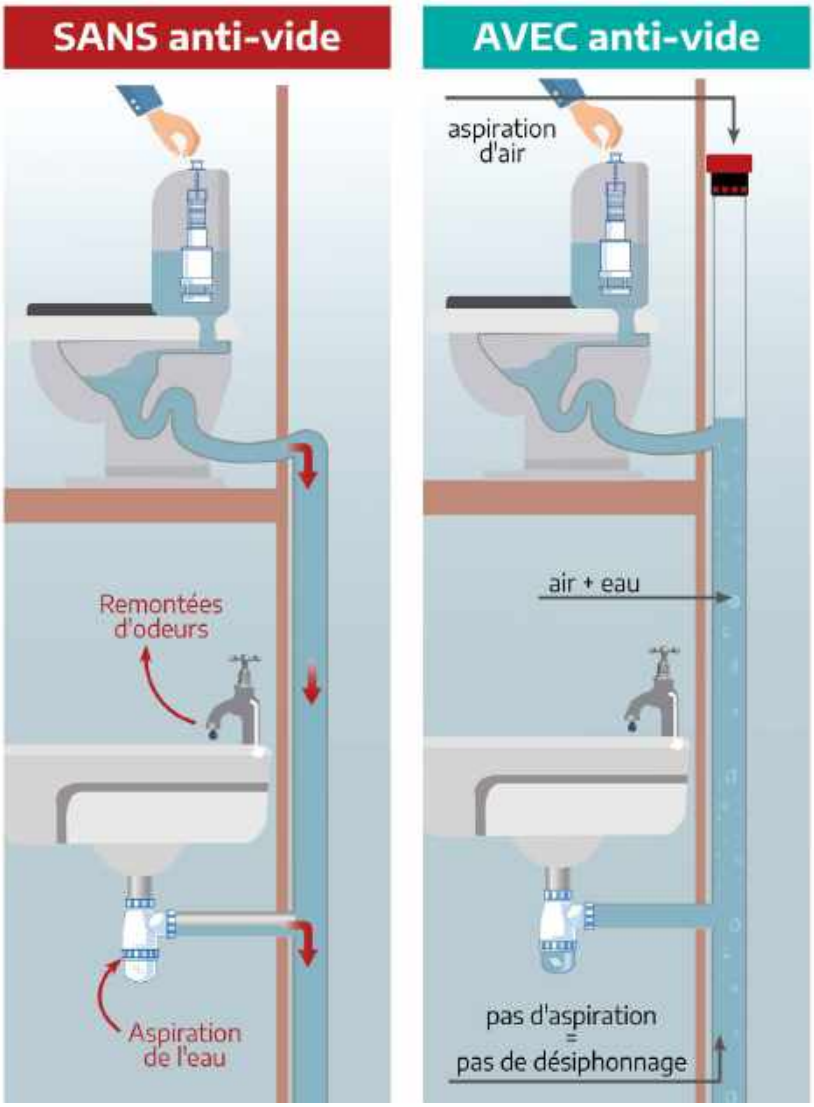

## ANTI-VIDES DROITS POUR INSTALLATION EN VERTICAL

| Ø 32 mm ou Ø 40 mm, à coller | |
|---|---|
| Référence | 79015002 |
| Code barre | 3 375536 026259 |
| Emballage | Sac cavalier |
| Colisage | 32 |

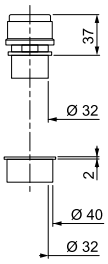

| Ø 40 mm, à visser | |
|---|---|
| Référence | 79025002 |
| Code barre | 3 375536 022909 |
| Emballage | Sac cavalier |
| Colisage | 50 |

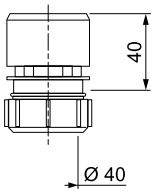


## ANTI-VIDES EN «T» POUR INSTALLATION EN HORIZONTAL

| Ø 32 mm à coller | |
|---|---|
| Référence | 79016002 |
| Code barre | 3 375536 022954 |
| Emballage | Sac cavalier |
| Colisage | 40 |

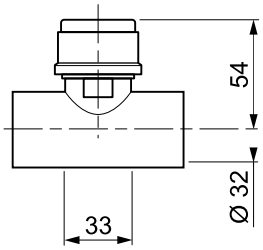

| Ø 40 mm à coller | |
|---|---|
| Référence | 79017002 |
| Code barre | 3 375536 022848 |
| Emballage | Sac cavalier |
| Colisage | 20 |

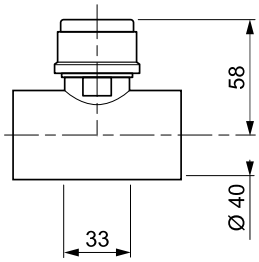

## DÉBOUCHEUR POUR ÉVIER Ø 11 CM

| | |
|---|---|
| Référence | 30720523 |
| Code barre | 3 375537 204465 |
| Emballage | Vrac |
| Colisage | 32 |

## DÉBOUCHEUR POUR ÉVIER Ø 15 CM

| | |
|---|---|
| Référence | 20720522 |
| Code barre | 3 375537 204458 |
| Emballage | Vrac |
| Colisage | 42 |

## DÉBOUCHEUR À POMPE Ø 7 ET Ø 16 CM

| | |
|---|---|
| Référence | 20720614 |
| Code barre | 3 375537 205394 |
| Emballage | Sac cavalier |
| Colisage | 25 |

## DÉBOUCHEUR À ENROULEUR

| Longueur maxi : 5 m | |
|---|---|
| Référence | SP9910 |
| Code barre | 3 375530 165213 |
| Emballage | Vrac |
| Colisage | 08 |

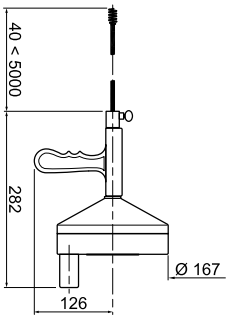

| Référence | Page |
|---|---|
| 10717258 | 227 |
| 10717259 | 227 |
| 10718315 | 232 |
| 10718613 | 213 |
| 10719338 | 201 |
| 10720554 | 218 |
| 10720604 | 212 |
| 10720605 | 200 |
| 10720733 | 229 |
| 10721079 | 225 |
| 10721235 | 227 |
| 10721236 | 227 |
| 10721237 | 228 |
| 10721238 | 227 |
| 10721342 | 225 |
| 10721343 | 225 |
| 10721425 | 230 |
| 10721429 | 229 |
| 10721430 | 229 |
| 10721431 | 230 |
| 10721432 | 229 |
| 10721433 | 229 |
| 10721436 | 228 |
| 10722053 | 217 |
| 10722054 | 221 |
| 10722055 | 222 |
| 10722056 | 209 |
| 10722057 | 209 |
| 10722058 | 209 |
| 10722061 | 222 |
| 10722062 | 222 |
| 10722063 | 221 |
| 10722270 | 207 |
| 10723006 | 199 |
| 10723007 | 211 |
| 10723096 | 226 |
| 10723214 | 225 |
| 10723443 | 232 |
| 12030002 | 203 |
| 12030003 | 203 |
| 12030701 | 219 |
| 14013401 | 216 |
| 14014002 | 215 |
| 14150005 | 202 |
| 14160101 | 224 |
| 14460001 | 214 |

| Référence | Page |
|---|---|
| 16110002 | 209 |
| 16110003 | 206 |
| 16110011 | 206 |
| 16300002 | 205 |
| 16300502 | 208 |
| 19007001 | 225 |
| 19008001 | 225 |
| 19008101 | 225 |
| 19021009 | 229 |
| 19022101 | 226 |
| 19024007 | 230 |
| 19025101 | 230 |
| 19032006 | 231 |
| 19047005 | 231 |
| 19066001 | 232 |
| 19430008 | 229 |
| 19521005 | 227 |
| 19526004 | 228 |
| 19529004 | 227 |
| 20717950 | 53 |
| 20717953 | 51 |
| 20717955 | 53 |
| 20717957 | 51 |
| 20717959 | 47 |
| 20717963 | 43 |
| 20718118 | 62 |
| 20718162 | 64 |
| 20718747 | 60 |
| 20718777 | 52 |
| 20718778 | 53 |
| 20719122 | 44 |
| 20719127 | 49 |
| 20719213 | 63 |
| 20719215 | 63 |
| 20719221 | 63 |
| 20719228 | 63 |
| 20719569 | 60 |
| 20719572 | 61 |
| 20719732 | 41 |
| 20719739 | 51 |
| 20719794 | 59 |
| 20719923 | 41 |
| 20719925 | 34 |
| 20719931 | 64 |
| 20720274 | 64 |
| 20720369 | 43 |

| Référence | Page |
|---|---|
| 20720370 | 46 |
| 20720371 | 45 |
| 20720372 | 46 |
| 20720514 | 63 |
| 20720522 | 254 |
| 20720614 | 254 |
| 20721280 | 61 |
| 20721501 | 48 |
| 20721503 | 46 |
| 20721504 | 48 |
| 20721907 | 36 |
| 20721908 | 37 |
| 20721909 | 43 |
| 20721955 | 35 |
| 20721956 | 36 |
| 20722133 | 35 |
| 20722689 | 55 |
| 20722690 | 55 |
| 20722705 | 44 |
| 20722706 | 45 |
| 20722707 | 38 |
| 20722716 | 49 |
| 20722717 | 49 |
| 20722718 | 37 |
| 20722720 | 40 |
| 20722722 | 39 |
| 20722723 | 39 |
| 20722724 | 45 |
| 20722725 | 47 |
| 20722726 | 52 |
| 20722727 | 52 |
| 20722853 | 39 |
| 20722971 | 58 |
| 20722972 | 58 |
| 20722975 | 50 |
| 20722976 | 44 |
| 20722977 | 48 |
| 20722978 | 37 |
| 20722979 | 34 |
| 20723074 | 60 |
| 20723077 | 36 |
| 20723078 | 38 |
| 20723079 | 38 |
| 20723080 | 35 |
| 20723081 | 40 |
| 20723475 | 57 |

| Référence | Page |
|---|---|
| 20723476 | 57 |
| 20723477 | 57 |
| 20723478 | 34 |
| 20723479 | 50 |
| 20723480 | 47 |
| 20723482 | 59 |
| 20950144 | 61 |
| 21230001 | 59 |
| 21230004 | 59 |
| 25180001 | 63 |
| 25190001 | 63 |
| 29511001 | 64 |
| 30717664 | 81 |
| 30718094 | 83 |
| 30718177 | 194 |
| 30718299 | 81 |
| 30718579 | 81 |
| 30718683 | 145 |
| 30718684 | 145 |
| 30718685 | 137 |
| 30718686 | 137 |
| 30718687 | 138 |
| 30718688 | 140 |
| 30718689 | 167 |
| 30718690 | 167 |
| 30718691 | 168 |
| 30718692 | 168 |
| 30718693 | 156 |
| 30718694 | 159 |
| 30718695 | 159 |
| 30718699 | 159 |
| 30718701 | 155 |
| 30718701 | 179 |
| 30718702 | 155 |
| 30718715 | 173 |
| 30718717 | 164 |
| 30718718 | 164 |
| 30718721 | 187 |
| 30718722 | 187 |
| 30718723 | 184 |
| 30718724 | 184 |
| 30718725 | 184 |
| 30718726 | 184 |
| 30718733 | 188 |
| 30718734 | 188 |
| 30718735 | 188 |

| Référence | Page |
|---|---|
| 30718739 | 180 |
| 30718740 | 180 |
| 30718741 | 179 |
| 30718742 | 180 |
| 30718743 | 245 |
| 30718744 | 245 |
| 30718779 | 179 |
| 30718871 | 185 |
| 30718872 | 185 |
| 30718873 | 186 |
| 30718874 | 186 |
| 30718875 | 138 |
| 30718876 | 168 |
| 30718877 | 163 |
| 30718893 | 164 |
| 30718926 | 181 |
| 30718960 | 158 |
| 30718961 | 163 |
| 30718970 | 146 |
| 30718976 | 246 |
| 30718977 | 246 |
| 30719155 | 142 |
| 30719156 | 142 |
| 30719158 | 85 |
| 30719252 | 85 |
| 30719648 | 145 |
| 30719719 | 142 |
| 30719768 | 81 |
| 30719769 | 81 |
| 30719770 | 81 |
| 30719771 | 81 |
| 30719772 | 81 |
| 30719773 | 81 |
| 30719799 | 84 |
| 30719871 | 250 |
| 30719872 | 247 |
| 30719875 | 247 |
| 30719877 | 181 |
| 30719878 | 246 |
| 30719881 | 190 |
| 30719885 | 190 |
| 30719888 | 157 |
| 30719889 | 246 |
| 30719890 | 158 |
| 30719896 | 164 |
| 30719897 | 181 |

| Référence | Page |
|---|---|
| 30719899 | 146 |
| 30719900 | 157 |
| 30719904 | 155 |
| 30719937 | 157 |
| 30720027 | 146 |
| 30720028 | 163 |
| 30720029 | 181 |
| 30720030 | 185 |
| 30720032 | 190 |
| 30720033 | 189 |
| 30720111 | 183 |
| 30720112 | 141 |
| 30720138 | 135 |
| 30720197 | 138 |
| 30720242 | 156 |
| 30720523 | 254 |
| 30720725 | 83 |
| 30721100 | 185 |
| 30721101 | 189 |
| 30721183 | 79 |
| 30721186 | 79 |
| 30721192 | 181 |
| 30721195 | 157 |
| 30721196 | 183 |
| 30721198 | 157 |
| 30721200 | 163 |
| 30721204 | 248 |
| 30721205 | 247 |
| 30721206 | 248 |
| 30721207 | 247 |
| 30721208 | 247 |
| 30721211 | 248 |
| 30721212 | 248 |
| 30721213 | 247 |
| 30721214 | 171 |
| 30721216 | 173 |
| 30721217 | 172 |
| 30721219 | 149-173 |
| 30721220 | 173 |
| 30721221 | 171-193 |
| 30721222 | 171-193 |
| 30721223 | 173 |
| 30721224 | 149 |
| 30721225 | 142 |
| 30721226 | 171 |
| 30721227 | 193 |

| Référence | Page |
|---|---|
| 30721228 | 171 |
| 30721229 | 194 |
| 30721230 | 193 |
| 30721231 | 251 |
| 30721232 | 195 |
| 30721233 | 194 |
| 30721234 | 195 |
| 30721380 | 156-183 |
| 30721426 | 174-196 |
| 30721427 | 193 |
| 30721428 | 249 |
| 30721435 | 249 |
| 30721530 | 166 |
| 30721531 | 166 |
| 30721532 | 166 |
| 30721533 | 166 |
| 30721551 | 142 |
| 30721823 | 166 |
| 30722016 | 140 |
| 30722043 | 245 |
| 30722044 | 245 |
| 30722050 | 82 |
| 30722051 | 82 |
| 30722079 | 194 |
| 30722108 | 85 |
| 30722149 | 178 |
| 30722150 | 178 |
| 30722151 | 154 |
| 30722152 | 154 |
| 30722154 | 154 |
| 30722155 | 177 |
| 30722156 | 177 |
| 30722157 | 153 |
| 30722158 | 153 |
| 30722159 | 153 |
| 30722160 | 153 |
| 30722177 | 77 |
| 30722263 | 167 |
| 30722334 | 147-169-191 |
| 30722335 | 147-169-191 |
| 30722337 | 147-169-191 |
| 30722575 | 77-136 |
| 30722632 | 147-169-191 |
| 30722894 | 147-169-191 |
| 30722960 | 147-169-191 |
| 30723016 | 74 |

| Référence | Page |
|---|---|
| 30723017 | 74 |
| 30723018 | 74 |
| 30723019 | 74 |
| 30723020 | 74 |
| 30723021 | 74 |
| 30723022 | 74 |
| 30723023 | 74 |
| 30723024 | 74 |
| 30723025 | 74 |
| 30723026 | 74 |
| 30723027 | 74 |
| 30723029 | 75 |
| 30723030 | 75 |
| 30723031 | 75 |
| 30723032 | 75 |
| 30723033 | 75 |
| 30723034 | 75 |
| 30723035 | 75 |
| 30723036 | 75 |
| 30723037 | 75 |
| 30723038 | 75 |
| 30723039 | 75 |
| 30723040 | 75 |
| 30723041 | 70 |
| 30723042 | 70 |
| 30723043 | 70 |
| 30723045 | 70 |
| 30723046 | 70 |
| 30723047 | 70 |
| 30723048 | 70 |
| 30723049 | 70 |
| 30723050 | 70 |
| 30723051 | 70 |
| 30723052 | 70 |
| 30723053 | 70 |
| 30723054 | 71 |
| 30723055 | 71 |
| 30723056 | 71 |
| 30723057 | 71 |
| 30723058 | 71 |
| 30723059 | 71 |
| 30723060 | 71 |
| 30723061 | 71 |
| 30723062 | 71 |
| 30723063 | 71 |
| 30723064 | 71 |

| Référence | Page |
|---|---|
| 30723065 | 71 |
| 30723066 | 76 |
| 30723067 | 76 |
| 30723068 | 76 |
| 30723069 | 76 |
| 30723071 | 72 |
| 30723072 | 72 |
| 30723104 | 160 |
| 30723123 | 160 |
| 30723195 | 177 |
| 30723390 | 161 |
| 30723391 | 162 |
| 30723413 | 160 |
| 30723416 | 161 |
| 30723419 | 160 |
| 30723420 | 161 |
| 30723421 | 161 |
| 30723423 | 161 |
| 30723425 | 161 |
| 30723427 | 162 |
| 30723429 | 162 |
| 30723679 | 154 |
| 30723726 | 182 |
| 30723728 | 182 |
| 30723729 | 187 |
| 30723743 | 139 |
| 30723744 | 139 |
| 30723745 | 139 |
| 30723746 | 140 |
| 30723747 | 140 |
| 30723905 | 178 |
| 31180002 | 155-179 |
| 31190002 | 155-179 |
| 31560002 | 156 |
| 32440001 | 184 |
| 34150001 | 189 |
| 34230002 | 137 |
| 34230004 | 137 |
| 39100003 | 172 |
| 39120006 | 172 |
| 39200004 | 171 |
| 39201005 | 194 |
| 39202004 | 171 |
| 39203002 | 193 |
| 39204004 | 193 |
| 39207002 | 171 |

| Référence | Page |
|---|---|
| 39208003 | 194 |
| 39209002 | 193 |
| 39210002 | 193 |
| 39222001 | 148-170-192 |
| 39222101 | 148-170-192 |
| 39222301 | 148-170-192 |
| 39222501 | 148-170-192 |
| 39223001 | 194 |
| 39224001 | 148-170-192 |
| 39224101 | 148-170-192 |
| 39224201 | 148-170-192 |
| 39224401 | 148-170-192 |
| 39230004 | 172 |
| 39235003 | 142 |
| 39242001 | 195 |
| 39243001 | 195 |
| 39251005 | 173 |
| 39252004 | 173 |
| 39254001 | 142 |
| 39262001 | 149 |
| 39263001 | 173 |
| 39264001 | 173 |
| 39370003 | 174-196 |
| 39371006 | 174 |
| 39372003 | 196 |
| 39373002 | 174-196 |
| 39375001 | 149 |
| 39376001 | 174 |
| 39377001 | 196 |
| 39400001 | 195 |
| 39410003 | 249 |
| 39411003 | 249 |
| 39421001 | 149 |
| 39423003 | 251 |
| 39424001 | 172 |
| 39427001 | 172 |
| 39433001 | 251 |
| 39441001 | 171-193 |
| 39442005 | 171-193 |
| 39450001 | 249 |
| 39451001 | 249 |
| 50717359 | 28 |
| 50717360 | 29 |
| 50717361 | 29 |
| 50719183 | 22 |
| 50719184 | 22 |

| Référence | Page |
|---|---|
| 50720024 | 28 |
| 50720090 | 27 |
| 55719671 | 20 |
| 55719676 | 19 |
| 55719678 | 19 |
| 55721929 | 11 |
| 55722048 | 18 |
| 55722256 | 11 |
| 55722257 | 18 |
| 55722314 | 22 |
| 55722699 | 22 |
| 55722890 | 20 |
| 55722926 | 9 |
| 55722927 | 14 |
| 55722929 | 12 |
| 55722931 | 16 |
| 55722933 | 10 |
| 55722934 | 10 |
| 55722935 | 11 |
| 55722936 | 13 |
| 55722937 | 13 |
| 55722938 | 15 |
| 55722939 | 15 |
| 55722944 | 16 |
| 55722945 | 19 |
| 55722946 | 18 |
| 55722947 | 19 |
| 55722980 | 10 |
| 55723015 | 20 |
| 55723044 | 20 |
| 55723073 | 21 |
| 55723467 | 22 |
| 55723546 | 22 |
| 59000002 | 30-230 |
| 59060007 | 30 |
| 59180005 | 30-230 |
| 60717499 | 106 |
| 60718955 | 101 |
| 60718956 | 94 |
| 60719566 | 97 |
| 60720383 | 91 |
| 60720388 | 90 |
| 60720415 | 96 |
| 60720416 | 99 |
| 60720417 | 99 |
| 60720418 | 99 |

| Référence | Page |
|---|---|
| 60720419 | 100 |
| 60720421 | 97 |
| 60720422 | 98 |
| 60720541 | 106 |
| 60720562 | 93 |
| 60720563 | 93 |
| 60720564 | 93 |
| 60720565 | 89 |
| 60720566 | 89 |
| 60720567 | 89 |
| 60720769 | 94 |
| 60720770 | 89 |
| 60720772 | 94 |
| 60720774 | 94 |
| 60720776 | 89 |
| 60720777 | 90 |
| 60720778 | 90 |
| 60720782 | 94 |
| 60720783 | 90 |
| 60720784 | 90 |
| 60720785 | 93 |
| 60720787 | 100 |
| 60720788 | 99 |
| 60720789 | 99 |
| 60720790 | 98 |
| 60720791 | 98 |
| 60720792 | 98 |
| 60720793 | 96 |
| 60720794 | 96 |
| 60720795 | 96 |
| 60720796 | 97 |
| 60720797 | 97 |
| 60720798 | 96 |
| 60720799 | 96 |
| 60720800 | 96 |
| 60720801 | 96 |
| 60720802 | 99 |
| 60720803 | 99 |
| 60720804 | 99 |
| 60720861 | 106 |
| 60720862 | 101 |
| 60720863 | 101 |
| 60720864 | 105 |
| 60720865 | 102 |
| 60720866 | 102 |
| 60720867 | 101 |

| Référence | Page |
|---|---|
| 60720868 | 106 |
| 60720869 | 102 |
| 60720870 | 106 |
| 60720872 | 102 |
| 60720873 | 107 |
| 60720874 | 110 |
| 60720875 | 107 |
| 60720876 | 109 |
| 60720877 | 107 |
| 60720878 | 108 |
| 60720879 | 108 |
| 60720880 | 110 |
| 60720881 | 108 |
| 60720882 | 110 |
| 60720883 | 109 |
| 60720898 | 95 |
| 60720899 | 128 |
| 60720901 | 128 |
| 60720902 | 128 |
| 60720904 | 129 |
| 60720905 | 129 |
| 60720906 | 127 |
| 60720907 | 127 |
| 60720908 | 127 |
| 60720909 | 127-228 |
| 60720910 | 127 |
| 60720911 | 127 |
| 60720912 | 128 |
| 60720913 | 128 |
| 60720915 | 129 |
| 60720929 | 95 |
| 60720934 | 99 |
| 60720935 | 98 |
| 60720936 | 98 |
| 60720937 | 98 |
| 60720938 | 98 |
| 60720943 | 95 |
| 60720944 | 121 |
| 60720945 | 121 |
| 60720946 | 121 |
| 60720947 | 121 |
| 60720948 | 120 |
| 60720949 | 120 |
| 60720950 | 120 |
| 60721087 | 122 |
| 60721114 | 120 |

| Référence | Page |
|---|---|
| 60721381 | 115 |
| 60721383 | 114 |
| 60721384 | 114 |
| 60721386 | 113 |
| 60721387 | 113 |
| 60721388 | 116 |
| 60721389 | 116 |
| 60721390 | 112 |
| 60721391 | 112 |
| 60721392 | 118 |
| 60721393 | 118 |
| 60721394 | 125 |
| 60721395 | 125 |
| 60721396 | 125 |
| 60721397 | 125 |
| 60721398 | 124 |
| 60721399 | 123 |
| 60721400 | 124 |
| 60721401 | 123 |
| 60721402 | 124 |
| 60721403 | 123 |
| 60721404 | 124 |
| 60721405 | 123 |
| 60721437 | 116 |
| 60721438 | 118 |
| 60721506 | 125 |
| 60721515 | 126 |
| 60721516 | 126 |
| 60721517 | 126 |
| 60721518 | 126 |
| 60721536 | 126 |
| 60722454 | 119 |
| 60722813 | 105 |
| 60722892 | 117 |
| 60722893 | 117 |
| 60723471 | 93 |
| 60723472 | 105 |
| 62210201 | 100 |
| 63030001 | 95 |
| 63210101 | 91 |
| 63270001 | 91 |
| 63280001 | 91 |
| 63290001 | 92 |
| 63290101 | 92 |
| 64010001 | 103 |
| 64010101 | 103 |

| Référence | Page |
|---|---|
| 64040001 | 104 |
| 64500001 | 103 |
| 65210001 | 111 |
| 65250101 | 109 |
| 69990008 | 131 |
| 70718813 | 237 |
| 70718814 | 237 |
| 70720613 | 22-241 |
| 70721630 | 241 |
| 71020101 | 239 |
| 71020102 | 239 |
| 71020201 | 239 |
| 71020202 | 239 |
| 71060101 | 238 |
| 71060201 | 238 |
| 71070201 | 235 |
| 71090001 | 241 |
| 71230000 | 236 |
| 71260001 | 236 |
| 71260101 | 236 |
| 73140001 | 245 |
| 79007001 | 244 |
| 79008001 | 243 |
| 79008005 | 243 |
| 79009005 | 243 |
| 79009006 | 243 |
| 79010003 | 243 |
| 79011001 | 244 |
| 79012001 | 244 |
| 79015002 | 253 |
| 79016002 | 253 |
| 79017002 | 253 |
| 79019001 | 242 |
| 79019011 | 242 |
| 79020001 | 242 |
| 79020011 | 242 |
| 79021001 | 242 |
| 79021011 | 242 |
| 79025002 | 253 |
| 79290001 | 249 |
| 79294001 | 248 |
| 79295001 | 248 |
| 79300003 | 246 |
| 79301001 | 246 |
| 79304002 | 247 |
| 79305003 | 247 |

| Référence | Page |
|---|---|
| 79310001 | 250 |
| 79311001 | 250 |
| 79312001 | 250 |
| 79313001 | 250 |
| 79330004 | 246 |
| 79331005 | 246 |
| 79340002 | 248 |
| 79341002 | 248 |
| 79420001 | 240 |
| 90718204 | 65 |
| 90718208 | 66 |
| 90718209 | 66 |
| 90719803 | 84 |
| 90719914 | 65 |
| 90720091 | 65 |
| 90720127 | 65 |
| 90721077 | 131 |
| 90721078 | 131 |
| 90721146 | 131 |
| 90721508 | 130 |
| 90721528 | 130 |
| 90721588 | 23-24 |
| 90721652 | 66 |
| 90722880 | 23 |
| 90722880 | 24 |
| 90722881 | 23-24 |
| 90722882 | 23 |
| 90722883 | 23-24 |
| 90722884 | 23-24 |
| 90722885 | 66 |
| 90722886 | 66 |
| 90722887 | 66 |
| 90723091 | 23-24 |
| 90723092 | 23-24 |
| 90723093 | 23-24 |
| 90723739 | 66 |
| 90723770 | 130 |
| 99990001 | 131 |
| AB00610 | 41 |
| ACS400 | 150 |
| AF4100 | 229 |
| AT1501S | 64 |
| AT1505S | 64 |
| F2 | 210 |
| F2NC | 210 |
| F80NC | 210 |

| Référence | Page |
|---|---|
| F90 | 208 |
| F90NC | 208 |
| HY447 | 128 |
| M29S | 232 |
| M44S | 231 |
| M45S | 231 |
| M48S | 231 |
| M61S | 231 |
| M70S | 230 |
| MD00NC | 203 |
| MW00NC | 201 |
| MW90C | 224 |
| MWS00 | 202 |
| MX00 | 204 |
| MX00CHNC | 204 |
| MX00NC | 204 |
| MX90NC | 220 |
| MXS111 | 223 |
| MXS111NC | 223 |
| R23S | 227 |
| RA371 | 30 |
| RA372 | 240 |
| RA374 | 240 |
| RA375 | 30 |
| RWC1090 | 235 |
| RWC1099 | 235 |
| RWC12 | 241 |
| RWC20 | 240 |
| SL401C | 141 |
| SL9291S | 249 |
| SP1100 | 245 |
| SP1101 | 245 |
| SP1200 | 246 |
| SP1201 | 246 |
| SP173 | 164 |
| SP174 | 164 |
| SP200 | 163 |
| SP201 | 163 |
| SP2060099 | 164 |
| SP213 | 185 |
| SP229 | 185 |
| SP230 | 186 |
| SP231 | 186 |
| SP2480050 | 184 |
| SP2490050 | 184 |
| SP302 | 196 |

| Référence | Page |
|---|---|
| SP3154 | 168 |
| SP3158 | 157 |
| SP3168 | 157 |
| SP3178 | 157 |
| SP3188 | 158 |
| SP3213 | 181 |
| SP3223 | 181 |
| SP3231 | 188 |
| SP3233C | 189 |
| SP3234 | 190 |
| SP3247 | 174 |
| SP405 | 141 |
| SP5001 | 251 |
| SP5002 | 251 |
| SP50099 | 168 |
| SP50299 | 163 |
| SP5502 | 146 |
| SP5603 | 145 |
| SP602 | 146 |
| SP9206 | 171 |
| SP9231S | 149 |
| SP9231S | 195 |
| SP9236S | 195 |
| SP9239S | 194 |
| SP9260S | 149 |
| SP9260S | 173 |
| SP9307 | 250 |
| SP9308S | 247 |
| SP9309S | 247 |
| SP9342S | 248 |
| SP9343S | 248 |
| SP9370 | 174 |
| SP9431S | 251 |
| SP9910 | 254 |
| TM100040 | 180 |
| TM200040 | 180 |

Le présent document constitue les conditions générales contractuelles de la société WIRQUIN, SASU au capital social de 961.000 €, immatriculée au RCS de Nantes sous le numéro 309494953, dont le siège social est situé 11 rue du Château de Bel air cedex 44482 Carquefou.

**Article 1 : Champ d'application**
Le fait de passer commande implique l'adhésion entière et sans réserve aux présentes conditions générales de vente qui prévalent sur tout autre document notamment toutes conditions générales d'achat ou conditions particulières. Tout autre document que les présentes conditions générales de vente, et notamment catalogues, publicités, notices, n'ont qu'une valeur indicative (non contractuelle).
Le client déclare être professionnel, et que les produits qu'il achète entrent dans le cadre de son activité principale.
Le fait que WIRQUIN ne se prévale pas, à un moment donné, de l'une quelconque des présentes clauses ne peut être interprété comme valant renonciation à se prévaloir ultérieurement de ladite clause.
WIRQUIN se réserve le droit d'apporter à tout moment, toute modification qu'elle juge utile à son catalogue, ses produits ou à leur présentation, sans obligation de modifier ou reprendre les produits précédemment livrés ou en cours de commande.
Ces conditions générales sont accessibles et téléchargeables en ligne à tout moment sur le site internet de LA SOCIETE.

**Article 2 : Commande**
Toute commande doit être transmise par voie écrite ou EDI. Il appartient au client de s'assurer de la réception par l'édition d'un accusé de réception. Pour être valable, la commande doit préciser notamment la quantité la marque, le type, les références des produits vendus ainsi que le prix convenu, les conditions de paiement, le lieu et la date de livraison ou de l'enlèvement. Toute commande devra être acceptée par la société WIRQUIN.

WIRQUIN se réserve le droit de refuser les commandes ou d'en suspendre, retarder ou modifier l'exécution sans que cette décision ne puisse donner lieu à compensation ou pénalisation de quelle que nature que ce soit en cas de commande anormale ou passée de mauvaise foi.
Est considérée comme commande anormale, toute commande excédant un écart de plus de 20% avec les besoins habituels (FDR), hors volume promotionnel
Volumes prévisionnels : afin d'anticiper la fabrication et le bon acheminement des produits au Client en quantités suffisantes, le contrat devra prévoir les volumes des livraisons envisagés par le Client (volumes en produits permanents et volumes en produits promotionnels) conformément aux dispositions de l'article L. 441-17 du Code de commerce.

A défaut de telles prévisions :
• WIRQUIN retiendra comme quantités prévisionnelles, les quantités livrées au cours de l'année précédente, en produits permanents.
• WIRQUIN disposera d'une marge d'erreur maximale s'agissant des livraisons de ses produits au-delà de ces quantités.
En conséquence, au-delà, WIRQUIN ne sera redevable d'aucune pénalité pour cause de manquants.
A ce titre, il sera réalisé, dans les deux (2) mois suivant la fin du contrat, un compte détaillé d'exécution quantitative du contrat considéré établissant :
• les quantités prévues,
• les quantités commandées,
• les quantités livrées,
• et les éventuelles pénalités sollicitées (et/ou encaissées) par le Client au titre de manquants.

Au regard de ce compte détaillé, le Client annulera (et/ou remboursera tout paiement effectué au titre de) toutes les pénalités pour manquants qui s'avéreraient non due en exécution des termes du présent article.
En cas de pénurie, le fournisseur répondra aux commandes en fonction de leur ordre d'arrivée et dans la mesure de ses disponibilités. Toute modification ou annulation de la commande demandée par le client ne peut être prise en considération que si elle est parvenue par écrit dans un délai minimum de quatre jours avant l'expédition des produits. Cette dérogation n'est pas applicable aux ventes internationales, ou commandes portant sur des produits spécifiques, ou concernant des volumes importants. WIRQUIN ne gère pas les reliquats de commandes. Toute commande portant sur des gros volumes telles que par exemple, les opérations promotionnelles organisées par les clients doivent faire l'objet de la transmission par le client d'un prévisionnel d'achat par référence quatre mois minimum avant l'expédition.
Toute commande acceptée par WIRQUIN tient compte de ce que le client présente des garanties financières suffisantes afin qu'il puisse régler les sommes dues à leur échéance. En conséquence toute évolution dans les garanties financières du client donne faculté à WIRQUIN de refuser une commande, d'exiger la communication de documents comptables du client ou la présentation de garanties suffisantes. Toute détérioration du crédit du client pourra justifier l'exigence de garanties ou d'un règlement comptant avant l'exécution des commandes reçues. Un refus de couverture par une assurance crédit sera notamment considéré comme un motif justifiant la prise de garantie ou des conditions de paiement dérogatoires à l'article 5 des présentes conditions générales de vente. D'une manière générale, la livraison ne peut intervenir que si le client est à jour dans ses obligations envers WIRQUIN quel qu'en soit l'objet.

**Article 3: Conditions logistiques**
**3.1 Livraison :**
Les livraisons sont opérées sur palettes perdues 80x120 cm. Toute dérogation doit faire l'objet d'une demande écrite du client qui pourra faire l'objet d'une majoration tarifaire en cas d'acceptation de la demande par WIRQUIN.
Sont notamment considérés comme cas de force majeure déchargeant WIRQUIN de son obligation de livrer : la guerre, l'émeute, l'incendie, l'inondation, les grèves, le lock-out, les accidents, l'impossibilité d'être approvisionné, les circonstances climatiques défavorables empêchant une circulation normale des transporteurs, les interdictions de circulation routière imposés par les pouvoirs publics, etc...
Quelle que soit la destination des marchandises, le client devra à la livraison, indiquer sur le bon de transport, son cachet commercial, la signature et le nom du signataire.
Le déchargement des marchandises est réalisé par le client suivant un processus sécurisé à l'aide d'une main d'œuvre suffisante et dans le plus court délai.

**3.2 Retards de livraison et/ou produits commandés non livrés**
WIRQUIN ne pourra pas être tenue responsable de retard causés par le fait d'un tiers, en ce compris ses sous-traitants et transporteurs.
Sauf accord express contraire de WIRQUIN, les délais de livraison sont indicatifs, leur dépassement ne pouvant donner lieu à des pénalités, dommages-intérêts, compensation, annulation des commandes en cours, ou remplacement par le client. Il en est de même des ruptures (quantités non livrées) affectant les livraisons.
Tout accord entre les parties sur un engagement de taux de service de WIRQUIN et des pénalités éventuelles associées reposera sur les éléments préalables cumulatifs suivants à fournir par le client : objectif contractuel, règle de calcul du taux de service, mise en place d'un indicateur de mesure faisant ressortir les lignes de commande affectées par une livraison défaillante, et désignation d'un interlocuteur Supply Chain dédié pour analyse et actions correctives éventuelles conjointes. Les résultats doivent être transmis mensuellement à WIRQUIN par l'interlocuteur dédié.
Pour les clients spécifiques (ex : OEM) ou sur les gros volumes, WIRQUIN peut également demander la fourniture d'un prévisionnel d'achat mensuel par référence.

**3.3 Cas spécifiques des livraisons sur chantier :**
Pour le cas spécifique des livraisons sur chantier, le lieu précis de livraison doit être expressément indiqué par le client sur le bon de commande. Le client doit assurer et prendre en charge sous sa responsabilité la direction des manœuvres nécessaires pour l'accès et la circulation sur le chantier. Il doit également prévoir la présence d'un réceptionnaire sur place, dont les coordonnées (nom et numéro de téléphone) doivent être indiquées sur la commande en complément de l'adresse de livraison, afin de garantir la date et l'heure de livraison et de prendre en charge la réception des marchandises, notamment en contrôlant l'état et le nombre des colis. Si aucun réceptionnaire

n'est présent sur le chantier, le déchargement ne sera pas effectué et le coût de la livraison restera à la charge du client.
Le lieu de livraison doit être accessible par une voie carrossable, sans danger et sans risque pour le transporteur mandaté par WIRQUIN. Le client est responsable de tout dommage subi par les véhicules de livraison de WIRQUIN ou de son transporteur mandaté en raison d'un accès difficile et/ou d'un terrain non approprié. De même, WIRQUIN décline toute responsabilité si un dommage quelconque advenait sur ce chantier par un de ses véhicules de transport, en raison d'un accès difficile et/ou d'un terrain non approprié.
Le client est tenu de contracter toutes les assurances nécessaires pour le matériel non entièrement payé et/ou stocké sur le chantier en attendant d'être installé, prenant effet à la date de transfert du risque, c'est-à-dire lorsque le produit est réceptionné et que le bon de livraison est signé. Elles couvrent notamment les risques suivants : vol, incendie, explosion, catastrophes naturelles, transport, bris de matériel. Il cède à WIRQUIN les prestations auxquelles ces assurances lui donnent droit. Si le client n'est pas en mesure de prouver la conclusion des assurances nécessaires, WIRQUIN peut contracter lui-même ces assurances aux frais du client. Le client doit annoncer immédiatement tout sinistre à WIRQUIN.
Une référence ne peut être livrée par deux livraisons distinctes.

**3.4 : Réclamations**
En cas d'avarie des marchandises livrées ou de colis manquants, il appartient au destinataire d'exercer directement son recours contre le dernier transporteur auquel il ne devra donner décharge qu'après s'être assuré que l'envoi est complet et en bon état, dans les conditions et formes visées à l'article L133-3 du Code de Commerce, ou de la CMR s'il s'agit d'une vente internationale. Il est rappelé à cet égard qu'il appartient en cas d'avaries ou de manquant de faire toutes constatations nécessaires et de confirmer ses réserves par acte extrajudiciaire ou par lettre recommandée avec avis de réception auprès du transporteur dans les trois jours qui suivent la réception des marchandises. Copie de la réclamation devra parallèlement être adressée à WIRQUIN.
En cas de vices apparents, de produits manquants, de non-conformité du produit livré au produit commandé, toute réclamation devra être également adressée à WIRQUIN par lettre recommandée avec accusé de réception dans un délai de trois jours ouvrés pour les ventes métropolitaines, sept jours ouvrés pour les ventes internationales suivant la réception des marchandises. Au-delà de ce délai, les marchandises seront réputées acceptées dans leur intégralité sans aucune restriction qualitative ou quantitative. Il appartiendra au client de fournir toute justification quant à la réalité des anomalies ou vices constatés. Le client devra laisser à WIRQUIN toute facilité pour procéder à la constatation de ces vices et pour y porter remède, il s'abstiendra d'intervenir lui-même ou de faire intervenir un tiers à cette fin.
Tout retour de produit doit faire l'objet d'un accord formel entre le vendeur et l'acquéreur. Tout produit retourné sans cet accord serait tenu à la disposition de l'acquéreur et ne donnerait pas lieu à l'établissement d'un avoir. Les frais et les risques du retour sont toujours à la charge de l'acquéreur. Les marchandises renvoyées sont accompagnées d'un bon de retour à fixer sur le colis et doivent être dans l'état où le fournisseur les a livrées.
En cas de vice ou de non-conformité des produits livrés, dûment constaté par WIRQUIN, et sauf accord particulier entre WIRQUIN et le client, WIRQUIN émettra un avoir pour la valeur du produit reconnu non conforme, à l'exclusion de toute autre indemnité ou de dommages et intérêts.

WIRQUIN n'accepte pas les pénalités pour erreur ou absence d'un code barre (gencod). WIRQUIN procédera à la rectification à son choix, par le remplacement du produit, la fourniture d'une étiquette.
D'une manière générale, WIRQUIN n'accepte aucune pénalité systématique, forfaitaire et/ou non proportionnelle au préjudice éventuellement subi par le client.
Conformément à la recommandation 19-1 de la Commission d'Examen des Pratiques Commerciales : « l'objectif commun doit rester de privilégier les échanges en vue de la mise en place d'actions correctives permettant d'éviter les incidents récurrents et de favoriser une amélioration continue de la relation et des procédures ».
En conséquence, les parties veilleront à se rencontrer très régulièrement afin de faire le point sur les dysfonctionnements logistiques constatées et les moyens d'y remédier.
En tout état de cause, toute demande de pénalité devra être adressée à WIRQUIN dans un délai maximum de quatre (4) mois à compter de son fait générateur, sous peine de forclusion.
WIRQUIN devra quant à elle disposer d'un délai suffisant pour contester la demande du client, qui ne saurait être inférieur à deux (2) mois à compter de la réception de la demande accompagnée des justificatifs correspondants.

**Article 4 : Garantie des produits WIRQUIN**
WIRQUIN certifie que les produits qu'elle commercialise sont conformes aux normes et réglementations françaises et/ou communautaires en vigueur au jour des présentes et sont fabriqués dans le respect des droits de l'homme et de l'enfant, et la législation sociale en vigueur dans les pays de production.
Les produits sont garantis contre tout vice de fabrication ou dysfonctionnement non apparents lors de la vente initiale, hors pièces d'usure et modèles destinés à l'exposition (non garantis), pour la durée spécifiée dans le tableau récapitulatif ci-après, sous réserve des conditions et limitations exposées ci-dessous. La garantie court à compter de la date d'achat par le client consommateur non professionnel, le ticket de caisse faisant foi (la garantie ne pourra être appliquée en l'absence de présentation dudit ticket).
Pour les clients professionnels (professionnels de la plomberie ou de l'industrie sanitaire), il est expressément convenu que c'est la date d'installation du produit qui marquera le point de départ de la garantie (la facture d'installation ou de vente du Pack WC faisant foi).
La garantie est limitée, au choix de WIRQUIN, au remboursement par émission d'un avoir vers le magasin ou à la remise en état ou au remplacement par une pièce identique de la ou des pièce(s) reconnue(s) défectueuse(s) ou responsable(s) du mauvais fonctionnement. En aucun cas, il ne pourra être réclamé : des frais de main d'œuvre, des frais de déplacement, des dommages-intérêts notamment pour privation de jouissance ou autre. La responsabilité de WIRQUIN ne peut être mise en cause, et la garantie engagée, en cas d'utilisation anormale du produit, tels que notamment : installation non conforme ou mal adaptée ; entretien déficient par l'utilisateur ; utilisation de produits de nettoyage notamment industriels ou non destinés aux sanitaires ou produits chimiques ; agressions par des substances ou corps véhiculés par ou contenus dans l'eau ou des éléments extérieurs tels que rongeurs ; évacuation d'huile bouillante ou corps liquide à température extrême, négligence dans la manipulation ; accidents et chocs, détérioration par des corps étrangers ; modification du produit d'origine ; mauvais montage ou utilisation du montage (notamment non-respect des indications figurant sur la notice fournie avec le produit) ; défaut de précaution ou de conservation ; dommages occasionnés lors d'une opération de transport ; dommages occasionnés lors d'une opération de modification ou ouverture du conditionnement (liste non exhaustive). WIRQUIN n'est nullement responsable de la qualité, de la pression, et du débit du réseau d'alimentation en eau, dont les variations sont susceptibles d'affecter le bon fonctionnement du produit.
WIRQUIN garantit le client professionnel et/ou distributeur de ses produits contre toute réclamation ou revendication de tiers en rapport avec ses produits, notamment la sécurité, la qualité, les droits de propriété intellectuelle et industrielle. La garantie n'est applicable qu'après condamnation et épuisement des voies de recours et/ou accord transactionnel ratifié par WIRQUIN dans la limite des plafonds de responsabilité garantis par ses assureurs. La garantie ne couvre pas les préjudices indirects, commerciaux, pertes d'exploitation, ou autre préjudice d'image.
Toute fourniture de pièces détachées en dehors de la période de garantie fera l'objet d'une facturation desdites pièces et frais d'envoi afférents.
Sauf accord exprès, WIRQUIN n'assume pas les conséquences d'une opération de rappel ou retrait des produits, lorsque celle-ci est effectuée à la seule initiative du client. Seules les opérations de rappel effectuées à la demande de WIRQUIN lui-même ou d'une autorité administrative seront prises en charge par WIRQUIN en accord avec le client, sans aucune indemnité complémentaire.

**Article 5 : Conditions financières**
**5.1 : Clause de réserve de propriété**
LE TRANSFERT DE PROPRIÉTE DES PRODUITS AU PROFIT DU CLIENT N'EST RÉALISÉ QU'APRÈS COMPLET PAIEMENT DU PRIX PAR CE DERNIER, ET CE QUELLE QUE SOIT LA DATE DE LIVRAISON. EN CONSÉQUENCE, LA SOCIÉTÉ SE RÉSERVE, JUSQU'AU COMPLET PAIEMENT DU PRIX PAR LE CLIENT, UN DROIT DE PROPRIÉTÉ SUR LES PRODUITS VENDUS, LUI PERMETTANT DE REPRENDRE POSSESSION DESDITS PRODUITS. EN CAS D'ACTION EN REVENDICATION, TOUT ACOMPTE VERSÉ PAR LE CLIENT RESTE ACQUIS À LA SOCIETE À TITRE D'INDEMNISATION FORFAITAIRE, SANS PRÉJUDICE DE TOUTES AUTRES ACTIONS QU'ELLE SERAIT EN DROIT D'INTENTER À L'ENCONTRE DU CLIENT.

Toute clause contraire, notamment insérée dans les conditions générales d'achat du client, est réputée non écrite conformément à l'article L624-16 du Code de Commerce.

De convention expresse, WIRQUIN pourra faire jouer les droits qu'elle détient au titre de la présente clause de réserve de propriété, pour l'une quelconque de ses créances, sur la totalité de ses produits en possession du client, ces derniers étant conventionnellement présumés être ceux impayés, et WIRQUIN pourra les reprendre ou les revendiquer en dédommagement de toutes factures impayées, sans préjudice de son droit de résolution des ventes en cours.
Le client est autorisé à revendre les produits dans le cadre de l'exploitation normale de son établissement. Cette autorisation de revente est retirée automatiquement en cas de redressement judiciaire ou de liquidation judiciaire.
En cas d'ouverture d'une telle procédure, le client s'engage à informer WIRQUIN par lettre recommandée dans les 15 jours suivant la déclaration de cessation des paiements.
La présente clause n'empêche pas que les risques des marchandises soient transférés à l'acheteur dès la sortie de l'usine de WIRQUIN, ledit acheteur assumant alors la responsabilité de dépositaire et gardien desdites marchandises jusqu'au complet paiement du prix. Ainsi, le transfert des risques de perte et de détérioration des Produits se réalise dès leur expédition par WIRQUIN, les Produits voyageant aux risques et périls du Client, auquel il appartient en cas d'avaries ou de manquant de faire toutes constatations nécessaires et de confirmer ses réserves par acte extrajudiciaire ou par lettre recommandée avec avis de réception auprès du transporteur dans les trois jours qui suivent la réception des marchandises.

**5.2 : Prix et conditions de paiement**
Le prix des marchandises HT vendues est celui en vigueur au jour de la prise de la commande. Les prix s'entendent nets, départ, emballages compris, sauf pour les emballages et marquages spéciaux qui pourront faire l'objet d'une majoration tarifaire. Mais, afin de tenir compte des éventuelles fluctuations de prix entre la date de la commande et celle de la livraison, les marchandises seront facturées aux prix et conditions en vigueur au jour de la réception de la commande (majorés de la TVA au taux en vigueur au jour de la facturation). Toute modification tarifaire fera l'objet d'une information préalable des clients, au minimum 30 jours avant sa mise en œuvre, sauf augmentation majeure et / ou exceptionnelle du coût des matières premières. La grille de prix comportant les réductions applicables aux relations entre les parties figure au catalogue en annexe des présentes CGV et librement consultable sur le site internet de la société WIRQUIN à l'adresse suivante : https://www.wirquingroup.com/. Sauf convention particulière, les prix figurant dans la commande ne sont valables que pour une durée maximale de 12 mois.
Le prix applicable est celui en vigueur au jour de la commande.
Les prix sont fixés franco de port et d'emballage au lieu demandé, pour toute commande atteignant le montant fixé dans les accords commerciaux.
Les livraisons internationales ou à destination des entrepôts ou de la clientèle division industrie, peuvent se voir appliquer des dispositions particulières.
Une facture est établie pour chaque livraison et délivrée à la date de départ des marchandises de l'usine. Cette facture comportera toutes les mentions légales, et notamment les réductions de prix acquises à la date de la vente et directement liées à cette opération de vente.
La facture est émise sous format informatique (PDF) signé par un certificat électronique selon l'article 289 VII 2° du CGI via notre prestataire QWEEBY, ou sous forme EDI selon l'article 289-VII 3°.
La facture peut être émise sous format papier et envoyée par courrier en 1 exemplaire selon l'alinéa 1 de l'article 289 VII ou 289-VII 1°, avec demande écrite de la part du client et toute demande de duplicata supplémentaire est facturé six euros (6€).
Le défaut d'établissement de la facture n'a aucune incidence sur l'exigibilité du prix.
Sauf accord dérogatoire ou dans le cas d'un risque d'insolvabilité tel que visé à l'article 2 des présentes, toutes les factures sont payables au siège social de la société WIRQUIN, le délai de règlement des sommes dues est fixé au trentième jour suivant la date de réception des marchandises, conformément à l'article L441-6 alinéa 8 du Code de Commerce. Le paiement s'entend de l'encaissement effectif par WIRQUIN des sommes dues par le client. En cas de paiement différé ou à terme, constitue un paiement au sens du présent article, non pas la simple remise d'un effet de commerce ou d'un chèque impliquant une obligation de payer, mais leur encaissement à l'échéance convenue.
Sauf accord dérogatoire, tout paiement anticipé donnera lieu au versement d'un escompte figurant sur la facture, à l'exclusion des clients soumis à un délai de paiement inférieur à 30 jours fin de mois.
Conformément à l'article L442-6 I 8° du Code de commerce, le blocage de paiement des créances certaines, liquides et exigibles est illicite, lorsqu'il consiste à pratiquer une compensation, ou à reporter le paiement pour non-respect d'une date de livraison ou de non-conformité des marchandises. En revanche, en aucune manière, un litige ne peut être déduit sur un règlement futur sans l'accord express de WIRQUIN.

**5.3 : Retards de paiement**
En cas de retard de paiement, conformément à l'article L441-6 du Code de Commerce et de la directive européenne 2011/7/UE sur le retard de paiement, les pénalités de retard sont dues de plein droit, sans qu'un rappel soit nécessaire le jour suivant la date d'échéance présente sur la facture, au taux appliqué par la banque centrale européenne( BCE) à son opération de refinancement la plus récente majoré de 10 points de pourcentage (taux fixé 2 fois par an). Ces intérêts courent du jour de l'échéance jusqu' à la date d'encaissement réelle et conformément à l'article D441-5 du Code de Commerce et au Décret n°2012-1115 du 2 Octobre 2012, une indemnité forfaitaire de 40 euros par facture est due le jour suivant la date d'échéance pour frais de recouvrement,
A titre de clause pénale, une somme égale à 15 % des sommes dues et non payées à l'échéance sera exigible pour dédommagement.
Le Client devra rembourser tous les frais occasionnés par le recouvrement contentieux des sommes dues, y compris les honoraires d'officiers ministériels, ce inclus le droit proportionnel des huissiers prévu par les articles 10 et 12 du décret du 8 mars 2001 portant modification du décret du 12 décembre 1996 n°96/1080 relatif au tarif des huissiers. S'il justifie avoir dépensé des frais de recouvrement d'un montant supérieur à l'indemnité évoquée à l'alinéa précédent, le vendeur pourra réclamer une indemnisation supplémentaire.
Ces pénalités et frais seront exigibles sur simple demande.
Tout incident se produisant au paiement de l'une des échéances rendra exigible immédiatement la totalité des créances restant dues, sans mise en demeure préalable. WIRQUIN peut suspendre toutes les commandes en cours sans préjudice de toute autre action.
En aucun cas, même dans l'hypothèse d'un litige, les paiements ne peuvent être suspendus ou faire l'objet d'une quelconque compensation sans l'accord écrit et préalable de WIRQUIN. Tout paiement partiel s'imputera d'abord sur la partie non privilégiée de la créance, puis sur les sommes dont l'exigibilité est la plus ancienne. Sauf accord expresse préalable écrit, WIRQUIN n'accepte aucune compensation de créances, à l'exception des cas de compensation légale visés au code civil.
En cas de défaut de paiement, un mois après une mise en demeure restée infructueuse, le contrat sera résilié de plein droit si bon semble au vendeur qui pourra demander, en référé, la restitution des produits, sans préjudice de tous autres dommages-intérêts. La résolution frappera non seulement la commande en cause mais, aussi, toutes les commandes impayées antérieures, qu'elles soient livrées ou en cours de livraison et que leur paiement soit échu ou non. Au cas de paiement par effet de commerce, le défaut de retour de l'effet sera considéré comme un refus d'acceptation assimilable à un défaut de paiement. De même, lorsque le paiement est échelonné, le non-paiement d'une seule échéance entraînera l'exigibilité immédiate de la totalité de la dette, sans mise en demeure.
Dans tous les cas qui précèdent, les sommes qui seraient dues pour d'autres livraisons, ou pour toute autre cause, deviendront immédiatement exigibles si LA SOCIETE n'opte pas pour la résolution des commandes correspondantes.
Article 6 : Propriété Intellectuelle et Industrielle
Tous les documents techniques ou commerciaux, outils d'aide à la vente, notamment les concepts de vente et merchandising, demeurent la propriété exclusive de WIRQUIN, seule titulaire des droits de propriété intellectuelle et industrielle sur ces éléments, qui devront lui être restitués à première demande. Le client s'engage à en assumer la conservation en bon père de famille, assumant à ce titre, la responsabilité de dépositaire et gardien.
Le client s'engage par ailleurs à ne faire aucun usage de ces éléments, de nature à porter atteinte aux droits ou à l'image de WIRQUIN.
WIRQUIN reste également seule propriétaire et exploitante des droits liés à ses marques et ses produits, sans que la réalisation d'une vente ne confère le moindre droit au client à ce sujet. Il en est de même concernant les droits de propriété intellectuelle et industrielle afférents aux produits vendus.

**Article 7 : Dispositions spécifiques aux référencements de WIRQUIN par les clients (enseignes et distributeurs Grandes surfaces de Bricolage, Négoce Professionnel)**
De convention expresse, les parties conviennent de se référer aux dispositions du Code de Bonne Conduite 2014 et ses annexes signées par UNIBAL et la FMB (« Code de Bonne Conduite des pratiques commerciales entre professionnels du bricolage, du jardinage et de l'aménagement de la maison ») et ses mises à jour éventuelles existantes ou futures, pour la procédure et les délais applicables à l'arrêt des relations commerciales (déréférencement et non-renouvellement de référencement). Dans l'hypothèse où l'ancienneté et/ou l'importance des relations commerciales le justifieraient, ou en cas d'existence d'accords commerciaux antérieurs plus favorables pour WIRQUIN, le préavis de déréférencement ou non-renouvellement sera alors majoré. Toute MDD (" Marque de Distributeur ") entraîne un préavis doublé afin de permettre l'écoulement des stocks de produits spécifiques par WIRQUIN. En cas d'arrêt des relations commerciales, WIRQUIN ne reprendra pas les produits invendus ou stocks de produits du client. Les concepts et autres outils d'aide à la vente devront être restitués à ses frais par le client.
Sauf accord spécifique, tout nouveau référencement ou modification d'un référencement existant ne pourra se traduire par une reprise par WIRQUIN des stocks de produits tiers ou produits propres dont la commercialisation est arrêtée par l'enseigne.
Toute remise ou accord de coopération commerciale ayant pour assiette de calcul le chiffre d'affaires réalisé par WIRQUIN avec le client portera sur le chiffre d'affaires facturé et encaissé par WIRQUIN après déduction des impayés, avoirs et gratuits de marchandises accordés, frais de transport, dépôts de bilan, impayés éventuels et pénalités pour retard de paiement.
Tout accord de coopération commerciale ou de prestation de services réalisée par le client au bénéfice de WIRQUIN fera l'objet d'une facturation fondée sur la réciprocité des échéances. Lesdites factures seront payables dans les mêmes délais et conditions que celles applicables pour le paiement des marchandises.
Le client, prestataire dans le cadre de l'accord de coopération commerciale ou de prestation de services, certifie par ailleurs que les prestations seront conformes au Code de Commerce et s'engage à en justifier à première demande.

**Article 8 : Force majeure**
La responsabilité de WIRQUIN ne peut être engagée en cas d'inexécution ou de mauvaise exécution du contrat due, soit au fait de l'acheteur, soit au fait insurmontable et imprévisible d'un tiers au contrat, soit à un cas de force majeure.
Sont notamment considérés comme cas de force majeure: la guerre, l'émeute, l'incendie, l'inondation, les grèves, le lock-out, les virus informatiques, les accidents, l'impossibilité d'être approvisionné, les circonstances climatiques défavorables empêchant une circulation normale des transporteurs, les interdictions de circulation routière imposés par les pouvoirs publics, etc...

**Article 9 : Résolution ou résiliation**
La commande peut être résolue par le vendeur, de plein droit et par le simple envoi d'un courrier, précédée d'une mise en demeure adressée par LRAR ou courrier électronique restée sans effet à l'issue d'un délai de 15 jours à compter de sa réception, en cas notamment :
— de refus de l'acheteur de prendre livraison ;
— de non-paiement du prix (ou du solde du prix) au moment de la livraison.
Dans tous ces cas, l'acompte versé à la commande reste acquis au vendeur à titre d'indemnité. La résolution, ou la résiliation en cas d'inexécution des obligations de l'acheteur ouvrira droit, au profit de WIRQUIN, à des dommages et intérêts. Dans le cas où WIRQUIN aurait fabriqué tout ou partie des produits contractuels, les dommages et intérêts porteraient sur le montant total de la valeur hors taxes de ceux-ci. Dans les autres cas, les dommages et intérêts seraient estimés au prorata du montant hors taxes de la valeur des marchandises commandées, telles que figurant sur la confirmation de commande.
Le vendeur pourra toujours renoncer à cette résolution de plein droit, ou à la résiliation, et pour poursuivre en justice l'exécution forcée du contrat ou toute autre fin.
En cas d'annulation, de résiliation ou résolution intervenu avec l'accord de l'entreprise, le client devra prendre en charge les frais directs de renvoi du bien à l'adresse du siège social de la société WIRQUIN.

**Article 10 : Données personnelles**
Le client est informé que WIRQUIN traite, en qualité de responsable de traitement au sens de la réglementation applicable, les données de contact, telles que noms, prénoms et coordonnées, des personnes avec lesquelles il est en contact chez le Client, afin d'assurer l'exécution et le suivi des commandes et de la relation client.
Selon le cas, les traitements de données à caractère personnel ainsi mis en œuvre ont pour base juridique (i) l'exécution de mesures précontractuelles ou du contrat et/ou (i) le respect d'obligations légales et réglementaires et/ou (iii) l'intérêt légitime poursuivi par WIRQUIN. Les données pourront, en tant que de besoin, être accessibles aux filiales de WIRQUIN dans le monde et/ou à ses prestataires et ses sous-traitants, soumis à des obligations de sécurité et de confidentialité garantissant un niveau de protection suffisant de la vie privée, dans les conditions définies par la réglementation applicable.
Sauf nécessité d'une conservation plus longue (i) à des fins probatoires, pour la durée des délais de prescription applicables, et/ou (ii) en application d'une exigence légale ou réglementaire, les données sont conservées pour une durée n'excédant pas 3 ans après la fin de la relation contractuelle entre WIRQUIN et le client ou, pour les prospects, après leur collecte ou le dernier contact émanant du prospect.
Les personnes concernées par les données disposent des droits suivants sur leurs données, dans les conditions définies par la réglementation applicable : un droit d'accès, de rectification, de suppression et de portabilité des données, un droit de définir des directives relatives à la conservation, à l'effacement et à la communication de ses données à caractère personnel après son décès, un droit de limitation et d'opposition au traitement des données. Ces droits peuvent être exercés en envoyant un courriel à l'adresse suivante : web@wirquin.com. Les personnes concernées disposent également du droit d'introduire une réclamation auprès de la CNIL.

**Article11 : Règlement des litiges : ATTRIBUTION DE COMPÉTENCE**
**11.1 Droit et langue applicables Le droit français est seul applicable**. En cas de ventes internationales, pour toutes les questions non réglées par les présentes conditions générales de vente, et la loi française, les parties conviennent de se référer à la Convention de Vienne sur la vente internationale de marchandises du 11 avril 1980.
En cas de contradiction ou difficulté d'interprétation, la version française des présentes conditions générales de vente prime sur toute autre. Pour l'exécution des présentes, la société WIRQUIN élit domicile à son siège social.

**11.2** TRIBUNAL COMPÉTENT : EN CAS DE LITIGE SUR LA VALIDITÉ, L'INTERPRÉTATION OU L'EXÉ CUTION DU CONTRAT, LE TRIBUNAL DE COMMERCE DE NANTES SERA SEUL COMPÉTENT, Y COMPRIS EN CAS D'APPEL EN GARANTIE OU DE PLURALITÉ DE DEFENDEURS.

Un extrait des présentes Conditions Générales de Vente figure au verso des factures.

# TABLEAU DES GARANTIES 2022

| Gammes | Références | Garantie (ans) |
|---|---|---|
| **Abattants et coordonnés** | | |
| | Toutes références | 2 |
| **Mécanismes WC et Robinets Flotteur** | | |
| | Toutes références sauf cas spécifiques ci-dessous. | 10 |
| | Mécanismes de rénovation en laiton. | 2 |
| **Réservoirs WC** | Toutes références. | 10 |
| **Bâti-Supports** | Toutes références. | 10 |
| | Plaques de commandes & cuvettes. | 2 |
| **Pipes WC et raccords d'évacuation** | | |
| | Toutes références sauf cas spécifiques ci-dessous. | 2 |
| | Gamme de raccord souple MAGICOUDE. | 5 |
| **Douche à l'italienne** | Toutes références sauf cas ci-dessous. | 5 |
| | Bondes à chaper James et Slim. | 10 |
| **Vidages** | Toutes références sauf cas ci-dessous. | 2 |
| | Vidage de baignoire et de lavabo QUICK CLAC. | 5 |
| | Siphon TOUT EN UN, ESPACE. | 5 |
| | Siphons et bondes Laiton | 5 |
| | Siphon sans garde d'eau SENZO. | 5 |
| | Bondes de douche JAMES, TWISTO. | 5 |
| | Gammes NANO 6.7, XSPURE, EXTRAPLATE, SLIM+. | 10 |
| | Siphons WIRQUIN NEO. | À vie |
| **Autres Produits** | Anti-vides toutes références. | 2 |
| | Joints toutes références. | Pièces d'usures |
| | Hydrothérapie (douchettes, flexibles, colonnes, ...). | 2 |
| | Receveurs Design. | 5 |
| | Composants électroniques tous produits concernés. | 2 |
| | Pieds de receveurs. | 5 |
| | Pièces détachées et accessoires toutes gammes. | 2 |

NB : En cas de durée supérieure de garantie figurant sur l'emballage du produit, la durée la plus étendue sera applicable en cas de mise en jeu.

Édition 2022
Conception : WIRQUIN
Photographies : STUDIO RADIDEAU - STUDIO GARNIER - STUDIO GRAND OUEST - ISTOCK PHOTOS
Imprimeur : ÉDICOLOR

Ce catalogue est édité par un imprimeur labellisé «IMPRIM'VERT»
et utilise du papier labellisé PEFC
qui contribue au respect de la gestion forestière.

Ce document n'est pas contractuel, WIRQUIN Plastiques se réserve le droit
de modifier ses modèles sans préavis. Toute reproduction même partielle est interdite.

wirquin

PLOMBERIE - SANITAIRE

FABRICANT FRANÇAIS

90723896_A - 12/2021